Nilfisk
Kornmarksvej 1|DK-2605 Broendby|Denmark|Tel.: (+45) 4323 8100
Caution: Read the instructions before using the machine
128333849 a (10.2015)

Part 1:3 Safety Instructions High Pressure Washers, C, D, E and P series

EN Safety Instructions Original Safety Instructions

Before first use of the machine, read the instructions carefully. Save instructions for later use.

⚠ Safety instructions marked with this symbol must be observed to prevent personal injury or serious damage to property.

• The instruction consists of 3 parts. Part 1:3 Safety Instructions. Part 2:3 Serial specific User Guide. Part 3:3 Serial specific Technical Data and Declaration.

Warnings ⚠ This machine has been designed for use with cleaning agents supplied or recommended by Nilfisk. The use of other cleaning agents or chemicals may adversely affect the safety of the machine. ⚠ High pressure jets can be dangerous if subject to misuse. The jet must not be directed at persons, live electrical equipment or the machine itself. ⚠ Do not use the machine within range of persons unless they wear protective clothes. ⚠ Do not direct the jet against yourself or others in order to clean footwear. ⚠ Risk of explosion – Do not spray flammable liquids. ⚠ High pressure washers shall not be used by children or untrained personnel. ⚠ High pressure hoses, fittings and couplings are important for the safety of the machine. Use only hoses, fittings and couplings recommended by Nilfisk. ⚠ To ensure machine safety, use only original spare parts recommended by Nilfisk. ⚠ Water that has flown through back-flow preventers is considered to be non-potable. ⚠ Don't use the machine if a supply cord or important parts of the machine are damaged, e.g. safety devices, high pressure hoses, trigger gun. ⚠ Inadequate extension cords can be dangerous. If an extension cord is used, it shall be suitable for outdoor use, and the connection has to be kept dry and off the ground. It is recommended that this is accomplished by a cord reel which keeps the socket at least 60 mm above the ground. ⚠ Switch off and unplug the machine when leaving it unattended, when finished using it or when converting it to another function, when doing repair and maintenance. ⚠ During use of high pressure washers, aerosols may be formed. Inhalation of aerosols can be hazardous to health, for the protection against aerosols a respiratory mask of class FFP 2 or equivalent may be needed, depending on the cleaning environment.

Intended Use and Terms of Liability The C-, D-, E- and P-series have been developed for domestic cleaning purposes only and for use in an upright position. Any other use is considered as improper use. • A high pressure washer operates with different levels of pressure and cleaning detergents for various cleaning tasks and results. Always follow instructions on detergents for use, emergency and disposal. • Do not operate the machine at temperatures below 0°C. Never start a frozen machine, never use it indoor and never cover it during use. This is considered improper and wrongful use. Use of wrongful pressure, detergent and/or applications may cause damage to machine, surfaces, material and devices. All of the above is considered improper and wrongful use. Nilfisk accepts no liability for any damage resulting from any improper or wrongful use. Please refer to our website at www.get-started.nilfisk.com for further instructions and information on use, emergency and disposal.

Safety devices and their functioning The machine automatically stops when releasing the trigger. The machine will start again when reactivating the trigger. The spray handle features a locking device. When activated, the spray handle cannot be operated. The machine has an automatic self-resetting thermo protector. If the machine is overheated, the thermo protector will cut the power supply. In this case, wait for the machine to cool down. An integrated hydraulic safety valve protects the system from excessive pressure.

Precautions The electric supply connection shall be made by a qualified electrician and comply with IEC 60364-1. It is recommended that the electric supply to this machine should include either a residual current device that will interrupt the supply if the leakage current to earth exceeds 30 mA for 30 ms or a device that will prove earth circuit. • If the supply cord is damaged, it must be replaced by an authorized Nilfisk distributor or similar qualified person in order to avoid a hazard. • No actions needed for adjusting machines marked with dual voltage and frequency. • Supervise children not to play with the machine. • The operator and any one in the immediate vicinity of the site for cleaning should take action to protect oneself from being struck by debris dislodged during operation. • Always wear safety boots, respiratory mask, ear protection, goggles and protective clothing during operation. • The high pressure generated by the machine is a particular source of danger. Hold the spray lance firmly with both hands. The spray lance is affected by a kickback force and a sudden torque during operation. • See PART 3:3 for the actual size of the kickback force. • During transportation: Position the machine horizontally on the backside and secure with straps.

Within EU High pressure washers shall not be used nor maintained by children. The machine can be used by people with reduced physical, sensory or mental capabilities or lack of experience and knowledge if given supervision or instructions concerning use of the machine in a safe way and understands the hazards involved.

Outside EU High pressure washers shall not be used nor maintained by children or untrained people or people with reduced physical, sensory or mental capabilities or lack of experience and knowledge.

Part 2:3 provides a general overview of the machine and operation elements along with illustrated sections on preparation, operation, water connection, storage, and user maintenance.

A Unpacking and preparing for use Follow illustrations in A.

B Connection to potable water mains High pressure washers are not suitable for connection to the potable water mains. Always check national regulations before connecting the machine to potable water mains and use a back-flow preventer if required. • Use ½" garden hose, 10-25 m. • Follow illustrations in B.

C Connection to other water sources You can connect the machine to e.g. rain water vessels, rivers, lakes and cisterns etc. and operate it in suction mode. Follow illustrations in C.

D Pairing of spray handle and machine C-PG and D-PG series only. After battery insert, D1.1, you have 2 min. to pair spray handle and machine. The light will flash orange when searching for the machine. When paired, the light will turn off. Follow illustrations D1.1 to D1.5. If pairing aborts, do pairing according to illustrations D2.1 to D2.5. Power regulation is indicated by green light, see illustration D3.1 and D3.2.

E Leaving the machine unattended > 5 min. ⚠ See listed warnings. Follow the illustrations in E.

F After use and storage After use always: Turn off the machine. Empty machine and accessories of water to avoid frost damage. Remove the plug from socket. Disconnect water inlet hose. Wind up electrical cable and high pressure hose to avoid damage of cable, high pressure hose and fittings. Storage of machine shall be frost free. • Follow illustrations in F.

G Maintenance, inspection and repair Maintenance of the machine should always be done when starting up after long time of storage. ⚠ Before use, always inspect the machine and equipment for damages. In case of damages, act according to listed warnings. • Do not attempt any maintenance not described in the instructions. If the machine refuses to start, stops, pulsates, pressure fluctuates, motor buzzes, fuse blows or no water comes out, check the trouble shooting diagram at our website www.get-started.nilfisk.com. Any repair should always be made in Nilfisk authorized workshop with original Nilfisk spare parts. • User maintenance according to illustrations in G.

DA Sikkerhedsinstruktioner

Læs disse instruktioner omhyggeligt, før maskinen tages i brug første gang. Gem instruktionerne til senere brug.

⚠ Sikkerhedsinstruktioner markeret med dette symbol skal overholdes for at forhindre personskader og alvorlige tingskader.

• Instruktionen består af 3 dele. Del 1:3 Sikkerhedsinstruktioner. Part 2:3 Seriespecifik User Guide. Part 3:3 Seriespecifikke Technical Data and Declaration.

Advarsler ⚠ Denne maskine er udformet til brug med det medfølgende rengøringsmiddel eller det, der anbefales af Nilfisk. Brug af andre rengøringsmidler eller kemikalier kan påvirke maskinens sikkerhed negativt. ⚠ Højtrykksstråler kan være farlige, hvis de misbruges. Højtrykksstrålen må aldrig rettes mod personer, strømførende elektrisk udstyr eller maskinen selv. ⚠ Apparatet må ikke anvendes med andre personer i nærheden, medmindre de bærer beskyttelsesbeklædning. ⚠ Ret ikke strålen mod dig selv eller andre for at rense fodtøj. ⚠ Risiko for eksplosion – sprøjt ikke med brandfarlige væsker. ⚠ Højtryksrensere må ikke benyttes af børn eller uerfarent personale. ⚠ Højtrykslanger, beslag og koblinger er vigtige for maskinens sikkerhed. Brug kun slanger, beslag og koblinger, som anbefales af Nilfisk. ⚠ Af hensyn til maskinens sikkerhed må der kun bruges originale reservedele anbefalet af Nilfisk. ⚠ Vand, der er strømmet gennem tilbagestrømningssperrer, må ikke anvendes som drikkevand. ⚠ Benyt ikke maskinen, hvis en elledning eller vigtige dele af maskinen er beskadigede, f. eks. sikkerhedsanordninger, højtrykslanger, sprøjtepistol. ⚠ Mangelfulde forlængerledninger kan være farlige. Hvis der benyttes forlængerledning, skal den være egnet til udendørs brug, og tilslutningen skal holdes tør og fri af terræn. Det anbefales at opnå dette ved hjælp af en kabeltromle med mellemledded anbragt mindst 60 mm over terræn. ⚠ Sluk for strømmen, og tag stikket ud af maskinen, når den forlades uden opsyn, når du er færdig med at bruge den, eller når den konverteres til en anden funktion under udførelse af reparation og vedligeholdelse. ⚠ Under brug af højtryksrenseren kan der dannes aerosoler. Indånding af aerosoler kan være farlig for sundheden. Til beskyttelse mod aerosoler kan det være nødvendigt at anvende åndedrætsværn af klasse FFP 2 eller tilsvarende, afhængigt af miljøet i forbindelse med rengøringen.

Tilsigtet brug og ansvarsbetingelser Serierne C, D, E og P er udelukkende udviklet til rengøring af boliger og til brug i stående position. Enhver anden anvendelse anses for ukorrekt brug. • En højtryksrenser arbejder ved forskellige trykniveauer og med forskellige rengøringsmidler til forskellige rengøringsopgaver og resultater. Følg altid instruktionerne for rengøringsmidlerne om brug, håndtering af nødsituationer og bortskaffelse. • Maskinen må ikke bruges ved temperaturer under 0 °C. Start aldrig en maskine, der har været udsat for frost. Maskinen må aldrig anbringes indendørs og må ikke tildækkes under brug. Dette betragtes som forkert og fejlagtig brug. Brug af forkert tryk, rengøringsmiddel og/eller forkert anvendelse kan forårsage skader på maskinen, overflader, materialer og apparater. Alt ovenstående betragtes som forkert og fejlagtig brug. Nilfisk påtager sig ikke noget ansvar for skader som følge af forkert eller fejlagtig brug. Se vores hjemmeside på www.get-started.nilfisk.com for yderligere instruktioner og information om brug, håndtering af nødsituationer og bortskaffelse.

Sikkerhedsanordninger og deres funktion Maskinen standser automatisk, når du slipper aftrækkeren. Maskinen starter igen, når du aktiverer aftrækkeren igen. Dyseområdet er udstyret med en sikring. Når den er aktiveret, kan dyseområdet ikke betjenes. Maskinen har en termosikring, der nulstiller sig selv automatisk. Hvis maskinen overophedes, afbryder termosikringen strømmen. Hvis det sker, skal du vente, indtil maskinen er kølet ned. En integreret hydraulisk sikkerhedsventil beskytter systemet mod overtryk.

Forholdsregler Tilslutningen til elforsyningen skal udføres af en autoriseret elinstallatør og i overensstemmelse med IEC 60364-1. Det anbefales at benytte en strømforsyning til højtryksrenseren, der er sikret med en fejlstrømsafbryder, der bryder ved en lækstrøm til jord på 30 mA i 30 ms, eller en enhed, der er korrekt jordforbundet. Hvis forsyningsledningen er beskadiget, skal den udskiftes af en aut. Nilfisk-forhandler eller lignende kvalificerede person for at undgå fare. • Maskiner, som er mærket med dobbelt spænding og frekvens, kræver ingen justering. • Hold børn under opsyn, så de ikke leger med maskinen. Operatøren og andre personer, der befinder sig i umiddelbar nærhed af rengøringsstedet, bør træffe passende foranstaltning for at undgå at blive ramt af farlige stoffer løsnet ved betjening af højtryksrenseren. • Bær altid sikkerhedssko, ånedrætsværn, høreværn, sikkerhedsbriller og beskyttelsestøj under brug af maskinen. • Det høje tryk, der dannes af maskinen, er en særlig kilde til farer. Hold godt fat i dyseområdet med begge hænder. Dyseområdet påvirkes af en rekylkraft og et pludseligt moment under betjening. • Se DEL 3:3 for rekylkraftens faktiske størrelse. • Under transport: Anbring maskinen vandret på bagsiden og fastgør med stropper.

Inden for EU Højtryksrensere må ikke benyttes eller vedligeholdes af børn. Maskinen kan betjenes af personer med fysisk eller psykisk handicap, hvis der foretages overvågning og vejledning i sikker brug af maskinen, og de forstår de farer, der er forbundet med brugen.

Del 2:3 indeholder en generel oversigt over maskinen og dens betjeningselementer sammen med illustrerede afsnit om klargøring, betjening, vandtilslutning, opbevaring og vedligeholdelse.

A Udpakning og klargøring til brug Følg illustrationerne i A.

B Tilslutning til drikkevandsudtag Højtryksrensere er ikke egnet til tilslutning til drikkevandsudtag. Kontroller altid gældende regler og bestemmelser før tilslutning af maskinen til drikkevandsudtag, og brug en tilbagestrømningssperre, hvis det er nødvendigt. • Brug ½" haveslange, 10-25 m. • Følg illustrationerne i B.

C Tilslutning til andre vandkilder Du kan forbinde maskinen til f.eks. regnvandsbeholdere, floder, søer, cisterner m.m. og betjene maskinen i sugetilstand. Følg illustrationerne i C.

D Parring af spulehåndtag og maskine Serie C-PG og D-PG. Når batteriet er indsat, D1.1, har du 2 minutter til at parre spulehåndtag og maskine. Lyset blinker orange under søgning efter maskinen. Efter parringen slukkes lampen. Følg illustration D1.1 til D1.5. Hvis parringen afbrydes, skal der foretages parring som vist i illustration D2.1 til D2.5 Styreregulering angives med grønt lys, se illustration D3.1 og D3.2.

E Når maskinen forlades uden opsyn i mere end 5 min. ⚠ Se de anførte advarsler. Følg illustrationerne i E.

F Efter brug og opbevaring Efter brug skal følgende altid gøres: Sluk maskinen. Tøm maskinen og tilbehøret for vand for at undgå frostskader. Tag stikket ud af fatningen. Frakobl vandindløbslangen. Rul strømkablet og højtrykslangen sammen – for at undgå beskadigelse af kabel, højtrykslange og beslag. Maskinen skal opbevares frostfrit. • Følg illustrationerne i F.

G Vedligeholdelse, inspektion og reparation Der skal altid udføres vedligeholdelse ved start efter længere tids opbevaring. ⚠ Før brug skal maskinen og udstyret altid undersøges for skader. Følg de anførte advarsler i tilfælde af skader. • Forsøg ikke at udføre vedligeholdelse, der ikke er beskrevet i instruktionerne. Hvis maskinen ikke starter, standser, dunker, trykket svinger, motoren støjer, sikringen springer, eller der ikke kommer vand ud, skal du kontrollere fejlfindingsdiagrammet på vores hjemmeside på www.get-started.nilfisk.com. Reparationer skal altid foretages på aut. Nilfisk-værksteder med brug af originale Nilfisk-reservedele. • Brugervedligeholdelse ifølge illustrationerne i G.

NO Sikkerhetsanvisninger

Les anvisningene nøye før du bruker maskinen for første gang. Ta vare på anvisningene til senere bruk.

⚠ Sikkerhetsanvisninger merket med dette symbolet må følges for å unngå personskade eller alvorlige skader på eiendom.

• Anvisningene omfatter tre deler. Del 1/3 Sikkerhetsanvisninger. Del 2/3 Seriespesifikk User Guide. Del 3/3 Seriespesifikk Technical Data and Declaration.

Advarsler ⚠ Denne maskinen er beregnet på bruk med vaskemidlene som følger med eller en type som er anbefalt av Nilfisk. Bruk av andre vaskemidler eller kjemikalier kan ha en uheldig innvirkning på maskinens sikkerhet. ⚠ Vannstråler med høyt trykk kan være farlige hvis de brukes feilaktig. Strålen må ikke rettes mot personer, strømførende utstyr eller selve maskinen. ⚠ Ikke bruk maskinen i nærheten av personer som ikke bruker verneutstyr. ⚠ Ikke rett strålen mot deg selv eller andre personer i den hensikt å rengjøre fottøy. ⚠ Eksplosjonsfare – ikke sprøyt brennbare væsker. ⚠ Høytrykksvaskere skal ikke brukes av barn eller uøvde personer. ⚠ Høytrykksslanger, tilbehør og koblinger er viktige for maskinens sikkerhet. Bruk bare slanger, tilbehør og koblinger som er anbefalt av Nilfisk. ⚠ Av hensyn til maskinens sikkerhet skal det bare brukes originale reservedeler anbefalt av Nilfisk. ⚠ Vann som har gått gjennom tilbakeslagsventiler, betraktes som uegnet som drikkevann. ⚠ Ikke bruk maskinen hvis strømledningen eller viktige deler av maskinen er skadet, for eksempel sikkerhetsutstyr, høytrykksslanger eller spylehåndtak. ⚠ Mangefulle skjøteledninger kan være farlige. En eventuell skjøteledning skal være egnet for bruk utendørs, og kontakten må holdes tørr og over bakkenivå. Det anbefales å bruke en kabeltrommel som holder kontakten minst 60 cm over bakken. ⚠ Slå av maskinen og trekk ut støpselet når du går fra maskinen, er ferdig med å bruke den, skifter over til en annen funksjon eller utfører reparasjoner og vedlikehold. ⚠ Under bruk av høytrykksvaskere kan det dannes aerosoler. Innånding av aerosoler kan være helsefarlig. Som beskyttelse mot aerosoler kan det være nødvendig å bruke en åndedrettsmaske i klasse FFP 2 eller tilsvarende, avhengig av omgivelsene der rengjøringen skjer.

Bruksområde og ansvarsbestemmelser C-, D-, E- og P-serien er utviklet utelukkende med tanke på private rengjøringsformål, og maskinene skal bare brukes i stående stilling. All annen bruk regnes som feilaktig bruk. • En høytrykksvasker opererer med ulike trykkniveåer og rengjøringsmidler avhengig av rengjøringsoppgaver og ønsket resultat. Følg alltid anvisninger om type rengjøringsmidler, nødprosedyrer og avhending. • Ikke bruk maskinen når temperaturen ligger under 0°C. Start aldri en frossen maskin, bruk den aldri innendørs og dekk den aldri til mens den er i bruk. Dette betraktes som feilaktig bruk. Bruk av feil trykk, rengjøringsmiddel og/eller bruksmåte kan forårsake skade på maskinen, overflater, materialer og utstyr. Alle punktene som er nevnt ovenfor, betraktes som feilaktig bruk. Nilfisk påtar seg ikke ansvar for eventuelle skader som oppstår på grunn av feilaktig bruk. Du finner flere anvisninger og opplysninger om bruk, nødprosedyrer og avhending på vårt nettsted www.get-started.nilfisk.com..

Sikkerhetsutstyr og hvordan dette fungerer Maskinen stopper automatisk når utløseren slippes. Maskinen starter igjen når utløseren aktiveres. Spylehåndtaket har en låseinnretning. Når låsen aktiveres, er det ikke mulig å bruke spylehåndtaket. Maskinen har en termosikring som tilbakestilles automatisk. Hvis maskinen blir overopphetet, kutter termosikringen strømtilførselen. Du må da vente til maskinen er avkjølt. En integrert hydraulisk sikkerhetsventil beskytter systemet mot for høyt trykk.

Forholdsregler Den elektriske tilkoblingen skal foretas av en autorisert elektriker og være i samsvar med IEC 60364-1. Det anbefales at strømforsyningen til maskinen har en jordfeilbryter som kutter tilførselen hvis lekkasjestrømmen til jord overstiger 30 mA i 30 ms. • Hvis strømledningen er skadet, må den skiftes av en autorisert Nilfisk-forhandler eller tilsvarende kvalifisert person, for å unngå at det oppstår farlige situasjoner. • Maskiner som er merket med to spenninger og frekvenser, trenger ingen justering. • Hold øye med barn så de ikke leker med maskinen. • Operatøren og alle som befinner seg i umiddelbar nærhet av rengjøringsstedet, skal iverksette tiltak for å beskytte seg selv mot å bli truffet av smuss som løsner under bruk. • Bruk alltid vernestøvler, åndedrettsmaske, hørselsvern, vernebriller og verneklær under bruk. • Det høye trykket som maskinen produserer, er en særlig farekilde. Hold lansen godt fast med begge hender. Lansen blir utsatt for returkraft og brå kraftmomenter under bruk. • Se DEL 3/3 med hensyn til faktisk returkraft. • Under transport: Plasser maskinen horisontalt på enden og fest den med stropper.

Innen EU Høytrykksvaskere skal ikke brukes eller vedlikeholdes av barn. Maskinen kan brukes av personer med reduserte fysiske, sensoriske eller mentale evner eller mangel på erfaring og kunnskap, hvis de er under oppsyn eller har fått veiledning i hvordan maskinen skal brukes på en forsvarlig måte og forstår hvilke farer det innebærer.

Del 2/3 inneholder en generell oversikt over maskinen og betjeningsorganene sammen med en illustrert del som omhandler klargjøring, bruk, tilkobling av vann, oppbevaring og vedlikehold som brukeren selv kan utføre.

A Utpakking og klargjøring før bruk Følg anvisningene i A.

B Tilkobling til drikkevannsledning Høytrykksvaskere er ikke beregnet for tilkobling til drikkevannsledninger. Sjekk alltid nasjonale bestemmelser før maskinen kobles til drikkevannsledninger, og bruk en tilbakeslagsventil hvis det er nødvendig. • Bruk en ½" hageslange, 10–25 m. • Følg illustrasjonene i B.

C Tilkobling til andre vannkilder Maskinen kan kobles til regnvannsbeholdere, elver, innsjøer og sisterner m.m. og brukes i sugemodus. Følg illustrasjonene i C.

D Paring av spylehåndtak og maskin Bare C-PG- og D-PG-serien. Etter at batteriet er satt inn, D1.1, har du to minutter på deg til å pare spylehåndtaket og maskinen. Lyset blinker oransje når det søkes etter maskinen. Lyset slokker når paringen er fullført. Følg illustrasjonene D1.1 til D1.5. Hvis paringen blir avbrutt, skal den utføres i henhold til illustrasjonene D2.1 til D2.5. Effektreguleringen angis av et grønt lys, se illustrasjonene D3.1 og D3.2.

E Gå fra maskinen uten tilsyn > 5 min. ⚠ Se advarsler. Følg illustrasjonene i E.

F Etter bruk og oppbevaring Husk alltid etter bruk: Slå av maskinen. Tøm maskinen og tilbehøret for vann for å unngå frostskader. Trekk støpselet ut av stikkontakten. Koble fra vanninntakslangen. Rull opp ledningen og høytrykksslangen for å unngå skader på ledning, høytrykksslange og tilbehør. Maskinen skal oppbevares frostfritt. • Følg illustrasjonene i F.

G Vedlikehold, kontroll og reparasjon Maskinen skal alltid vedlikeholdes før den tas i bruk igjen etter lengre tids oppbevaring. ⚠ Før bruk skal maskin og tilbehør alltid kontrolleres med hensyn til skader. Opptre i henhold til angitte advarsler i tilfelle skader. • Ikke forsøk å utføre vedlikehold som ikke er beskrevet i anvisningene. Hvis maskinen ikke vil starte, stopper, pulserer, trykket svinger, motoren summer, sikringen går eller det ikke kommer noe vann: Sjekk feilsøkingstabellen på vårt nettsted www.get-started.nilfisk.com. Alle reparasjoner skal utføres ved et autorisert Nilfisk-verksted med originale reservedeler fra Nilfisk. • Vedlikehold utført av bruker i henhold til illustrasjonene i G.

SV Säkerhetsföreskrifter

Läs anvisningarna noga innan du använder maskinen första gången. Spara instruktionerna för senare bruk.

⚠ Säkerhetsföreskrifter som markeras med denna symbol måste följas för att förhindra personskador och skador på egendom.

• Anvisningarna består av tre delar. Del 1:3 Säkerhetsföreskrifter. Del 2:3 Modellspecifik User Guide. Del 3:3 Modellspecifik Technical Data and Declaration.

Varningar ⚠ Denna apparat har utformats för användning med rengöringsmedel som tillhandahålls eller rekommenderas av Nilfisk. Användning av andra rengöringsmedel eller kemikalier kan försämra maskinens säkerhet. ⚠ Högtrycksstrålar kan vara farliga om de används felaktigt. Strålen får inte riktas mot personer, elektriska apparater som står under spänning eller mot själva maskinen. ⚠ Använd inte maskinen i närheten av människor, sävida de inte bär skyddskläder. ⚠ Rikta inte strålen mot dig själv eller andra personer för att rengöra kläder eller skor. ⚠ Risk för explosion – Spruta inte lättantändliga vätskor. ⚠ Högtryckstvättar skall inte användas av barn eller av personer som inte vet hur dessa fungerar. ⚠ Högtrycksslangar, förbindningsdelar och kopplingar är viktiga för maskinens säkerhet. Använd endast slangar, förbindningsdelar och kopplingar som rekommenderas av Nilfisk. ⚠ För att säkerställa maskinsäkerheten: använd alltid originalreservdelar från Nilfisk. ⚠ Vatten som runnit genom återflödessparren betraktas som icke drickbart. ⚠ Använd inte maskinen om en nätkabel eller viktiga maskindelar är skadade, t.ex. säkerhetsutrustning, högtrycksslangar, avtryckarhandtaget. ⚠ Bristfälliga förlängningskablar kan vara farliga. Om man använder förlängningskabel ska denna vara avsedd för utomhusbruk och kontakterna ska hållas torra och inte ligga direkt på marken. Detta kan genomföras med hjälp av kabelvinda, som ser till att uttaget är minst 60 mm över marken. ⚠ Stäng av och dra ur stickkontakten om maskinen ska lämnas utan uppsikt, efter avslutad användning eller för att växla över till annan funktion. Det samma gäller för reparation och underhåll. ⚠ När man använder högtryckstvätt kan det bildas aerosoler. Det kan vara skadligt för hälsan att andas in aerosoler. Använd en andningsmask av klass FFP 2 eller motsvarande, beroende på rengöringsmiljön.

Avsedd användning och Ansvarsvillkor Modellserierna C, D, E och P är endast avsedda för hemmabruk, i upprätt position. Alla annan användning betraktas som felaktig. • En högtryckstvätt arbetar med olika trycknivåer och olika rengöringsmedel för olika typer av rengöring. Följ alltid anvisningar för användning, nödfall och avyttring som anges på rengöringsbehållaren. • Använd inte maskinen vid temperaturer under 0 °C. Starta aldrig en frusen maskin, använd aldrig maskinen inomhus och täck aldrig över den under användning. Detta betraktas som felaktig användning. Att använda fel tryck, rengöringsmedel och/eller tillbehör kan orsaka skador på maskinen, ytor, material och enheter. Allt ovanstående betraktas som felaktig användning. Nilfisk åtar sig inget ansvar för skador som uppkommer av felaktig användning. På vår webbsida, www.get-started.nilfisk.com, finns ytterligare anvisningar och information om användning, nödsituationer och avfallshantering.

Säkerhetsutrustning och hur den fungerar När man släpper spolhandtagets avtryckare stängs maskinen av automatiskt. Maskinen startar igen när man trycker in avtryckaren. Spolhandtaget är utrustat med en spärr. När spärrhaken aktiveras kan spolhandtaget inte användas. Maskinen är utrustad med ett automatiskt, självåterställande termoskydd. Om maskinen överhettas slår termosäkringen från strömförsörjningen. Om detta händer, låt maskinen svalna. En inbyggd hydraulisk säkerhetsventil skyddar systemet från att överbelastas.

Varning Elanslutningen måste utföras av en behörig elektriker och uppfylla IEC 60364-1. Maskinens strömförsörjning ska endera inkludera en jordfelsbrytare som bryter strömförsörjningen om läckagström till jord överstiger 30 mA under 30 ms eller en enhet som säkerställer jordanslutningen. • Om el-kabeln skadas ska den, för att undvika fara, bytas ut av en behörig Nilfisk-reparatör eller motsvarande. • Man behöver inte vidta åtgärder på maskiner märkta med dubbel spänning och frekvens. • Håll alltid barn under uppsikt så att de inte leker med maskinen. • Operatören eller någon annan i närheten av rengöringsplatsen ska se till att skydda sig från att träffas av smuts/skräp som lossnar under användning av maskinen. • Använd alltid säkerhetsskor, andningsskydd, hörselskydd, skyddsglasögon och skyddskläder när maskinen används. • Det högtryck som maskinen skapar utgör en fara. Håll spolröret i ett stadigt grepp med båda händerna. Under drift kan spolröret påverkas av "kickback"-krafter. • Se DEL 3:3 för information om "kickback-kraft". • Under transport: Placera maskinen liggande horisontellt på rygg och spänn fast den med remmar.

Inom EU Högtryckstvättar skall inte användas eller underhålls av barn. Denna maskin kan användas av personer med reducerad fysisk, sensorisk eller mental förmåga, eller med bristande erfarenhet och kunskap, om de hålls under uppsikt eller har fått instruktioner om hur maskinen används på ett säkert sätt och känner till riskerna.

Del 2:3 ger en allmän översikt över maskinen och dess driftelement, här finns även illustrerade avsnitt rörande förberedelser, användning, vattenanslutning, förvaring och underhåll.

A Uppackning och förberedelse för användning Följ anvisningarna i A.

B Anslutning till dricksvattenanslutning Högtryckstvättar bör inte anslutas till dricksvattennätet. Kontrollera alltid nationella bestämmelser innan maskinen ansluts till dricksvattennätet, vid behov ska man använda en återflödessparr. • Använd en ½-tum trädgårdsslang som är 10-25 m lång. • Följ illustrationerna i B.

C Anslutning till andra vattenkällor Maskinen kan t.ex. anslutas till ett regnvattenkärl, bäck, sjö eller vattencistern etc. och användas med sugläge. Följ illustrationerna i C.

D Hopkoppling av spolhandtag och maskin Endast modellerna C-PG och D-PG. Efter att batteriet förts in, D1.1, har man två (2) minuter på sig att koppla samman spolhandtaget och maskinen. Lampan blinkar orange när handtaget söker efter maskinen. När hopkoppling utförts slutar lampan att blinka. Följ illustrationerna D1.1 till D1.5. Om hopkopplingen avbryts, utför hopkoppling enligt illustrationerna D2.1 till D2.5. Effektstyrningen indikeras via grön lampa, se illustration D3.1 och D3.2.

E Lämna maskinen utan uppsikt > 5 min. ⚠ Se säkerhetsföreskrifterna. Följ illustrationerna i E.

F Efter användning och förvaring Efter användning ska man alltid: Stänga av maskinen. Tömma maskinen och tillbehör på vatten för att undvika forstskador. Ta bort kontakten från vägguttaget. Koppla bort vattenanslutningen. Rulla upp elkabeln och högtryckslangen – detta för at undvika skador på kabel, kontakt, högtryckslang och anslutningar. Platsen där maskinen ska förvaras ska vara frostfri. • Följ illustrationerna i F.

G Underhåll, inspektion och reparation Innan man startar maskinen efter en längre tids förvaring ska man utföra underhåll. ⚠ Innan maskinen används, kontrollera att maskin och tillbehör inte är skadade. Vid skador ska man följa nedanstående varningar. • Utför endast det underhåll som beskrivs i bruksanvisningen. Om maskinen inte startar eller om den stannar, pulserar, trycket varierar, motorn brummar, säkringen går eller inget vatten kommer ut, se Felsökningstabellen på webbsidan www.get-started.nilfisk.com. Alla reparationer ska utföras av behörig Nilfisk-verkstad och med originalreservdelar från Nilfisk. • Underhåll ska utföras enligt illustrationerna i G.

FI Turvaohjeet

Lue ohjeet huolellisesti ennen laitteen käyttämistä ensimmäistä kertaa. Säilytä nämä ohjeet myöhempää käyttöä varten.

⚠ Tällä symbolilla merkittyihin turvaohjeisiin on kiinnitettävä huomiota henkilö- tai vakavien omaisuusvahinkojen välttämiseksi.

• Ohjeissa on kolme osaa. Osa 1:3 Turvallisuusohjeet Osa 2:3 Sarjakohtainen User Guide. Osa 3:3 Sarjakohtainen Technical Data and Declaration.

Varoitukset ⚠ Tämä laite on suunniteltu vain Nilfiskin toimittamille tai suosittelemille puhdistusaineille. Muiden puhdistusaineiden tai -kemikaalien käyttäminen voi heikentää laitteen turvallisuutta. ⚠ Korkeapainesuihku voi olla vaarallinen, jos sitä käytetään väärin. Älä suuntaa suihkua ihmisiä, jännitteisiä sähkölaitteita tai laitetta itseään kohti. ⚠ Älä käytä laitetta, jos sen lähellä on ihmisiä, jotka eivät ole pukeutuneet suojavaatteisiin. ⚠ Älä suuntaa suihkua kohti itseäsi tai muita jalkineiden puhdistamiseksi. ⚠ Räjähdysvaara: älä ruiskuta syttyviä nesteitä. ⚠ Lapset tai kouluttamattomat henkilöt eivät saa käyttää painepesureita. ⚠ Korkeapaineletkut ja liitokset ovat tärkeitä laitteen turvallisuuden kannalta. Käytä ainoastaan Nilfiskin suosittelemia letkuja ja liitoksia. ⚠ Käytä vain alkuperäisiä Nilfiskin suosittelemia varaosia laitteen turvallisuuden varmistamiseksi. ⚠ Takaiskuventtiilin läpi virrannut vesi ei ole juomakelpoista. ⚠ Älä käytä laitetta, jos sen tärkeät osat, kuten turvalaitteet, paineletku tai liipaisin, tai sähköjohto ovat kuluneet tai vahingoittuneet. ⚠ Puutteelliset jatkojohdot voivat olla vaarallisia. Jos jatkojohtoa käytetään, sen on sovelluttava ulkokäyttöön. Liitäntä on pidettävä kuivana ja irti maasta. On suositeltavaa käyttää johtokelaa, joka pitää pistorasian vähintään 60 mm:n korkeudella maasta. ⚠ Kun jätät laitteen ilman valvontaa, lopetat sen käyttämisen, muunnat sen toista käyttötarkoitusta varten sekä korjaamisen ja kunnossapidon ajaksi katkaise laitteesta virta ja irrota pistoke pistorasiasta. ⚠ Kun painepesuria käytetään, voi muodostua aerosoleja. Aerosolien hengittäminen sisään voi olla haitallista terveydelle. Suojaudu aerosoleilta käyttämällä luokan FFP 2 tai vastaavaa hengityssuojainta puhdistamisympäristön mukaan.

Käyttötarkoitus ja vastuuehdot C-, D-, E- ja P-sarja on tarkoitettu kotona puhdistamiseen ja pystyasennossa käytettäväksi. Muunlainen käyttäminen on kielletty. • Painepesurissa käytetään puhdistamistarkoituksen ja haluttujen tulosten mukaan erilaisia paineita ja pesuaineita. Noudata aina puhdistusaineiden käyttöja hävittämisohjeita sekä hätätilanteiden varalta annettuja ohjeita huolellisesti. • Älä käytä laitetta alle 0 °C:n lämpötilassa. Älä käynnistä jäätynyttä laitetta. Älä käytä laitetta sisätiloissa äläkä peitä sitä käyttämisen aikana. Tällainen käyttäminen on ohjeiden vastaista ja virheellistä. Virheellinen paine, pesuaine ja/tai toiminta voi vaurioittaa laitetta, pintoja, materiaaleja ja laitteita. Kaikki edellä mainittu käyttäminen on ohjeiden vastaista ja virheellistä. Nilfisk ei vastaa ohjeiden vastaisen tai virheellisen käyttämisen aiheuttamista vahingoista. Sivustossamme www.get-started.nilfisk.com on lisätietoja käyttämisestä ja hävittämisestä sekä ohjeita hätätilanteiden varalta.

Turvalaitteet ja niiden toiminta Laite pysähtyy automaattisesti, kun liipaisin vapautetaan. Laite käynnistyy uudelleen, kun liipaisinta painetaan. Ruiskutuskahvassa on lukituslaite. Kun se aktivoituu, ruiskutuskahvaa ei voi käyttää. Laitteessa on automaattinen itsestään nollautuva ylikuumenemissuojaus. Jos laite ylikuumenee, ylikuumenemissuojaus katkaisee virransyötön. Odota tällöin, että laite jäähtyy. Sisäinen hydraulinen turvaventtiili suojaa järjestelmää ylipaineelta.

Varotoimet Sähköliitäntä on annettava pätevän sähköasentajan tehtäväksi. Sen on täytettävä IEC 60364-1-määräykset. On suositeltavaa, että laitteen sähköliitännässä on vikavirtakytkin, joka katkaisee virransyötön, jos vikavirta ylittää 30 mA 30 ms:n ajan, tai maadoituksen koestuslaite. • Jos virtajohto on vahingoittunut, se on vaaran välttämiseksi vaihdatettava Nilfiskin valtuuttamassa huoltokorjaamossa tai valtuutetulla ammattilaisella. • Laitteita, joissa on merkinnät kahdesta jännitteestä ja taajuudesta, ei tarvitse säätää. • Lapset eivät saa leikkiä tällä laitteella, joten heitä on valvottava. • Käyttäjän ja kaikkien puhdistettavan kohteen läheisyydessä oleskelevien henkilöiden on suojauduttava puhdistamisen aikana irtoavalta ialta. • Käytä turvajalkineita, hengityssuojainta, suojalaseja, kuulonsuojaimia ja suojavaatteita käytön aikana. • Laitteen tuottama korkeapaine on pääasiallinen vaara. Pitele suihkusuutinta tiukasti molemmilla käsillä. Käytön aikana suihkusuuttimeen vaikuttaa takapotkuvoima ja vääntömomentti. • OSASSA 3:3 kerrotaan takapotkuvoiman suuruudesta. • Kuljetuksen aikana: Aseta laite vaakasuoraan asentoon pohja alaspäin. Kiinnitä hihnoilla.

EU Lapset eivät saa käyttää painepesureita. Fyysisesti, sensorisesti tai henkisesti rajoittuneet tai kokemattomat henkilöt voivat käytt

pode provocar danos sobre a máquina, superfícies, materiais e dispositivos. Todas as situações acima referidas são consideradas utilizações inadequadas e erradas. A Nilfisk não se responsabiliza por qualquer dano resultante de qualquer utilização indevida ou errada. Deverá consultar o nosso site em www.get-started.nilfisk.com para obter instruções e informações adicionais sobre utilização, situações de emergência e eliminação.

Dispositivos de segurança e respetivo funcionamento A máquina para automaticamente quando se liberta o gatilho. A máquina volta a funcionar quando se reativa o gatilho. O manípulo do pulverizador possui um dispositivo de bloqueio. Quando ativado, o manípulo do pulverizador não pode ser operado. A máquina possui um protetor térmico de reinicialização automática. Se a máquina estiver sobreaquecida, o protetor térmico irá cortar o fornecimento de energia. Neste caso, espere até que a máquina arrefeça. Uma válvula de segurança hidráulica integrada protege o sistema contra pressões elevadas.

Precauções A ligação à alimentação elétrica deverá ser realizada por um eletricista qualificado e deverá estar em conformidade com a norma IEC 60364-1. Recomenda-se que a fonte de alimentação elétrica deste equipamento inclua um dispositivo de corrente residual que interrompa a alimentação se a corrente de fuga para a terra exceder 30 mA durante 30 ms ou um dispositivo que comprove o circuito de ligação à terra. • Se o cabo de alimentação ficar danificado, deve ser substituído por um distribuidor autorizado da Nilfisk ou por uma pessoa devidamente qualificada para evitar qualquer perigo. • Não é necessária qualquer intervenção para ajustar máquinas marcadas com dupla tensão e frequência. • Exerça vigilância para que as crianças não brinquem com a máquina. • O operador e qualquer pessoa nas imediações do local de limpeza devem adotar medidas de proteção para não serem atingidos pelos fragmentos libertados durante a operação. • Use sempre botas de segurança, máscara respiratória, protetores auditivos, óculos de segurança e vestuário de proteção durante a operação. • A elevada pressão gerada pela máquina constitui uma fonte particular de perigo. Segure firmemente a lança pulverizadora com ambas as mãos. A lança pulverizadora é afetada por uma força de recuo e uma viragem súbita durante a operação. • Consultar PARTE 3:3 sobre a dimensão efetiva da força de recuo. • Durante o transporte: Posicione a máquina horizontalmente sobre o lado de trás e proteja com cintas.

Na UE As máquinas de lavagem de alta pressão não devem ser usadas nem mantidas por crianças. A máquina pode ser utilizada por pessoas com capacidades físicas, sensoriais ou mentais reduzidas ou com falta de experiência e conhecimentos caso sejam supervisionadas ou recebam instruções referentes à utilização segura da máquina e compreendam os riscos associados.

Fora da UE As máquinas de lavagem de alta pressão não devem ser usadas nem mantidas por crianças ou pessoas não preparadas ou por pessoas com capacidades físicas, sensoriais ou mentais diminuídas ou com falta de experiência e conhecimentos.

Parte 2:3 apresenta uma visão geral da máquina e elementos de operação juntamente com secções ilustradas sobre preparação, operação, ligação de água, armazenamento e manutenção do utilizador.

A Desembalar e preparar para utilizar Siga as ilustrações em A.

B Ligação à rede de distribuição de água potável As máquinas de lavagem de alta pressão não estão preparadas para serem ligadas à rede de distribuição de água potável. Consulte sempre os regulamentos nacionais antes de ligar a máquina à rede de distribuição de água potável e use um dispositivo anti-retorno. • Utilize uma mangueira de jardim de ½", com 10 a 25 m. • Siga as ilustrações em B.

C Ligação a outras fontes de água Pode ligar a máquina a, por ex., tanques de água pluvial, rios, lagos, cisternas, etc. e operá-la em modo de sucção. Siga as ilustrações em C.

D Emparelhamento do manípulo do pulverizador com a máquina Apenas as séries C-PG e D-PG. Após a inserção da bateria, D1.1, tem 2 min. para emparelhar o manípulo do pulverizador com a máquina. Será emitida uma luz intermitente cor de laranja enquanto procura pela máquina. Quando emparelhar, a luz será desligada. Siga as ilustrações D1.1 a D1.5. Se o emparelhamento abortar, emparelhe de acordo com as ilustrações D2.1 a D2.5. A regulação de potência é indicada pela luz verde, ver ilustração D3.1 e D3.2.

E Deixar a máquina sem vigilância > 5 min. ⚠ Ver avisos apresentados. Siga as ilustrações em E.

F Após a utilização e armazenamento Após a utilização deve sempre: Desligar a máquina. Esvaziar a água da máquina e dos acessórios para evitar danos de congelação. Retirar a ficha da tomada. Desligar a mangueira de entrada de água. Enrolar o cabo eléctrico e a mangueira de alta pressão para evitar danos no cabo, na mangueira de alta pressão e nos acessórios. O armazenamento da máquina não deve estar sujeito a congelamento. • Siga as ilustrações em F.

G Manutenção, inspeção e reparação A manutenção da máquina deverá ser feita sempre que a colocar a funcionar após um longo período de armazenamento. ⚠ Antes da utilização, verifique sempre se existem danos na máquina e nos equipamentos. Em caso de danos, atue de acordo comos avisos apresentados. • Não tente proceder a qualquer manutenção não descrita nas instruções. Se a máquina não arrancar, parar, trepidar, apresentar flutuações de pressão, solavancos do motor, fusíveis fundidos ou se não sair água, consulte o diagrama de resolução de problemas no nosso site www.get-started.nilfisk.com. Qualquer reparação deverá ser sempre realizada numa oficina autorizada pela Nilfisk com peças sobresselentes originais da Nilfisk. • Manutenção do utilizador de acordo com as ilustrações em G.

EL Οδηγίες ασφαλείας

Πριν την πρώτη χρήση του μηχανήματος, διαβάστε προσεκτικά τις οδηγίες. Φυλάξτε τις οδηγίες για μελλοντική χρήση.

⚠ Οι οδηγίες ασφαλείας που επισημαίνονται με αυτό το σύμβολο πρέπει να ακολουθούνται πιστά για την αποφυγή προσωπικού τραυματισμού ή σοβαρής υλικής ζημιάς.

• Οι οδηγίες αποτελούνται από 3 μέρη. Μέρος 1:3 Οδηγίες ασφαλείας. Μέρος 2:3 Αναφορικός στη σειρά User Guide. Μέρος 3:3 Αναφορικά στη σειρά Technical Data and Declaration.

Προειδοποιήσεις ⚠ Η συσκευή αυτή είναι σχεδιασμένη για χρήση με τα καθαριστικά προϊόντα που παρέχονται ή συνιστώνται από τη Nilfisk. Η χρήση άλλων καθαριστικών ή χημικών προϊόντων ενδέχεται να επηρεάσει αρνητικά την ασφάλεια του μηχανήματος. ⚠ Οι εκτοξευτήρες υψηλής πίεσης ενδέχεται να είναι επικίνδυνοι εάν χρησιμοποιηθούν εσφαλμένα. Ο πίδακας δεν πρέπει να είναι στραμμένος σε ανθρώπους, ηλεκτρικό εξοπλισμό από τάση ή στο ίδιο το μηχάνημα καθαρισμού. ⚠ Μην χρησιμοποιείτε το μηχάνημα κοντά σε άλλα άτομα, εκτός εάν φορούν προστατευτικά ρούχα. ⚠ Μη στοχεύετε τους εκτοξευτήρες προς το μέρος σας ή προς το μέρος άλλων ατόμων για να καθαρίσετε υποδήματα. ⚠ Κίνδυνος έκρηξης – Μη ψεκάζετε εύφλεκτα υγρά. ⚠ Τα μηχανήματα πλύσης υψηλής πίεσης δεν πρέπει να χρησιμοποιούνται από παιδιά ή μη εκπαιδευμένο προσωπικό. ⚠ Οι ελαστικοί σωλήνες υψηλής πίεσης, τα εξαρτήματα και οι σύνδεσμοι είναι σημαντικοί για την ασφάλεια της συσκευής. Να χρησιμοποιείτε μόνο ελαστικούς σωλήνες, εξαρτήματα και συνδέσμους που συνιστώνται από τη Nilfisk. ⚠ Για την εξασφάλιση της ασφάλειας του μηχανήματος, να χρησιμοποιείτε μόνο γνήσια ανταλλακτικά που συνιστώνται από τη Nilfisk. ⚠ Το νερό που έχει περάσει από τη βαλβίδα αποτροπής αντίστροφης ροής θεωρείται μη πόσιμο. ⚠ Μη χρησιμοποιείτε τη συσκευή, εάν το καλώδιο τροφοδοσίας ή άλλα σημαντικά εξαρτήματα της συσκευής έχουν υποστεί ζημιά, π.χ. συσκευές ασφαλείας, ελαστικοί σωλήνες υψηλής πίεσης, σκανδάλη πιστολέτου. ⚠ Ακατάλληλα καλώδια επέκτασης ενδέχεται να είναι επικίνδυνα. Εάν χρησιμοποιείται καλώδιο επέκτασης, πρέπει να είναι κατάλληλο για εξωτερική χρήση και η σύνδεση να διατηρείται στεγνή και μακριά από το έδαφος. Το καλώδιο συνιστάται να συνοδεύεται από καρούλι που θα κρατά την πρίζα τουλάχιστον 60 mm πάνω από το έδαφος. ⚠ Απενεργοποιείτε πάντα τη συσκευή και αποσυνδέετε το βύσμα από την πρίζα μετά το πέρας της εργασίας ή την εναλλαγή της συσκευής σε άλλη λειτουργία και κατά τις εργασίες συντήρησης και επισκευής. ⚠ Κατά τη χρήση του μηχανήματος καθαρισμού υψηλής πίεσης, μπορεί να δημιουργηθούν αερολύματα. Η εισπνοή αερολυμάτων μπορεί να είναι επικίνδυνη για την υγεία. Ενδέχεται να χρειάζονται αναπνευστικές μάσκες κλάσης FFP 2 ή αντίστοιχων προδιαγραφών, ανάλογα με το περιβάλλον καθαρισμού.

Προοριζόμενη χρήση και Όροι ευθύνης Οι σειρές C-, D-, E- και P- έχουν σχεδιαστεί αποκλειστικά για οικιακή χρήση και χρήση σε όρθια θέση. Οποιαδήποτε άλλη χρήση θεωρείται ακατάλληλη. • Ένα μηχάνημα πλύσης υψηλής πίεσης λειτουργεί με διαφορετικά επίπεδα πίεσης και απορρυπαντικά για διάφορες εργασίες καθαρισμού και αποτελέσματα. Ακολουθείτε πάντα τις οδηγίες σχετικά με τη χρήση και τη διάθεση των απορρυπαντικών, καθώς και τις οδηγίες έκτακτης ανάγκης. • Μην λειτουργείτε το μηχάνημα σε θερμοκρασίες κάτω από 0 °C. Ποτέ μην θέτετε το μηχάνημα σε λειτουργία αν είναι παγωμένο, μην το χρησιμοποιείτε σε εσωτερικούς χώρους και μην το καλύπτετε κατά τη χρήση. Αυτό θεωρείται ακατάλληλη και εσφαλμένη χρήση. Η χρήση ακατάλληλης πίεσης, απορρυπαντικών ή/και εφαρμογών ενδέχεται να προκαλέσει βλάβες στο μηχάνημα, σε επιφάνειες, υλικά και συσκευές. Όλα τα παραπάνω θεωρούνται ακατάλληλη και εσφαλμένη χρήση. Η Nilfisk δεν αποδέχεται τη νομική ευθύνη για οποιαδήποτε ζημιά προκύψει από ακατάλληλη χρήση. Ανατρέξτε στην ιστοσελίδα μας στη διεύθυνση www.get-started.nilfisk.com για περαιτέρω οδηγίες και πληροφορίες σχετικά με τη χρήση, τις περιπτώσεις έκτακτης ανάγκης και τη διάθεση.

Συσκευές ασφαλείας και η λειτουργία τους Το μηχάνημα σταματά αυτόματα όταν αφήσετε τη σκανδάλη. Η συσκευή θα αρχίσει ξανά να λειτουργεί όταν ενεργοποιήσετε εκ νέου τη σκανδάλη. Η λαβή ψεκασμού διαθέτει ένα μηχανισμό κλειδώματος. Όταν έχει ενεργοποιηθεί, η λαβή ψεκασμού δεν μπορεί να χρησιμοποιηθεί. Το μηχάνημα διαθέτει αυτόματη αυτο-επαναφερόμενη θερμική προστασία. Αν το μηχάνημα υπερθερμανθεί, ο θερμοστάτης διακόπτει την παροχή ρεύματος. Σε αυτή την περίπτωση, περιμένετε μέχρι να ψυχθεί το μηχάνημα. Μια ενσωματωμένη υδραυλική βαλβίδα ασφαλείας προστατεύει το σύστημα από πιθανή υπερβολική αύξηση της πίεσης.

Προφυλάξεις Η σύνδεση ηλεκτρικής παροχής πρέπει να πραγματοποιείται από εξειδικευμένο ηλεκτρολόγο και σύμφωνα με το πρότυπο IEC 60364-1. Συνιστάται η ηλεκτρική παροχή σε αυτή τη συσκευή να περιλαμβάνει είτε διάταξη προστασίας ρεύματος διαρροής που θα διακόπτει την παροχή εάν η διαρροή ρεύματος προς τη γη υπερβεί τα 30 mA για 30 ms, είτε μια διάταξη που θα επιβεβαιώνει το κύκλωμα γείωσης. • Εάν το καλώδιο τροφοδοσίας έχει υποστεί ζημιά, πρέπει να αντικατασταθεί από έναν εξουσιοδοτημένο διανομέα της Nilfisk ή από ένα εξίσου εξειδικευμένο άτομο για αποφυγή κινδύνων. • Δεν χρειάζεται καμία ενέργεια για την προσαρμογή μηχανημάτων με ένδειξη διπλής τάσης και συχνότητας. • Επιβλέπετε τα παιδιά, ώστε να μην παίζουν με το μηχάνημα. • Ο χειριστής και οποιοσδήποτε βρίσκεται κοντά στο χώρο κατά τη διάρκεια του καθαρισμού θα πρέπει να προστατεύει τον εαυτό του από θραύσματα που μπορεί να εκτοξευτούν κατά τη διάρκεια της λειτουργίας. • Να φοράτε πάντα υποδήματα ασφαλείας, μάσκα, ωτοασπίδες, προστατευτικά γυαλιά και προστατευτική ενδυμασία κατά τη διάρκεια της λειτουργίας. • Η υψηλή πίεση που δημιουργείται από το μηχάνημα είναι μια ιδιαίτερη πηγή κινδύνου. Κρατάτε τη διάταξη ψεκασμού γερά και με τα δύο χέρια. Στη διάταξη ψεκασμού ασκείται πίεση ώθησης κατά τη λειτουργία. • Ανατρέξτε στο ΜΕΡΟΣ 3: 3 για το πραγματικό μέγεθος της πίεσης ώθησης. • Κατά τη μεταφορά: Τοποθετήστε το μηχάνημα σε οριζόντια θέση στο πίσω μέρος και στερεώστε το με ιμάντες.

Εντός της Ε.Ε. Τα μηχανήματα πλύσης υψηλής πίεσης δεν πρέπει να χρησιμοποιούνται ή να συντηρούνται από παιδιά. Το μηχάνημα μπορεί να χρησιμοποιηθεί από άτομα με μειωμένη φυσική, αισθητήρια ή νοητική ικανότητα ή με έλλειψη εμπειρίας ή γνώσεων, μόνο εάν επιβλέπονται ή τους έχουν δοθεί οδηγίες σχετικά με την ασφαλή χρήση του μηχανήματος και κατανοούν τους κινδύνους.

Το μέρος 2:3 παρέχει μια γενική επισκόπηση του μηχανήματος και της λειτουργίας μαζί με εικόνες σχετικά με την προετοιμασία, τη λειτουργία, τη σύνδεση με την παροχή νερού, την αποθήκευση και τη συντήρηση από τον χρήστη.

A Αποσυσκευασία και προετοιμασία για τη χρήση Ακολουθήστε τις εικόνες στο A.

B Σύνδεση με το δίκτυο πόσιμου νερού Τα μηχανήματα πλύσης υψηλής πίεσης πλυντήρια, δεν είναι κατάλληλα για σύνδεση με το δίκτυο πόσιμου νερού. Να ελέγχετε πάντα τους εθνικούς κανονισμούς προτού συνδέσετε το μηχάνημα στο δίκτυο πόσιμου νερού και να χρησιμοποιείτε μία βαλβίδα αποτροπής αντίστροφης ροής, εάν απαιτείται • Χρησιμοποιήστε ποτιστικό λάστιχο ½", 10-25 m. • Ακολουθήστε τις εικόνες στο B.

C Σύνδεση σε άλλες παροχές νερού Μπορείτε να συνδέσετε το μηχάνημα π.χ. σε δεξαμενές όμβριων υδάτων, ποτάμια, λίμνες και δεξαμενές κ.λπ και να το λειτουργήσετε σε λειτουργία αναρρόφησης. Ακολουθήστε τις εικόνες στο C.

D Σύζευξη λαβής ψεκασμού και μηχανήματος Σειρές C-PG και D-PG μόνο. Μετά την τοποθέτηση της μπαταρίας, D1.1, έχετε 2 λεπτά για να κάνε τη σύζευξη της λαβής ψεκασμού με το μηχάνημα. Η λυχνία αναβοσβήνει με πορτοκαλί χρώμα κατά την αναζήτηση του μηχανήματος. Όταν γίνει η σύζευξη, η λυχνία σβήνει. Ακολουθήστε τις εικόνες D1.1 ως D1.5. Αν η σύζευξη ματαιωθεί, προχωρήστε σε σύζευξη σύμφωνα με τις εικόνες D2.1 ως D2.5. Η ρύθμιση ισχύος υποδεικνύεται από την πράσινη λυχνία, δείτε εικόνες D3.1 και D3.2.

E Παραμονή συσκευής χωρίς επίβλεψη > 5 λεπτά. ⚠ Δείτε τις προειδοποιήσεις. Ακολουθήστε τις εικόνες στο E.

F Ολοκλήρωση χρήσης και αποθήκευση Πάντοτε μετά τη χρήση: Σβήστε το μηχάνημα. Αδειάστε το μηχάνημα και τα αξεσουάρ από το νερό για να αποφύγετε τυχόν βλάβες από παγετό. Αφαιρέστε το φις από την πρίζα. Αποσυνδέστε τον εύκαμπτο σωλήνα εισόδου νερού. Τυλίξτε το καλώδιο τροφοδοσίας και τον εύκαμπτο σωλήνα υψηλής πίεσης – για να αποφύγετε την πρόκληση φθοράς στο καλώδιο, στον εύκαμπτο σωλήνα υψηλής πίεσης και στα εξαρτήματα. Κατά την αποθήκευση, το μηχάνημα πρέπει να είναι προστατευμένο από τον παγετό. Ακολουθήστε τις εικόνες στο F.

G Συντήρηση, επιθεώρηση και επισκευή Η συντήρηση του μηχανήματος πρέπει να γίνεται πάντα κατά την εκκίνηση λειτουργίας μετά από μεγάλο χρονικό διάστημα αποθήκευσης. ⚠ Πριν από τη χρήση, να επιθεωρείτε πάντα το μηχάνημα και τον εξοπλισμό για τυχόν ζημιές. Σε περίπτωση ζημιών, ενεργήστε σύμφωνα με τις προειδοποιήσεις που παρατίθενται. • Μην επιχειρήσετε να πραγματοποιήσετε οποιαδήποτε εργασία συντήρησης που δεν περιγράφεται στις οδηγίες. Αν η συσκευή δεν ενεργοποιείται ή απενεργοποιείται, είναι παρουσιάζει δονήσεις, εάν υπάρχουν αυξομειώσεις στην πίεση, εάν υπάρχει πρόβλημα στον κινητήρα, εάν η ασφάλεια έχει καεί ή εάν δεν εξέρχεται νερό, ανατρέξτε στο διάγραμμα αντιμετώπισης προβλημάτων στην ιστοσελίδα μας στο www.get-started.nilfisk.com. Όλες οι επισκευές πρέπει να πραγματοποιούνται πάντα από εξουσιοδοτημένο συνεργείο της Nilfisk και με αυθεντικά ανταλλακτικά Nilfisk. • Συντήρηση από το χρήστη σύμφωνα με τις εικόνες στο G.

TR Güvenlik Talimatları

Makinenin ilk kullanımından önce talimatları dikkatli biçimde okuyun. Talimatlar, daha sonra gerekebileceğinden saklanmalıdır.

⚠ Kişisel yaralanmaları ve eşyalarda meydana gelebilecek ciddi zararları önlemek için, bu simgeyle işaretlenen güvenlik yönergelerine uyulmalıdır.

• Talimatlar 3 bölümden oluşmaktadır. Bölüm 1:3 Güvenlik Talimatları Bölüm 2:3 Seriye özel User Guide. Bölüm 3:3 Seriye özel Technical Data and Declaration.

Uyarılar ⚠ Bu makine, Nilfisk tarafından sağlanan ya da önerilen temizlik maddeleriyle kullanılmak üzere tasarlanmıştır. Başka temizlik maddelerinin ya da kimyasalların kullanılması, makinenin güvenliğini olumsuz yönde etkileyebilir. ⚠ Yüksek basınçlı su jetleri, yanlış kullanılırsa tehlikeli olabilir. Su jeti, insanlara, canlı elektrik bulunan cihazlara ya da makinenin kendisine yönlendirilmemelidir. ⚠ Makineyi, koruyucu giysiler giymedikleri sürece insanların menzil içinde bulunduğu yerlerde kullanmayın. ⚠ Ayakkabıları temizlemek için kendinize ya da başkalarına doğrultmayın. ⚠ Patlama riski – Yanıcı sıvılar püskürtmeyin. ⚠ Yüksek basınçlı yıkama makineleri, çocuklar ya da eğitimsiz personel tarafından kullanılmamalıdır. ⚠ Yüksek basınçlı hortumlar, montaj elemanları ve bağlantı parçaları, makininin güvenliği açısından önemlidir. Yalnızca Nilfisk tarafından önerilen hortumları, montaj elemanlarını ve bağlantı parçalarını kullanın. ⚠ Makinenin güvenliğinden emin olmak için yalnızca Nilfisk tarafından önerilen orijinal yedek parçaları kullanın. ⚠ Geri tepme önleyiciden geriye akan su, içilemez olarak kabul edilmektedir. ⚠ Makinenin, elektrik kablosu ya da güvenlik araçları, yüksek basınçlı hortum ya da tetikli tabanca gibi önemli parçaları hasar görmüşse makineyi kullanmayın. ⚠ Yetersiz nitelikteki uzatma kabloları tehlikeli olabilir. Eğer bir uzatma kablosu kullanılıyorsa, bu kablo dış mekanda kullanıma uygun olmalı ve bağlantının kuru ve yerden yukarıda tutulması gerekmektedir. Bunun, prizi en az yerden 60 mm yukarıda tutan bir kablo makarası ile yapılması önerilmektedir. ⚠ Yanında kimse olmadan bırakırken, kullanmayı tamamladığınızda ya da başka bir işlev için dönüştürürken, onarım ve bakım yaparken makineyi kapatın ve fişini çekin. ⚠ Yüksek basınçlı yıkama makinelerinin kullanımı sırasında aerosoller ortaya çıkabilir. Aerosollerin solunması, sağlık açısından tehlikeli olabilir. Aerosollere karşı koruma sağlamak için temizlik ortamına bağlı olarak FFP 2 ya da eşdeğeri bir solunum maskesi gerekli olabilir.

Hedeflenen Kullanım ve Sorumluluk Koşulları C-, D-, E- ve P-serisi, yalnızca ev tipi temizlik amaçları için ve yalnızca dikey konumda kullanılmak üzere geliştirilmiştir. Tüm diğer uygulamalar uygunsuz kullanım olarak kabul edilecektir. • Yüksek basınçlı yıkama makinesi çeşitli temizlik görevleri ve sonuçları için farklı basınç seviyeleri ve temizlik deterjanları ile çalışır. Her zaman kullanım, acil durum ve atma ile ilgili olarak deterjanların üzerindeki talimatları uygulayın. • Makineyi 0°C'den düşük sıcaklıklarda çalıştırmayın. Donmuş bir makineyi asla çalıştırmayın, makineyi asla kapalı alanlarda kullanmayın ve kullanım sırasında üstünü kapatmayın. Bunlar uygunsuz ve yanlış kullanım olarak kabul edilmektedir. Yanlış basınç, deterjan ve/veya uygulamaların kullanılması makinede, yüzeylerde, malzemelerde ve cihazlarda hasara neden olabilir. Yukarıdakilerin tümü uygunsuz ve yanlış kullanım olarak kabul edilmektedir. Nilfisk, uygunsuz ya da yanlış kullanımdan kaynaklanacak hasarlardan dolayı hiçbir sorumluluk kabul etmemektedir. Kullanım, acil durum ve atma ile ilgili daha fazla talimat ve bilgi için lütfen www.get-started.nilfisk.com adresindeki web sitemize bakın.

Güvenlik araçları ve çalışmaları Tetik bırakıldığında makine otomatik olarak durur. Tetiğine yeniden basıldığında makine yeniden çalışmaya başlar. Püskürtme kolunda bir kilitleme düzeneği bulunmaktadır. Devreye sokulduğunda püskürtme kolu çalıştırılamaz. Makinede kendini otomatik olarak sıfırlayan bir termal koruma sistemi bulunmaktadır. Makine fazla ısındığında termal koruma elektrik beslemesini kesecektir. Bu durumda makinenin soğumasını bekleyin. Tümleşik hidrolik emniyet valfi, sistemi aşırı yüksek basınçlara karşı korumaktadır.

Önlemler Elektrik besleme bağlantısı, nitelikli bir elektrikçi tarafından ve IEC 60364-1'e uygun biçimde yapılmalıdır. Bu makinenin bağlanacağı elektrik kaynağında, toprağa geçen akım kaçağı 30 ms boyunca 30 mA'yı aştığında, elektrik beslemesini kesecek bir fazla akım cihazı ya da toprak devresini kanıtlayacak bir cihaz bulunmalıdır. Elektrik kablosu zarar gördüğünde tehlike yaratmaması için yetkili Nilfisk dağıtıcısı ya da benzer şekilde niteliklere sahip bir kişi tarafından değiştirilmelidir. • Çift voltaj ve frekansla işaretlenen makinelerin ayarlanması için herhangi bir işlem yapılması gerekmez. • Çocukların makineyle oynamaması için gözetim altında tutun. • Makineyi kullanan kişi ve temizlik yapılan bölgenin hemen yakınında bulunan kişiler, temizlik işlemi sırasında yerinden fırlayabilecek maddelerin çarpması tehlikesine karşı kendilerini korumalıdır. • Çalıştırma sırasında her zaman güvenlik botları, solunum maskesi, kulak koruması, gözlük takın ve koruyucu giysiler giyin. • Bu makine ile oluşturulan yüksek basınç önemli bir tehlike kaynağıdır. Püskürtme borusunu iki elinizle sıkıca tutun! Püskürtme borusu çalışma sırasında geri tepme kuvvetinden ve ani torktan etkilenir. • Geri tepme kuvvetinin gerçek büyüklüğü için BÖLÜM 3:3'e bakın. • Taşıma sırasında: Makineyi yatay olarak arkaya yatırın ve kayışlarla sabitleyin.

AB Dışında Yüksek basınçlı yıkama makineleri, çocuklar ya da bu konuda eğitim almamış kişiler ya da düşük fiziksel, algısal ya da zihinsel yeteneklere sahip ya da deneyimsiz ve yeterli bilgiye sahip olmayan kişiler tarafından kullanılmamalı ve bu makinelerin bakımları bu tür kişilerce yapılmamalıdır..

Bölüm 2:3 Makine ve çalışan parçalarıyla ilgili genel bilgiler verirken aynı zamanda hazırlık, çalıştırma, su bağlantısı, saklama ve kullanıcı bakım işlemleriyle ilgili resimli bölümler içerir.

A Ambalajı açma ve kullanma hazırlığı A'da verilen resimlere bakın.

B Musluk suyu şebekesine bağlantı Yüksek basınçlı yıkama makineleri musluk suyu şebekesine bağlantıya uygun değildir. Makineyi musluk suyu şebekesine bağlamadan önce her zaman ulusal yönetmelikleri kontrol edin ve gerekiyorsa geri tepme önleyici kullanın. • 10-25 m uzunluğunda ½" bahçe hortumu kullanın. • B'de verilen talimatları uygulayın.

C Diğer su kaynaklarına bağlantı Makineyi yağmur suyu biriktirme haznelerine, nehirlere, göllere ve sarnıçlara vb. bağlayabilirsiniz ve emme modunda kullanabilirsiniz. C'de verilen talimatları uygulayın.

D Püskürtme kolu ve yalnızca C-PG ve D-PG serisi makinelerin eşleştirilmesi. Pilleri takıktan sonra, D1.1, püskürtme kolu ile makineyi eşleştirmek için 2 dakika süreniz vardır. Makine aranırken ışık turuncu renkte yanıp sönecektir. Eşleştirildiğinde ışık sönecektir. D1.1 - D1.5 arası resimlere uygun hareket edin. Eşleştirme yarıda kesilirse D2.1 - D2.5 arası resimlerde verilen şekilde eşleştirme yapın. Güç düzenlemesi yeşil ışıkla gösterilir, D3.1 ve D3.2 resimlerine bakın.

E Makinenin 5 dakikadan uzun süre yanında kimse olmadan bırakılması ⚠ Listelenen uyarılara bakın. E'de verilen talimatları uygulayın.

F Kullandıktan ve saklamadan sonra Kullandıktan sonra her zaman şunları yapın: Makineyi kapatın. Donmaya bağlı hasarları önlemek için makineyi ve aksesuarları boşaltın. Fişi prizden çıkartın. Su girişi hortumunu ayırın. Kablo, yüksek basınçlı hortum ve bağlantı parçalarının zarar görmesini önlemek için elektrik kablosunu ve yüksek basınçlı hortumu sarın. Makinenin saklandığı yerde donma riski olmamalıdır. • F'de verilen talimatları uygulayın.

G Bakım, inceleme ve onarım Uzun süre saklandıktan sonra ilk çalıştırma sırasında her zaman makinenin bakımı yapılmalıdır. ⚠ Kullanmadan önce makineyi ve donanımları her zaman hasarlara karşı inceleyin. Hasar durumunda, listelenen uyarılara göre hareket edin. • Bu kullanma talimatlarında verilmeyen hiçbir bakım işi yapmaya çalışmayın. Eğer makine başlamazsa, durursa, çalışıp duruyorsa, basınç değişiyorsa, motor zorlanıyorsa, sigorta atıyorsa ya da su çıkmıyorsa, www.get-started.nilfisk.com web sitemizdeki sorun giderme tablosuna bakın. Tüm gerekli onarım işlemleri mutlaka bir Nilfisk yetkili bir bakım atölyesinde ve orijinal Nilfisk yedek parçalar kullanılarak yapılmalıdır. • Kullanıcı bakım işlemleri G'de verilen resimlere göre yapılmalıdır.

CS Bezpečnostní pokyny

Před prvním použitím zařízení si pečlivě přečtěte pokyny. Pokyny si uschovejte pro pozdější použití.

⚠ Bezpečnostní pokyny označené tímto symbolem musí být dodržovány, aby nedošlo ke zraněním či vážným škodám na majetku.

• Návod se skládá ze 3 částí. Část 1:3 Bezpečnostní pokyny. Část 2:3 Specifická User Guide (Uživatelská příručka) pro danou řadu. Část 3:3 Specifické Technical Data and Declaration (Technické údaje a prohlášení) pro danou řadu.

Varování ⚠ Toto zařízení je určeno pro použití s čisticími prostředky dodanými nebo doporučenými společností Nilfisk. Použití jiných čisticích prostředků nebo chemikálií může nepříznivě ovlivnit bezpečnost zařízení. ⚠ Vysokotlaké trysky mohou být při nesprávném použití nebezpečné. Tryskou není dovoleno mířit na osoby, elektrická zařízení pod napětím ani na samotné čisticí zařízení. ⚠ Nepoužívejte zařízení v oblastech s výskytem osob, jež nejsou vybaveny ochranným oděvem. ⚠ Nemiřte tryskou proti sobě ani jiným osobám za účelem čištění obuvi. ⚠ Nebezpečí výbuchu – nestříkejte hořlavé kapaliny. ⚠ Vysokotlaké čisticí zařízení nesmějí používat děti ani neškolený personál. ⚠ Vysokotlaké hadice, šroubení a spojky jsou důležité pro bezpečnost stroje. Používejte pouze hadice, šroubení a spojky doporučené společností Nilfisk. ⚠ V rámci zajištění bezpečnosti zařízení používejte pouze originální náhradní díly doporučené společností Nilfisk. ⚠ Vodu procházející zpětným ventilem nelze pokládat za pitnou. ⚠ Zařízení nepoužívejte, jestliže je poškozený napájecí kabel nebo důležité díly, např. bezpečnostní zařízení, vysokotlaké hadice nebo stříkací pistole. ⚠ Nevhodné prodlužovací kabely mohou být nebezpečné. Pokud se používá prodlužovací kabel, musí být vhodný pro venkovní použití, přípojka musí být udržována v suchu a nesmí ležet na zemi. Doporučujeme použít kabelový naviják, jenž bude mít zásuvku alespoň 60 mm nad zemí. ⚠ Při ponechání zařízení bez dozoru, po dokončení práce, při změně funkce nebo provádění oprav a údržby nezapomeňte zařízení vypnout a odpojit ze zásuvky. ⚠ Při používání vysokotlakých čisticích zařízení může docházet k tvorbě aerosolu. Vdechování aerosolů může být nebezpečné pro zdraví. K ochraně před aerosoly může být zapotřebí použít respirátor filtrační třídy FFP3 nebo ekvivalentní pomůcku – v závislosti na prostředí.

Účel použití a podmínky odpovědnosti Produkty řady C, D, E a P byly vyvinuty pouze pro účely čištění v domácnosti a pro použití ve svislé poloze. Jakékoli jiné použití je pokládáno za nesprávné. • Vysokotlaké čisticí zařízení pracuje s různými úrovněmi tlaku a čisticími prostředky pro různé čisticí práce a výsledky. Při používání, řešení nouzových situací a likvidaci vždy postupujte podle návodů k použití čisticích prostředků. • Se zařízením nepracujte při teplotách pod 0 °C. Nikdy nestartujte promrzlé zařízení, nikdy nepracujte ve vnitřních prostorách a zařízení v průběhu používání nikdy nezakrývejte. Takové používání se pokládá za nesprávné a nepatřičné. Použití nesprávného tlaku, nesprávného mycího prostředku či nesprávná aplikace může způsobit poškození mycího stroje, čištěných ploch, materiálů či zařízení. Veškeré výše uvedené případy jsou pokládány za nesprávné a nepatřičné používání. Společnost Nilfisk nenese žádnou odpovědnost za jakékoli škody vzniklé nesprávným nebo nepatřičným používáním. Další pokyny k používání, řešení nouzových situací a likvidaci naleznete na našich webových stránkách www.get-started.nilfisk.com.

Bezpečnostní zařízení a jejich funkce Po uvolnění spouště se zařízení automaticky vypne. Opětovné spuštění provedete stisknutím spouště. Stříkací pistole je vybavena pojistkou. Při její aktivaci nelze stříkací pistoli používat. Zařízení je vybaveno tepelnou ochranou s automatickým samočinným resetováním. Při přehřátí tepelná ochrana odpojí přívod napájení. V takovém případě počkejte, až zařízení vychladne. Integrovaný hydraulický pojistný ventil chrání systém před nadměrným tlakem.

Bezpečnostní opatření Elektrickou přípojku musí zajistit kvalifikovaný elektrikář v souladu s normou IEC 60364-1. Doporučuje se, aby elektrické připojení zařízení zahrnovalo proudový chránič přerušující dodávku energie, jestliže svodový zemní proud překročí hodnotu 30 mA za 30 ms, nebo zařízení zajišťující uzemnění obvodu. • Jestliže je napájecí kabel poškozený, musí být v rámci předcházení nebezpečí vyměněn dodavatelem autorizovaným společností Nilfisk nebo podobně kvalifikovanou osobou. • U zařízení s vyznačeným duálním napětím a kmitočtem není třeba provádět žádné úpravy. • Dohlédněte na děti, aby si se zařízením nehrály. • Obsluha a veškeré osoby v bezprostřední blízkosti místa čištění musí provést opatření k vlastní ochraně před zasažením drobnými úlomky odvrženými během provozu. • Při práci vždy používejte bezpečnostní obuv, respirátor, ochranu sluchu, brýle a ochranný oděv. • Vysoký tlak generovaný zařízením je zvláštním zdrojem nebezpečí. Stříkací násadec držte pevně oběma rukama. Na stříkací násadec působí při provozu síly zpětného rázu a náhlý točivý moment. • Skutečné hodnoty síly zpětného rázu jsou uvedeny v ČÁSTI 3:3. • Během přepravy: Zařízení postavte vodorovně na zadní stranu a zajistěte jej pásy.

V EU Obsluha a údržbu vysokotlakých čisticích zařízení nesmějí provádět děti. Zařízení smí používat osoby se sníženou fyzickou, smyslovou nebo mentální způsobilostí nebo s nedostatkem zkušeností a znalostí, pokud jsou pod dohledem nebo pokud byly ohledně bezpečného používání zařízení poučeny a chápou související nebezpečí.

Část 2:3 poskytuje obecný přehled o zařízení a prvcích obsluhy spolu s ilustrovanými částmi týkajícími se přípravy, provozu, připojení vody, skladování a uživatelské údržby.

A Rozbalení a příprava k použití Viz obrázky v části A.

B Připojení k přívodu pitné vody Vysokotlaká čisticí zařízení nejsou vhodná pro připojení k přívodu pitné vody. Před připojením zařízení k přívodu pitné vody vždy zkontrolujte vnitrostátní předpisy a v případě potřeby použijte zpětný ventil. • Použijte ½" zahradní hadici, 10–25 m. • Postupujte podle obrázků v části B.

C Připojení k jiným zdrojům vody Zařízení můžete připojit např. k nádobám s dešťovou vodou, říčním tokům, jezerům, cisternám apod. a provozovat jej v sacím režimu. Postupujte podle obrázků v

Kornmarksvej 1|DK-2605 Broendby|Denmark|Tel.: (+45) 4323 8100
Part 1:3 Safety Instructions High Pressure Washers, C, D, E and P series

LT Saugos instrukcijos

Prieš eksploatuodami pirmą kartą, atidžiai perskaitykite instrukcijas. Pasilikite instrukcijas ateičiai.

Kad nesusižalotų žmonės ir nebūtų stipriai apgadinta nuosavybė, vadovaukitės šiuo simboliu pažymėtomis saugos instrukcijomis.

• Instrukcijas sudaro 3 dalys. 1:3 dalis. Saugos instrukcijos. 2:3 dalis. Konkrečios serijos User Guide. 3:3 dalis. Konkrečios serijos Technical Data and Declaration.

Įspėjimai ⚠ Šis prietaisas buvo sukurtas eksploatuoti kartu su „Nilfisk“ tiekiamais arba rekomenduojamais plovikliais. Naudodami kitokius ploviklius ar chemines medžiagas galite pakenkti prietaiso saugumui. ⚠ Netinkamai naudojama aukšto slėgio vandens srovė yra pavojinga. Srovės negalima nukreipti į žmones, veikiančią elektros įrangą ar patį plautuvą. ⚠ Nenaudokite prietaiso arti kitų asmenų, jeigu jie nedėvi apsauginių drabužių. ⚠ Nenukreipkite srovės į save ar kitus žmones, norėdami nuvalyti avalynę. ⚠ Sprogimo pavojus. Nepurkškite degių skysčių. ⚠ Draudžiama slėginius plautuvus naudoti vaikams arba neapmokytiems darbuotojams. ⚠ Aukšto slėgio žarnos, jungiamosios detalės ir movos yra labai svarbios prietaiso saugumui. Naudokite tik „Nilfisk“ rekomenduojamas žarnas, jungiamąsias detales ir movas. ⚠ Kad mašina būtų saugi, naudokite tik „Nilfisk“ rekomenduojamas atsargines detales. ⚠ Pro atbulinio srauto stabdiklius pratekėjęs vanduo yra laikomas netinkamu gerti. ⚠ Prietaiso nenaudokite, jei maitinimo laidas ar svarbios prietaiso dalys yra pažeistos, pavyzdžiui, apsaugos prietaisai, aukšto slėgio žarnos, pistoletas. ⚠ Netinkami pailginimo laidai gali kelti pavojų. Naudojamas pailginimo laidas turi būti tinkamas naudoti lauke, o sujungimo vieta turi būti laikoma sausai ir pakelta nuo žemės. Šiuo tikslu rekomenduojama naudoti laido ritę, kuri prilaiko lizdą mažiausiai 60 mm virš žemės. ⚠ Palikdami be priežiūros, baigę darbus, keisdami funkciją, remontuodami ar atlikdami techninės priežiūros darbus, prietaisą išjunkite ir ištraukite iš lizdo. ⚠ Naudojant aukšto slėgio plautuvus gali susiformuoti aerozoliai. Įkvėpus aerozolių gali kilti pavojus sveikatai. Atsižvelgdami į aplinką, apsaugai nuo aerozolių naudokite FFP 2 arba aukštesnės klasės kvėpavimo apsaugos priemones.

Paskirtis ir įsipareigojimo sąlygos C, D, E ir P serijos skirtos tik buitiniam naudojimui, prietaisą laikant pastatytą statmenai. Naudojimas kitu tikslu yra laikomas netinkamu naudojimui. • Aukšto slėgio plautuve galima nustatyti kelių lygių slėgį ir naudoti įvairiems darbams atlikti bei rezultatams pasiekti skirtus ploviklius. Būtinai laikykitės ploviklių naudojimo, nenumatytų atvejų ir utilizavimo nurodymų. • Prietaiso neeksploatuokite žemesnėje kaip 0 °C aplinkoje. Jokiu būdu nejunkite užšalusio prietaiso, nenaudokite patalpoje ir naudodami niekada neuždenkite. Tai laikoma netinkamu naudojimu. Pasirinkus netinkamą slėgį, ploviklį ir (arba) naudojimo vietą galima apgadinti prietaisą, paviršius, medžiagas ir įtaisus. Visa tai yra laikoma netinkamu naudojimu. „Nilfisk“ neprisiima atsakomybės už bet kokią žalą, padarytą dėl netinkamo naudojimo. Daugiau nurodymų ir informacijos apie naudojimą, nenumatytus atvejus ir utilizavimą rasite mūsų interneto puslapyje www.get-started.nilfisk.com.

Apsaugos ir jų veikimas Atleidus spragtuką, prietaisas išsijungia automatiškai. Vėl įjungus spragtuką, prietaisas įsijungia. Purkštuvo rankenoje yra sumontuotas blokavimo įtaisas. Įjungus, purkštuvo rankena nebeveikia. Prietaise sumontuotas automatinis savaime atsistatantis terminis saugiklis. Prietaisui perkaitus, terminis saugiklis nutraukia elektros tiekimą. Tokiu atveju palaukite, kol prietaisas atvės. Integruotas hidraulinis apsauginis vožtuvas saugo sistemą nuo per didelio slėgio.

Atsargumo priemonės Elektros jungtis turi įrengti kvalifikuotas elektrikas. Taikomi IEC 60364-1 direktyvos reikalavimai. Elektros tiekimo į šią mašiną grandinėje rekomenduojama sumontuoti liekamosios srovės įtaisus, kurie nutraukia tiekimą, jei per 30 ms srovės nuotėkis į žemę viršija 30 mA, arba įtaisus, kurie užtikrina grandinės įžeminimą. • Jei maitinimo laidas pažeistas, pavojų išvengsite, jei jį pakeis „Nilfisk“ įgaliotas platintojas ar kitas reikiamos kvalifikacijos asmuo. • Dvigubos įtampos ir dažnio lipdukais pažymėtų prietaisų reguliuoti nereikia. • Prižiūrėkite vaikus, kad jie su prietaisu nežaistų. • Operatorius ir visi netoli valymo vietos esantys asmenys, turėtų imtis veiksmų, kad apsaugotų save nuo proceso metu galinčių atsirasti nuolaužų. • Darbo metu mūvėkite apsauginius batus, kvėpavimo kaukes, ausų apsaugą, apsauginius akinius ir apsauginius drabužius. • Prietaiso sukuriamas aukštas slėgis kelia didelį pavojų. Purškimo antgalį laikykite tvirtai suėmę abiem rankomis. Veikimo metu purškimo antgalį veikia atatrankos jėga ir staigus sukimo momentas. • Tikslias atatrankos jėgos vertes rasite 3:3 DALYJE. • Transportuojant: Pastatykite prietaisą horizontaliai ant šono ir pritvirtinkite diržais.

ES Aukšto slėgio plautuvų negalina naudoti ir prižiūrėti vaikams. Prietaisą gali naudoti asmenys su fizine, sensorine ar protine negalia arba asmenys, neturintys pakankamai patirties ir žinių, jei jie yra prižiūrimi arba apmokyti, kaip prietaisą naudoti saugiai, ir supranta rizikos veiksnius.

2:3 dalyje pateikiamas bendrojo pobūdžio prietaiso ir veikimo elementų aprašymas bei iliustracijos, susijusios su paruošimu, eksploatavimu, vandens tiekimo prijungimu, sandėliavimu ir technine priežiūra.

A Išpakavimas ir paruošimas eksploatuoti Vadovaukitės nurodymais A punkte.

B Prijungimas prie geriamojo vandens vandentiekio Prietaiso negalima jungti prie geriamojo vandens vandentiekio. Prieš prietaisą jungdami prie geriamojo vandens vandentiekio ir naudodami atbulinio srauto stabdiklius (jei reikia), atsižvelkite į vietinius reikalavimus. • Naudokite pusantro colio skersmens sodo žarną, 10–25 m. • Vadovaukitės B punkto nurodymais.

C Prijungimas prie kitų vandens šaltinių Prietaisą galite prijungti prie, pavyzdžiui, lietaus vandens talpų, upių, ežerų, cisternų ir kt. bei leisti jai veikti siurbimo režimu. Vadovaukitės C punkto nurodymais.

D Purkštuvo rankenos ir prietaiso susiejimas Tik C-PG ir D-PG serijoms. Tik C-PG ir D-PG serijoms Įdėję bateriją , D1.1, turite 2 minutes susieti purkštuvo rankeną su prietaisu. Ieškant prietaiso, lemputė mirksės oranžine spalva.Susiejus, lemputė išsijungs. Žr. iliustracijas D1.1–D1.5. Jei susiejimo procesas nutrūksta, procesą atlikite pagal iliustracijų D2.1–D2.5 nurodymus. Maitinimo būsena nurodoma žalios spalvos lempute (žr. D3.1 ir D3.2 iliustracijas).

E Prietaiso palikimas be priežiūros > 5 min. ⚠ Žr. išvardintus įspėjimus. Vadovaukitės E iliustracijos nurodymais.

F Baigus naudoti ir sandėliuojant Baigę naudoti būtinai: išjunkite prietaisą; iš prietaiso ir priedų išleiskite vandenį, kad jis neužšaltų ir neapgadintų prietaiso; iš lizdo ištraukite kištuką; atjunkite vandens įleidimo žarną; suvyniokite elektros laidą ir aukšto slėgio žarną, kad jų bei jungiamųjų detalių nepažeistumėte; prietaisą laikykite tokioje vietoje, kurioje jis nesušaltų. • Vadovaukitės F iliustracijos nurodymais.

G Techninė priežiūra, tikrinimas ir remontas Prietaiso techninę priežiūrą būtina atlikti įjungiant po to, kai jis ilgesnį laiką buvo nenaudojamas. ⚠ Prieš naudodami būtinai patikrinkite, ar prietaisas ir įranga nėra pažeista. Aptikus pažeidimų, elkitės taip, kaip nurodyta įspėjimų sąraše. • Nemėginkite atlikti kokių nors instrukcijose nenurodytų techninės priežiūros darbų. Jei prietaisas neįsijungia, sustoja, pulsuoja, jei spaudimas svyruoja, užsikerta variklis, perdega saugiklis ar nebėga vanduo, patikrinkite mūsų interneto puslapyje (www.get-started.nilfisk.com) esančią trikčių šalinimo diagramą. • Techninė priežiūra pagal G iliustracijos nurodymus.

ET Ohutusjuhised

Enne masina esmakordset kasutamist lugege hoolikalt läbi juhised. Hoidke juhised edaspidiseks kasutamiseks alles.

Selle sümboliga tähistatud ohutusjuhiseid tuleb järgida, et vältida vigastusi või tõsist materiaalset kahju.

• Juhised koosnevad 3 osast. Osa 1:3 Ohutusjuhised. Osa 2:3 Seeriapõhine User Guide. Osa 3:3 Seeriapõhised Technical Data and Declaration.

Hoiatused ⚠ Käesolev masin on mõeldud kasutamiseks Nilfiski müüdavate või Nilfiski soovitatavate puhastusvahenditega. Muude puhastusvahendite või kemikaalide kasutamine võib ebasoodsalt mõjutada masina ohutust. ⚠ Kõrgsurvejoad võivad olla ohtlikud mittenõuetekohase kasutuse korral. Juga ei tohi suunata isikutele, voolu all olevatele elektriseadmetele või masinale endale. ⚠ Ärge kasutage masinat kaitseriietuseta isikute juuresolekul. ⚠ Ärge suunake juga endale või teistele jalanõude puhastamiseks. ⚠ Plahvatusoht – ärge pihustage tuleohtlikke vedelikke. ⚠ Lapsed või väljaõppeta töötajad ei tohi kõrgsurvepesurit kasutada. ⚠ Kõrgsurvevoolikud, liitmikud ja ühendused on masina ohutuse seisukohalt olulised. Kasutage ainult Nilfiski soovitatud voolikuid, liitmikke ja ühendusi. ⚠ Masina ohutuse tagamiseks kasutage ainult Nilfiski soovitatud originaalvaruosi. ⚠ Vett, mis on voolanud läbi tagasivoolu tõkestavate seadmete, peetakse tehniliseks veeks. ⚠ Ärge kasutage masinat, kui kahjustada on saanud elektrijuhe või sellised olulised masina osad nagu näiteks ohutusseadmed, kõrgsurvevoolikud, pesupüstol. ⚠ Sobimatud pikendusjuhtmed võivad olla ohtlikud. Pikendusjuhtme kasutamisel peab see olema sobiv välistingimustes kasutamiseks ning ühendused tuleb hoida kuivana ning maapinnast kõrgemal. Soovitame seda teha juhtmerulli abil, mis hoiab pistikupesa maapinnast vähemalt 60 mm kõrgusel. ⚠ Pärast masina järelvalveta jätmist, pärast masinaga töötamise lõpetamist või selle funktsiooni muutmise korral, remondi- ja hooldustööde tegemise korral lülitage see alati välja ja eemaldage elektripistik vooluvõrgust. ⚠ Kõrgsurvepesuri kasutamisel võivad tekkida aerosoolid. Aerosoolide sissehingamine võib olla tervisele kahjulik, olenevalt puhastuskeskkonnast võib aerosoolide eest kaitseks vaja minna FFP 2 või võrdväärse klassi respiraatoreid.

Otstarbekohane kasutus ja vastutus C-, D-, E- ja P-seeeria on välja töötatud vaid kodupuhastuse otstarbel ning püstises asendis kasutamiseks. Igasugust muud kasutust loetakse mittenõuetekohadeks kasutuseks. • Kõrgsurvepesur töötab erineva survetugevusega ja erinevate puhastusvahenditega, mis võimaldab teha mitmesuguseid puhastustöid ja saavutada erinev tulemus. Järgige alati vahendite kasutamise, hädaolukorra ja kõrvaldamise juhiseid. • Ärge kasutage masinat temperatuuril alla 0°C. Ärge käivitage kunagi külmunud masinat, ärge kasutage seda kunagi sisetingimustes ning ärge katke seda kunagi kasutamise ajal kinni. Seda peetakse mittenõuetekohaseks ja valeks kasutuseks. Vale surve, vahendi ja/või tarvikute kasutamine võib masinat, pindasid, materjali ja seadmeid kahjustada. Kogu eespool nimetatut peetakse mittenõuetekohaseks ja valeks kasutuseks. Nilfik ei võta mittenõuetekohasest või valest kasutusest tulenevate kahjustuste eest endale vastutust. Täiendavate juhiste ning kaustus-, hädaolukorra- ja kõrvaldamisalase teabe saamiseks külastage palun veebisaiti www.get-started.nilfisk.com

Ohutusseadmed ja nende toimimine Päästiku vabastamisel seiskub masin automaatselt. Päästiku taasaktiveerimisel käivitud masin uuesti. Pesupüstol on varustatud lukustusseadisega. Aktiveeritud olekus ei saa pesupüstolit kasutada. Masinal on automaatne iseseadistusega termo-kaitse. Masina ülekuumenemise korral katkestab termokaitse elektritoite. Sellisel juhul oota, et masin maha jahtuks. Integreeritud hüdrauliline kaitseklapp kaitseb süsteemi ülemäärase surve eest.

Ettevaatusabinõud Elektritoite ühenduse peab looma kvalifitseeritud elektrik ning see peab vastama IEC 60364-1 standardile. Soovitatakse, et masina elektritoide hõlmaks jääkvooluseadet, mis katkestab voolu, kui lekkevool maasse ületab 30 mA / 30 ms, või maandusseadet. • Kui elektrijuhe on kahjustunud, siis peab ohu vältimiseks selle asendama volitatud Nilfiski edasimüüja või teine sarnane kvalifitseeritud isik. • Kahe pingega ja sagedusega tähistatud masinate kohandamiseks ei ole vaja meetmeid rakendada. • Jälgige lapsi, et nad ei mängiks masinaga. • Masinaga töötaja ja kõik puhastuspaiga vahetus läheduses olijad peaksid kasutusele võtma enesekaitsemeetmed, et mitte pihta saada puhastamise ajal eemalduva prahiga. • Kandke alati masina kasutamise ajal kaitsesaapaid, respiraatorit, kõrvakaitsmeid, kaitseprille ja kaitseriietust. • Masina tekitatav kõrgsurve on suur ohuallikas. Hoidke pesutoru kindlalt mõlema käega. Pesutoru mõjutab masina kasutamise ajal tagasitõukejõud ja äkiline pöördemoment. • Tagasitõukejõu tegeliku tugevuse kohta vaadake OSA 3:3. • Transportimise ajal: asetage masin horisontaalselt tagaküljele ja kinnitage kinnitusrihmadega.

ELis Survepesureid ei tohi kasutada ega hooldada lapsed. Selle masinaga võivad töötada füüsilise, meelelise või vaimse puudega või väheste töökogemuste ja teadmistega inimesed, kui nad tegutsevad järelevalve all või kui neid on juhendatud masinat ohutult kasutama ja nad mõistavad seotud ohte.

Osa 2:3 annab üldise ülevaate masinast ja tööelementidest koos ettevalmistamist, kasutust, vee ühendamist, hoiustamist ja hooldust illustreerivate illustratsioonidega.

A Lahtipakendamine ja kasutuseks ettevalmistamine Järgige A-osas esitatud illustratsioone.

B Ühendamine joogiveetorustikuga Kõrgsurvepesur ei sobi ühendamiseks joogiveetorustikuga. Enne masina ühendamist joogiveetorustikuga kontrollige alati riiklikke määrusi ning kasutage vajaduse korral tagasivoolu takistavat seadet. • Kasutage ½” aiavoolikut, 10–25 m. • Järgige B-osas esitatud illustratsioone.

C Ühendamine muude vooluallikatega Saate masina ühendada näiteks vihmaveeanumaga, jõgedega, järvedega ja tsisternidega jms ning kasutada masinat imirežiimis. Järgige C-osas esitatud illustratsioone.

D Pesupüstoli ja masina ühendamine Ainult C-PG ja D-PG seeriad. Pärast patarei sisestamist, D1.1, on teil 2 minutit aega pesupüstoli ja masina ühendamiseks. Tuli läheb oranžiks masina otsimise ajal. Kui need on omavahel ühendatud, tuli kustub. Järgige illustratsioone D1.1–D1.5. Katkestuste ühendamisel toimige illustratsioonide D2.1–D2.5 kohaselt. Võimsuse taset näitab roheline tuli, vaadake illustratsioone D3.1 ja D3.2.

E Masina järelevalveta jätmisel kauemaks kui 5 minutiks. ⚠ Vaadake loetletud hoiatusi. Järgige E-osas esitatud illustratsioone.

F Pärast kasutust ja hoiustamine Pärast kasutust alati: lülitage masin välja. Tühjendage masin ja tarvikud veest, et vältida külmakahjustusi. Võtke pistik pistikupesast välja. Ühendage vee sisselaskevoolik lahti. Kerige elektrijuhe ja kõrgsurvevoolik kokku, et vältida juhtme, kõrgsurvevooliku ja liitmike kahjustusi. Masina hoiustamine peab toimuma jäätumisvabalt. • Järgige F-osas esitatud illustratsioone.

G Hooldus, kontroll ja remont Masinat tuleb hooldada alati, kui kui see käivitatakse pärast pikaajalist hoiustamist. ⚠ Enne kasutust kontrollige alati, et masinal ja seadmetel ei oleks kahjustusi. Kahjustuste korral toimige loetletud hoiatuste kohaselt. • Ärge üritage teha masinale hooldust, mida pole juhendis kirjeldatud. Kui masin ei käivitu, lakkab töötamast, turtsub, kui surve kõigub, mootor põksub, sulavkaitse põleb läbi või kui masinast ei tule vett, vaadake meie veebisaidilt www.get-started.nilfisk.com rikkeotsingu tabelit. Igasugused parandustööd peaks tegema Nilfiski volitatud töökojas Nilfiski originaalvaruosadega. • Hooldus vastavalt illustratsioonile G.

RU Указания по технике безопасности

Перед первым использованием машины следует внимательно прочитать указания. Данные указания должны быть сохранены для обращения к ним впоследствии.

Указания по технике безопасности, помеченные таким значком, обязательны к соблюдению во избежание травм и серьёзного ущерба.

• Данные указания состоят из 3 частей. Часть 1:3 Указания по технике безопасности Часть 1:2 User Guide оборудования конкретной серии. Часть 1:3. Technical Data and Declaration для оборудования конкретной серии.

Внимание! ⚠ Данное устройство предназначено для использования с моющими средствами, поставляемыми или рекомендованными компанией Nilfisk. Использование других моющих или химических средств может негативно повлиять на безопасность. ⚠ Насадки высокого давления могут представлять опасность в случае ненадлежащего использования. Нельзя направлять струю на людей, включенное электрооборудование или на само устройство. ⚠ Запрещается использовать машину в окружении людей, если они не носят защитную одежду. ⚠ Нельзя направлять насадку на себя или других людей для очистки обуви. ⚠ Риск взрыва – не распылять огнеопасные жидкости. ⚠ Очистители высокого давления не предназначены для использования детьми или необученным персоналом. ⚠ Шланги, фитинги и муфты, находящиеся под высоким давлением, являются важными элементами обеспечения безопасности машины. Допускается использование только шлангов, фитингов и муфт, рекомендованных компанией Nilfisk. ⚠ Для обеспечения безопасности разрешается использовать только оригинальные запасные части Nilfisk. ⚠ Вода, прошедшая через обратный клапан, считается непригодной для питья. ⚠ Запрещается эксплуатировать машину с повреждённым шнуром питания или основными компонентами (защитными устройствами, шлангами высокого давления, распылителем с переключателем и т.д.). ⚠ Несоответствующие удлинительные кабели могут быть опасны. Удлинительный кабель (если используется), должен быть пригоден для наружного применения, не допускается намокание соединений и их соприкосновение с землёй. Рекомендуется использовать кабельный барабан, обеспечивающий расстояние от розетки до земли не менее 60 мм. ⚠ По окончании работы, а также оставляя машину без присмотра, выбирая другую функцию, выполняя ремонт или обслуживание необходимо выключить машину и извлечь вилку из розетки. ⚠ При использовании очистителей высокого давления могут образовываться аэрозоли. Вдыхание аэрозолей может быть опасным для здоровья. В зависимости от окружения, для защиты от аэрозолей может потребоваться респираторная маска класса FFP 2 или подобного.

Использование по назначению и ответственность Устройства серий C, D, E и P были разработаны для использования в бытовых целях в вертикальном положении. Любое другое использование является использованием не по назначению. • Для получения необходимого результата в определённых условиях используется различное давление и различные моющие средства. Требуется соблюдать указания по применению, утилизации моющего средства и действиям в экстренных ситуациях. • Запрещено использовать машину при температурах ниже 0°C. Запрещено запускать замёрзшую машину, эксплуатировать её вне помещения и накрывать во время использования. Эти действия считаются использованием не по назначению. Неверное использование, а также применение несоответствующего давления и моющего средства могут привести к повреждению машины, поверхности, материала и других устройств. Эти действия считаются использованием не по назначению. За ущерб любого рода из-за неверного использования машины компания Nilfisk ответственности не несёт. Дополнительную информацию по эксплуатации, утилизации и действиям в экстренных ситуациях см. на веб-сайте www.get-started.nilfisk.com.

Устройства обеспечения безопасности и их функции При отпускании пускового механизма машина автоматически останавливается. При активации пускового механизма машина снова начинает работать. На рукоятке распылителя имеется блокирующее устройство. Заблокированный распылитель активировать нельзя. Машина оснащена системой защиты от перегрева, автоматически возвращающейся в исходное состояние. При перегреве система отключает подачу электропитания. В этом случае следует дождаться охлаждения машины. Встроенный гидравлический предохранительный клапан защищает устройство от избыточного давления.

Осторожно! Подключение электропитания должно осуществляться квалифицированным электриком и соответствовать стандарту МЭК 60364-1. Рекомендуется использовать систему питания либо с устройством остаточного тока, которое будет прерывать питание в случае тока утечки более 30 мА на протяжении 30 мс, либо с устройством, которое будет контролировать цепь заземления. • Во избежание несчастного случая

поврежденный шнур питания подлежит замене авторизованным дистрибьютором компании Nilfisk или другим квалифицированным специалистом. • Дополнительных действий не требуется для настройки машин, отмеченных двойным напряжением и частотой. • Нельзя позволять детям играть с машиной. • Операторам и другим лицам, находящимся в непосредственной близости от места проведения работ, необходимо принять меры по защите себя от разлетающегося мусора. • Во время работы необходимо носить защитную обувь, маску, средства защиты органов слуха, очки и специальную одежду. • Вырабатываемое машиной высокое давление является источником опасности. Распылитель следует удерживать крепко обеими руками. Во время работы на распылитель воздействует сила отдачи и резко возникающий крутящий момент. • Соотношение размера и силы отдачи см. в части 3. • Транспортировка Поместить машину горизонтально на заднюю сторону и закрепить ремнями.

За пределами ЕС Моечные машины высокого давления не должны использоваться и обслуживаться детьми, лицами с ограниченными физическими, сенсорными или умственными способностями, а также не обладающими соответствующим опытом или знаниями.

Часть 2 Обзор машины и компонентов; иллюстрированные разделы, касающиеся подготовки, эксплуатации, подключения воды, хранения и обслуживания.

A Распаковка и подготовка к использованию См. иллюстрации в разделе A.

B Подключение к водопроводу с питьевой водой Моющие машины высокого давления не предназначены для подключения к водопроводу с питьевой водой. При подключении машины к водопроводу необходимо учитывать национальное законодательство и при необходимости использовать обратный клапан. • Садовый шланг ½”, 10-25 м. • См. иллюстрацию в разделе B.

C Подключение к другим источникам воды В режиме всасывания машину можно подключить к баку дождевой воды, реке, озеру, цистерне и т.п. См. иллюстрации в разделе C.

D Установление связи машины с рукояткой Только версии C-PG и D-PG. Установить связь между машиной и рукояткой требуется в течение 2 минут после установки батареи, D1.1. Во время поиска машины мигает оранжевый индикатор. После установления связи индикатор погаснет. См. иллюстрации D1.1 – D1.5. Если связь не установлена, следует выполнить процедуру в соответствии с иллюстрациями D2.1 – D2.5. Регулировка питания обозначается зелёным светом, см. иллюстрации D3.1 и D3.2.

E Оставление машины без присмотра более чем на 5 минут. ⚠ См. предупреждения. См. иллюстрацию в разделе E.

F Действия после использования и хранение После использования требуется выполнить следующее. Выключить машину. Опорожнить машину и принадлежности от воды, чтобы не допустить замерзания. Извлечь вилку из розетки. Отсоединить шланг подачи воды. Свернуть шнур питания и шланг высокого давления во избежание повреждения шнура, вилки, шланга и креплений. Хранить машину следует при температуре выше нуля. • См. иллюстрации в разделе F.

G Обслуживание, осмотр и ремонт После длительного хранения перед использованием требуется провести обслуживание машины. ⚠ Перед использованием необходимо осматривать машину и оборудование на наличие повреждений. При выявлении повреждений следует действовать в соответствии с приведёнными предупреждениями. • Нельзя выполнять какие-либо работы по обслуживанию помимо тех, которые описаны в данном руководстве. Если машина не запускается, останавливается, вибрирует, в случае колебаний давления, проблем с двигателем, перегорания предохранителя или утечки воды сверьтесь со схемой поиска и устранения неисправностей на веб-сайте www.get-started.nilfisk.com. Ремонтные работы любого рода выполняются только в мастерских, уполномоченных компанией Nilfisk, с использованием фирменных запчастей производства Nilfisk. • Обслуживание осуществляется в соответствии с иллюстрациями в разделе G.

ZH 安全说明

首次使用机器前，请仔细阅读说明。保存说明以备将来使用。

⚠ 必须遵守标有本符号的安全说明，以防人身伤害或财产严重受损。

• 本说明包含三个部分。第 1:3 部分安全说明。第 2:3 部分特定序列User Guide。第 3:3 部分 特定序列Technical Data and Declaration。

警告 ⚠ 该机器设计使用由 Nilfisk 提供或建议的清洗剂。其他清洁剂或化学品的使用可能会对该机器的安全性能产生不良影响。⚠ 如果使用不当，高压喷头可能造成危险。切勿将喷嘴对着人员、带电设备或清洗机自身。⚠ 不要在有人在的地方使用本机器，除非他们穿戴防护服。⚠ 切勿将喷嘴直接对着自己或其他人员以清洗鞋子。⚠ 小心爆炸 – 请勿喷淋易燃液体。⚠ 儿童或未受过培训的人员不得使用高压清洗机。⚠ 高压水管、管件及接头对机器安全极为重要。仅使用由 Nilfisk 推荐的软管、管件和接头。⚠ 为确保机器安全，仅使用由 Nilfisk 推荐的原装备件。⚠ 流经防回流阀的水被视为非饮用水。⚠ 如果机器的电源线或重要零件，如安全设备、高压水管、喷枪扳机已损坏，则请勿使用机器。⚠ 不恰当的延长缆线可能会导致危险。如果使用延长线，应适合户外使用，接头必须保持干燥，远离地面。为此，建议采用线卷盘，线卷盘可以让插座至少高于地面 60 毫米。⚠ 机器无人照管时、使用完或转换机器功能时、维护与维修时，关闭机器并拔出电源。⚠ 使用高压清洁机时，可能产生喷雾。吸入喷雾会危害健康，为了防止烟雾，根据清洁环境，可能需要 FFP 2 级或对等级的呼吸面罩。

指定用途与责任条款C、D、E 和 P 系列仅为家庭清洁开发并只允许在直立状态下使用。所有其他用途均属不当使用范围。• 高压清洗机可在不同压力下配合不用的清洗剂，完成各种清洁工作和结果。务必遵照清洁剂的使用、应急和处置说明。• 严禁在低于零度的环境下使用本机器。请勿启动被冻住的机器，请勿在室内或盖住机器使用。这都被视为不当和错误使用。使用错误的压力、清洗剂和/或应用可能对机器、表面、材料和设备造成损坏。上述都被视为不当和错误使用。Nilfisk 对因任何不当或错误使用导致的损坏不承担任何责任。有关使用、应急和处置的进一步说明和信息，请参阅我们的网站 www.get-started.nilfisk.com。

安全设备与功能 释放扳机时，机器自动停止。触发扳机时，机器将再次起动。喷射器手柄带有一个锁定装置。启动时，喷枪手柄无法操作。本机器带有一个自动复位热保护器。如果机器过热，热保护器将会切断电源。此时，等待机器冷却。一种集成的液压安全阀，用于防止系统压力过高。

防范措施电源连接应由经认证的电工实施，并符合 IEC 60364-1 规定。建议机器的电源安装一个漏电保护器，如果接地的漏泄电流超过 30 mA、30 ms 时，该装置将中断电源；或连接到一台可以检验接地电路的设备上。• 如果电源线受损，为避免发生危险，必须由经授权的 Nilfisk 经销商或类似有资格的人员更换。• 无需采取措施调节标有双电压和频率的机器。• 应对儿童进行监管以确保其不会将本机器用于玩耍。• 操作人员及处于清洗位置附近的所有人员应采取防护措施，避免被操作过程中产生的飞溅物击中。• 工作期间，请穿戴靴子、呼吸面罩、耳部防护装置、护目镜以及防护服。• 由机器产生的高压尤为危险。双手牢牢握住喷杆。操作过程中，喷杆会受到反冲力和突变扭力的影响。• 有关突变扭力的实际大小，请参见第 3:3 部分。• 运输期间：水平且背面着地放置机器并使用绳子固定。

欧盟之外 儿童或未受过培训的人员或身体、感官或智力能力欠缺或缺乏经验和知识的人员不得使用或维护高压清洗机。

第 2:3 部分提供了本机器和操作部件的整体概述并对准备、操作、水连接、存储和维护部分进行了配图说明。

A打开包装，准备使用请按照 A 中的插图。

B连接饮用水管 高压清洗机不适于连接饮用水管。连接饮用水管前，请务必核查国家规定，并在必要时使用防回流装置。• 使用 10m 到 25m 范围内的 ½” 花园水管• 请按照 B 中的插图。

C连接其它水源可以将机器连接到雨水容器、河流、湖泊和水池等并且采用吸水模式操作。请按照 C 中的插图。

D只配对喷枪手柄与 C-PG 和 D-PG 系列机器。插入电源后，D1.1，只有两分钟来配对喷枪手柄和机器。搜索机器时，灯会闪烁橙色。配对后，灯会熄灭。请按照插图 D1.1 至 D1.5。如果配对中止，请按照插图 D2.1 至 D2.5 进行配对。功率调节由绿灯表示，请参见说明 D3.1 和 D3.2。

E 机器无人照管 > 5 分钟。 ⚠ 请参见下列警告。请按照 E 中的插图。

F使用完毕后以及存储使用完毕后务必：关闭机器。排空机器和附件以避免损冻坏。将插头从插座上拔下。断开进水口软管。卷起电缆和高压水管，以避免损坏电缆、高压水管及管件。应将清洗机存放在无霜冻的环境！• 请按照 F 中的插图。

G 维护、检查与维修 机器的维护应在长期存放后的启动时进行。⚠ 使用前，务必检查机器和设备是否损坏。如果损坏，请根据下列警告操作。• 请勿尝试未在说明中描述的任何维护。如果机器无法启动、停止、机器颤动、压力波动、电机发出声音、保险丝熔断或不出水，请登录我们的网站 www.get-started.nilfisk.com 查阅故障排除图。务必在 Nilfisk 授权的车间使用原装 Nilfisk 备件进行维修。• 根据 G 中的插图进行维护。

Nilfisk

HEAD QUARTER

DENMARK
Nilfisk A/S
Kornmarksvej 1
DK-2605 Brøndby
Tel.: (+45) 4323 8100
www.nilfisk.com

SALES COMPANIES

ARGENTINA
Nilfisk srl.
Edificio Central Park
Herrera 1855, 6th floor/604
Ciudad de Buenos Aires
Tel.: (+54) 11 6091 1571
www.nilfisk.com.ar

AUSTRALIA
Nilfisk Pty Ltd
Unit 1/13 Bessemer Street
Blacktown NSW 2148
Tel.: (+61) 2 98348100
www.nilfisk.com.au

AUSTRIA
Nilfisk GmbH
Metzgerstrasse 68
5101 Bergheim bei Salzburg
Tel.: (+43) 662 456 400 90
www.nilfisk.at

BELGIUM
Nilfisk n.v-s.a.
Riverside Business Park
Boulevard Internationalelaan 55
Bâtiment C3/C4 Gebouw
Bruxelles 1070
Tel.: (+32) 14 67 60 50
www.nilfisk.be

BRAZIL
Nilfisk do Brasil
Av. Eng. Luis Carlos Berrini, 550
40 Andar, Sala 03
SP - 04571-000 Sao Paulo
Tel.: (+11) 3959-0300 / 3945-4744
www.nilfisk.com.br

CANADA
Nilfisk Canada Company
240 Superior Boulevard
Mississauga, Ontario L5T 2L2
Tel.: (+1) 800-668-8400
www.nilfisk.ca

CHILE
Nilfisk S.A. (Comercial KCS Ltda)
Salar de Llamara 822
8320000 Santiago
Tel.: (+56) 2684 5000
www.nilfisk.cl

CHINA
Nilfisk
4189 Yindu Road
Xinzhuang Industrial Park
201108 Shanghai
Tel.: (+86) 21 3323 2000
www.nilfisk.cn

CZECH REPUBLIC
Nilfisk s.r.o.
VGP Park Horní Počernice
Do Čertous 1/2658
193 00 Praha 9
Tel.: (+420) 244 090 912
www.nilfisk.cz

DENMARK
Nilfisk Danmark A/S
Industrivej 1
Hadsund, DK-9560
Tel.: 72 18 21 20
www.nilfisk.dk

FINLAND
Nilfisk Oy Ab
Koskelontie 23 E
02920 Espoo
Tel.: (+358) 207 890 600
www.nilfisk.fi

FRANCE
Nilfisk SAS
26 Avenue de la Baltique
Villebon sur Yvette
91978 Courtabouef Cedex
Tel.: (+33) 169 59 87 00
www.nilfisk.fr

GERMANY
Nilfisk GmbH
Guido-Oberdorfer-Straße 2-10
89287 Bellenberg
Tel.: (+49) (0)7306/72-444
www.nilfisk.de

GREECE
Nilfisk A.E.
Αναπαύσεως 29
Κορωπί Τ.Κ. 194 00
Tel.: (30) 210 9119 600
www.nilfisk.gr

HOLLAND
Nilfisk B.V.
Versterkerstraat 5
1322 AN Almere
Tel.: (+31) 036 5460760
www.nilfisk.nl

HONG KONG
Nilfisk Ltd.
2001 HK Worsted Mills
Industrial Building
31-39, Wo Tong Tsui St.
Kwai Chung, N.T.
Tel.: (+852) 2427 5951
www.nilfisk.com

HUNGARY
Nilfisk Kft.
II. Rákóczi Ferenc út 10
2310 Szigetszentmiklós-Lakihegy
Tel.: (+36) 24 475 550
www.nilfisk.hu

INDIA
Nilfisk India Limited
Pramukh Plaza, ‘B’ Wing, 4th floor, Unit No. 403
Cardinal Gracious Road, Chakala
Andheri (East) Mumbai 400 099
Tel.: (+91) 22 6118 8188
www.nilfisk.in

IRELAND
Nilfisk
1 Stokes Place
St. Stephen’s Green
Dublin 2
Tel.: (+35) 3 12 94 38 38
www.nilfisk.ie

ITALY
Nilfisk SpA
Strada Comunale della Braglia, 18
26862 Guardamiglio (LO)
Tel.: (+39) (0) 377 414021
www.nilfisk.it

JAPAN
Nilfisk Inc.
1-6-6 Kita-shinyokohama, Kouhoku-ku
Yokohama, 223-0059
Tel.: (+81) 45548 2571
www.nilfisk.com

MALAYSIA
Nilfisk Sdn Bhd
Sd 33, Jalan KIP 10
Taman Perindustrian KIP
Sri Damansara
52200 Kuala Lumpur
Tel.: (60) 3603 627 43 120
www.nilfisk.com

MEXICO
Nilfisk de Mexico, S. de R.L. de C.V.
Pirineos #515 Int.
60-70 Microparque
Industrial WSantiago
76120 Queretaro
Tel.: (+52) (442) 427 77 00
www.nilfisk.com

NEW ZEALAND
Nilfisk Limited
Danish House
6 Rockridge Avenue
Penrose, Auckland 1061
Tel.: (+64) 9526 3890
www.nilfisk.com.au

NORWAY
Nilfisk AS
Bjørnerudveien 24
1266 Oslo
Tel.: (+47) 22 75 17 80
www.nilfisk.no

PERU
Nilfisk S.A.C.
Calle Boulevard 162, Of. 703, Lima 33- Perú
Lima
Tel.: (511) 435-6840
www.nilfisk.com

POLAND
Nilfisk Sp. Z.O.O.
Millenium Logistic Park
ul. 3 Maja 8, Bud. B4
05-800 Pruszków
Tel.: (+48) 22 738 3750
www.nilfisk.pl

PORTUGAL
Nilfisk Lda.
Sintra Business Park
Zona Industrial Da Abrunheira
Edificio 1, 1° A
P2710-089 Sintra
Tel.: (+351) 21 911 2670
www.nilfisk.pt

RUSSIA
Nilfisk LLC
Vyatskaya str. 27, bld. 7/1st
127015 Moscow
Tel.: (+7) 495 783 9602
www.nilfisk.ru

SINGAPORE
Den-Sin
22 Tuas Avenue 2
639453 Singapore
Tel.: (+65) 6268 1006
www.densin.com

SLOVAKIA
Nilfisk s.r.o.
Bancíkovej 1/A
SK-821 03 Bratislava
Tel.: (+421) 910 222 928
www.nilfisk.sk

SOUTH AFRICA
WAP South Africa
12 Newton Street
Spartan 1630
Tel.: (+27) 11 975 7060
www.wap.com.za

SOUTH KOREA
Nilfisk Korea
3F Duksoo B/D, 317-15
Sungsoo-Dong 2Ga
Sungdong-Gu, Seoul
Tel.: (+82) 2497 8636
www.nilfisk.co.kr

SPAIN
Nilfisk S.A.
Torre d’Ara,
Passeig del Rengle, 5 Plta. 10a
08302 Mataró
Tel.: (34) 93 741 2400
www.nilfisk.es

SWEDEN
Nilfisk AB
Taljegårdsgatan 4
431 53 Mölndal
Tel.: (+46) 31 706 73 00
www.nilfisk.se

SWITZERLAND
Nilfisk AG
Ringstrasse 19
Kircheberg/Industri Stelz
9500 Wil
Tel.: (+41) 71 92 38 444
www.nilfisk.ch

TAIWAN
Nilfisk Ltd
Taiwan Branch (H.K)
No. 5, Wan Fang Road
Taipei
Tel.: (+88) 6227 00 22 68
www.nilfisk.tw

THAILAND
Nilfisk Co. Ltd.
89 Soi Chokechai-Ruammitr
Viphavadee-Rangsit Road
Ladyao, Jatuchak, Bangkok 10900
Tel.: (+66) 2275 5630
www.nilfisk.co.th

TURKEY
Nilfisk A.S.
Serifali Mh. Bayraktar Bulv. Sehit Sk. No:7
Ümraniye, 34775 Istanbul
Tel.: +90 216 466 94 94
www.nilfisk.com.tr

UNITED ARAB EMIRATES
Nilfisk Middle East Branch
SAIF-Zone
P.O. Box 122298
Sharjah
Tel.: (+971) (0) 655-78813
www.nilfisk.com

UNITED KINGDOM
Nilfisk Ltd.
Nilfisk House, Bowerbank Way
Gilwilly Industrial Estate, Penrith
Cumbria CA11 9BQ
Tel: (+44) (0) 1768 868995
www.nilfisk.co.uk

UNITED STATES
Nilfisk Inc.
14600 21st Avenue North
Plymouth, MN-55447
Tel.: (+1) 800-989-2235
www.nilfisk.com

VIETNAM
Nilfisk Vietnam
No. 51 Doc Ngu Str.
P. Vinh Phúc, Q.Ba Dinh
Hanoi
Tel.: (+84) 761 5642
www.nilfisk.com

128334084 b (06.2016)

Kornmarksvej 1|DK-2605 Broendby|Denmark|Tel.: (+45) 4323 8100

Part 2:3 User Guide High Pressure Washers, C 100, C 105, C 110, C 120 and C 125 series

Caution: Read the instructions before using the machine

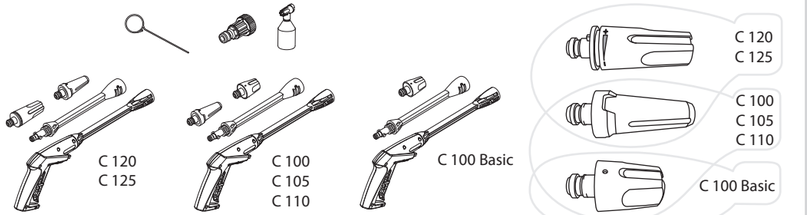

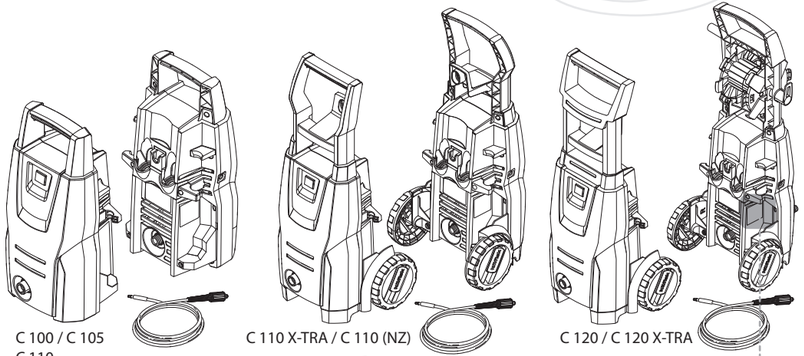

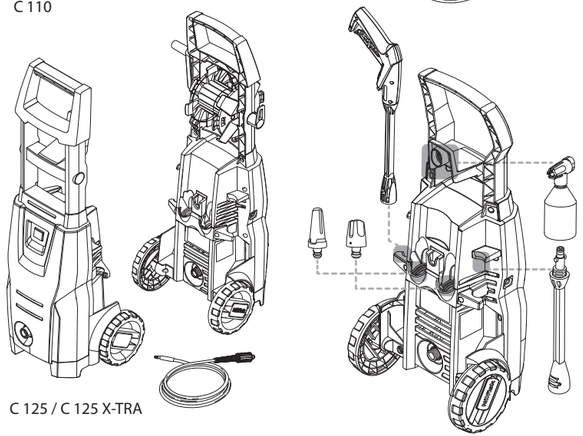

A

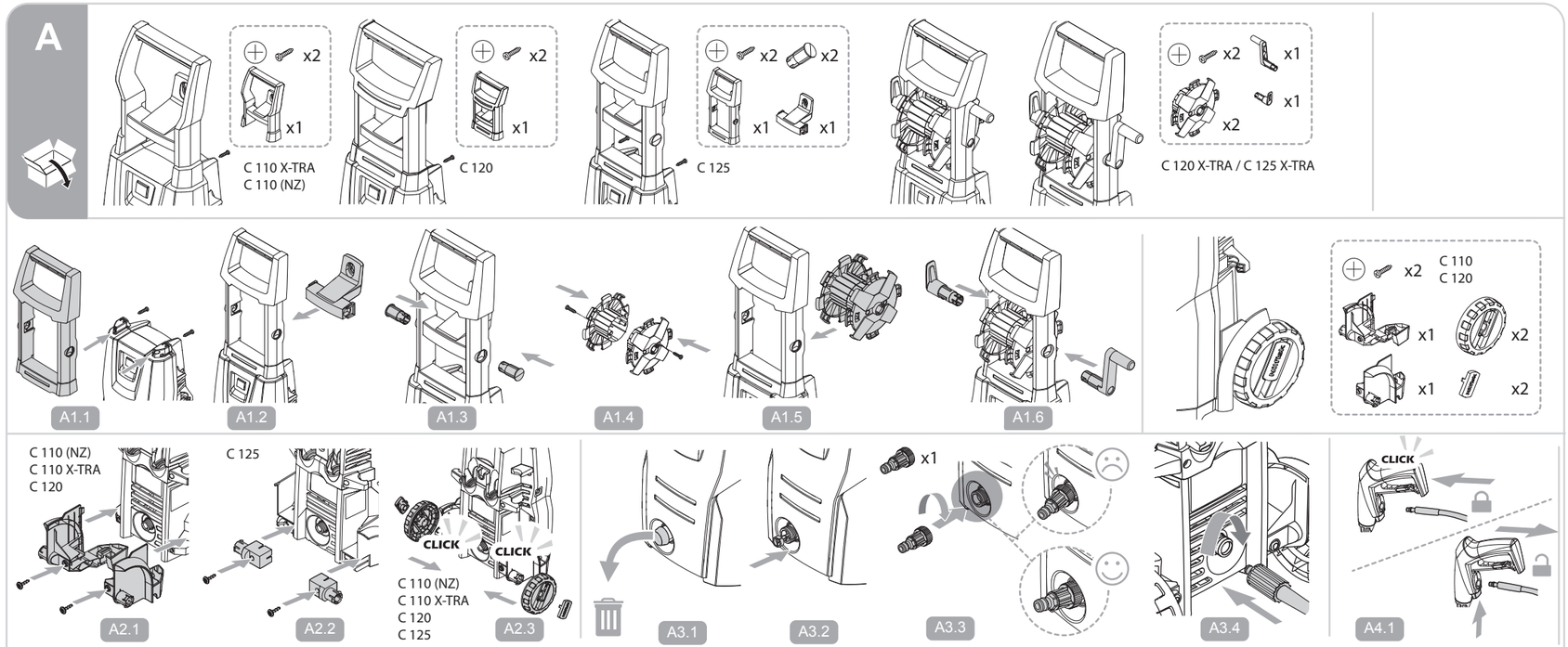

B

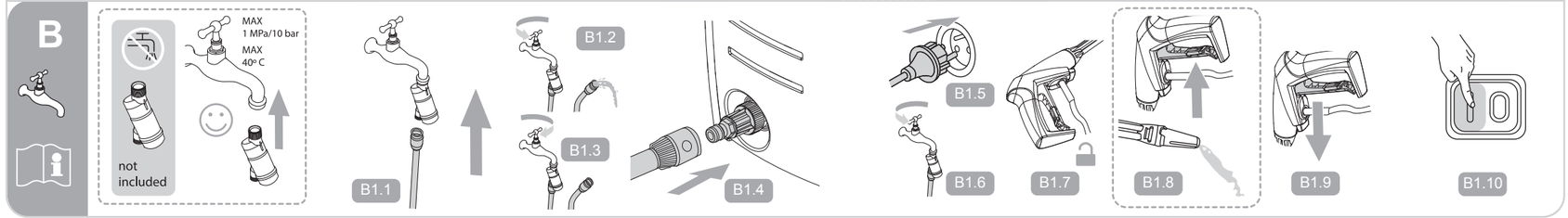

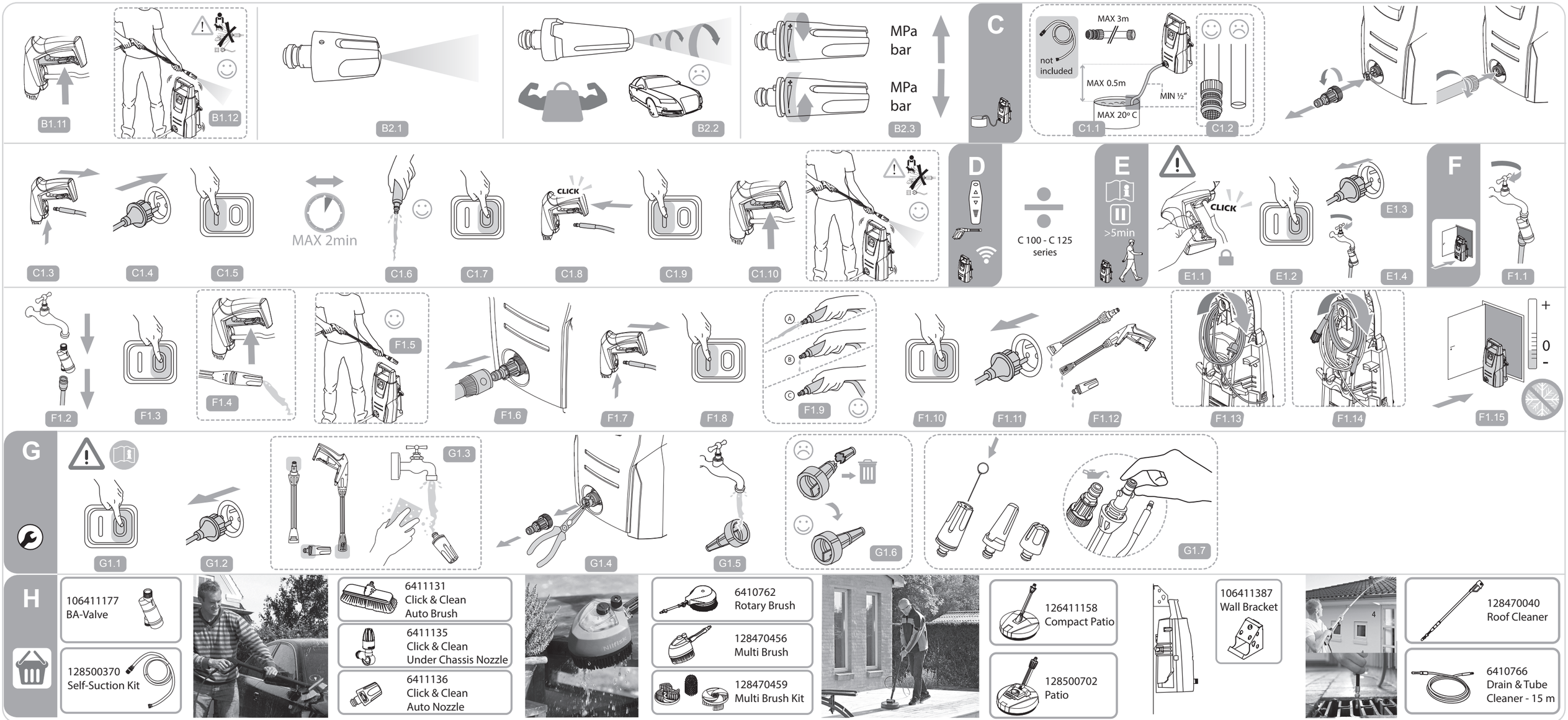
B1.11
B1.12
B2.1
B2.2
MPa
bar
MPa
bar
B2.3
C
not included
MAX 3m
MAX 0.5m
MIN ½"
MAX 20° C
C1.1
C1.2
C1.3
C1.4
C1.5
MAX 2min
C1.6
C1.7
CLICK
C1.8
C1.9
C1.10
D
C 100 - C 125 series
E
>5min
CLICK
E1.1
E1.2
E1.3
E1.4
F
F1.1
F1.2
F1.3
F1.4
F1.5
F1.6
F1.7
F1.8
A
B
C
F1.9
F1.10
F1.11
F1.12
F1.13
F1.14
+
0
-
F1.15
G
G1.1
G1.2
G1.3
G1.4
G1.5
G1.6
G1.7
H
106411177
BA-Valve
128500370
Self-Suction Kit
6411131
Click & Clean
Auto Brush
6411135
Click & Clean
Under Chassis Nozzle
6411136
Click & Clean
Auto Nozzle
6410762
Rotary Brush
128470456
Multi Brush
128470459
Multi Brush Kit
126411158
Compact Patio
128500702
Patio
106411387
Wall Bracket
128470040
Roof Cleaner
6410766
Drain & Tube
Cleaner - 15 m

Nilfisk

Caution:
Read the instructions
before using the machine

128334025 b (06.2016)

Kornmarksvej 1|DK-2605 Broendby|Denmark|Tel.: (+45) 4323 8100

Part 3:3 Technical Data and Declaration, High Pressure Washers, C 100 C 105, C 110, C 120 and C 125 series

EN **Declaration of conformity**
DA **Overensstemmelseserklæring**
NO **Konformitetserklæring**
SV **Försäkran om overensstämmelse**
FI **Vakuutus**
DE **Konformitätserklärung**
FR **Decleration de conformité**
NL **Verklaring**
IT **Dichiarazione**
ES **Declaración de conformidad**
PT **Declaração**
EL **Δήλωση**

Nilfisk
Kornmarksvej 1|DK-2605 Broendby|Denmark

EN hereby declare that
DA bekræfter hermed at
NO erklærer herved at
SV Intyger härmed att
FI vakuutamme täten että
DE erklären hiermit dass
FR déclarons que le
NL verklaart hierbij dat het product
IT con la presente dichiara che il prodotto
ES declaramos que el producto
PT declaramos por esta via que o produto
EL δηλώνουμε αποκλειστικά με το παρόν ότι το προϊόν

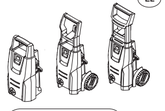

EN High pressure washer, type
DA Højtryksrenser, type
NO Høytrykksvasker, type
SV Högtryckstvätt, typ
FI Painepesuri, mali
DE Hochdruckreiniger, Typ
FR Nettoyeur haute pression, type
NL Hogedrukreiniger, model
IT Idropulitrice, tipo
ES Lavadora de alta presión, tipo
PT Máquina de lavar de alta pressão, tipo
EL Μηχάνημα πλύσης υψηλής πίεσης,, Περιγραφή

C 100.7
C 105.7
C 110.7
C 110.7 X-TRA
C 120.7 / C 120.7 X-TRA
C 125.7 / C 125.7 X -TRA

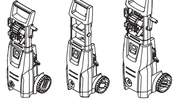

EN and accessory variants hereof
DA og tilbehørsvarianter heraf
NO og tilbehørsvarianter av denne
SV och tillbehörsvarianter av denna
FI ja sen varusteet
DE und passendes Zubehör
FR et variantes des accessoires dans les présentes
NL en accessoirevarianten daarvan
IT e varianti di accessori dei modelli indicati
ES y sus accesorios
PT e variantes dos acessórios incluídos
EL και παραλλαγές αξεσουάρ

EN Complies with directives EC and subsequent modifications, standards EN
DA Overholder EU direktiver og efterfølgende ændringer, EN standarder
NO Er i samsvar med EU-direktiver og etterfølgende endringer, EN-standarder
SV Överensstämmer med EU-direktiven och efterföljande ändringar och EN-standarder
FI Täyttää EU-direktiivien ja niihin tehtyjen muutosten sekä EN-standardien vaatimukset
DE Entspricht den EG-Richtlinien in deren geltenden Fassungen und den EN-Normen
FR Conforme aux directives CE et modifications ultérieures, normes EN
NL Voldoet aan richtlijnen EC en daarop volgende aanpassingen, standaards EN
IT Conforme alle direttive CE e alle successive modifiche, norme EN
ES Cumplen con las directivas de la CE y sus modificaciones posteriores, normas EN
PT Cumpre as diretivas CE e alterações posteriores, e normas EN
EL Συμμορφώνεται με τις οδηγίες της ΕΚ και τις μετέπειτα τροποποιήσεις, πρότυπα EN

2006/42/EC
2014/30/EC
2011/65/EC
2000/14/EC
EN 60335-1:2012+A11:2014
EN 60335-2-79:2012
EN 55014-1:2006+A1:2009+A2:2011
EN 61000-3-11:2000
EN 55014-2:1997+A1:2001+A2:2008
EN 50581:2012

C 100.7 C 105.7	C 110.7 C 110.7 X-TRA	C 120.7 C 120.7 X-TRA	C 125.7 C 125.7 X-TRA	C 100.7 C 105.7	C 110.7 C 110.7 X-TRA	C 120.7 C 120.7 X-TRA	C 125.7 C 125.7 X-TRA
LpA				LwA			
70 dB(A)	71 dB(A)	72 dB(A)	70 dB(A)	84 dB(A)	86dB(A)	85 dB(A)	85 dB(A)

EN Measured Noise level
DA Lydtryksniveau
NO Lydtrykknivå
SV Ljudtrycksnivå
FI Äänenpainetaso
DE Gemessener Geräuschpegel
FR Niveau de pression acoustique
NL Geluidsdrukniveau
IT ILivello pressione sonora
ES Nivel de presión sonora
PT Nível de pressão acústica
EL Επίπεδο πίεσης ήχου

EN Guaranteed noise level
DA Garanteret lydtryksniveau
NO Garantert lydtrykknivå
SV Garanterad ljudtrycksnivå
FI Taattu äänen tehotaso
DE Garantierter Geräuschpegel
FR Niveau de puissance acoustique
NL Gegarandeerd geluidsvermogenniveau
IT Livello potenza sonora garantito
ES Nivel garantizado de potencia acústica
PT Nível de potência acústica garantido
EL Εγγυημένο επίπεδο ισχύος ήχου

EN 2000/14/EC: Conformity assessment procedure according to Annex V
DA 2000/14/EC: Procedure for overensstemmelsesvurdering i henhold til bilag V
NO 2000/14/EC: Samsvarsvurderingsprosedyre i henhold til vedlegg V
SV 2000/14/EC: De förfaranden för bedömning av överensstämmelse i enlighet met bilaga V
FI 2000/14/EC: Vaatimustenmukaisuuden arviointimenettely liitteen V
DE 2000/14/EC: Konformitätsbewertungsverfahren gemäss Anhang V
FR 2000/14/EC: Les procédures d'évaluation de la conformité selon l'annexe V
NL 2000/14/EC: Overeenstemmingsbeoordelingsprocedure volgens bijlage V.
IT I2000/14/EC: Procedura di valutazione della conformità a norma degli allegati V
ES 2000/14/EC: Procedimiento de evaluación de la conformidad según el anexo V
PT 2000/14/EC: Procedimentos de avaliação da conformidade de acordo com o anexo V
EL 2000/14/EC: Διαδικασία αξιολόγησης συμμόρφωσης σύμφωνα με το παράρτημα V

Hadsund 17-06-2016: Anton Sørensen, Senior Vice President, Global R&D

EN Compliance to harmonic current emissions is documented in the TCF_42331-01
DA Overholdelse af grænserne for harmonisk strømemission er dokumenteret i den tekniske konstruktionsfil (TCF_42331-01)
NO Samsvar med harmoniske strømutslipp er dokumentert i TCF_42331-01 (teknisk konstruksjonsfil)
SV Efterlevnad av regler för emission av strömvertorer dokumenteras i TCF_42331-01 (Technical Construction File)
FI Harmonisille virtapäästöille asetettavien vaatimusten täyttäminen on dokumentoitu teknisen rakenteen kuvauksessa 42331-01
DE Die Konformität zu Oberschwingungsstrom-Emissionen ist in den Konstruktionsunterlagen 42331-01 dokumentiert
FR La conformité aux émissions de courant harmonique est documentée dans le dossier de construction technique 42331-01
NL Naleving van harmonische huidige emissiestandaards vastgelegd in het TCB_42331-01 (Technische Constructiebestand)
IT ILa conformità alle emissioni di corrente armonica è documentata nel Fascicolo Tecnico di Costruzione o TCF_42331-01
ES El cumplimiento con las emisiones de corriente armónica se documenta en el ATC_42331-01 (Archivo Técnico de Construcción)
PT O cumprimento das emissões de corrente harmónicas está documentado no PTF_42331-01 (processo técnico de fabrico)
EL Η συμμόρφωση με τις εκπομπές αρμονικών ρεύματος αναφέρεται στον Τεχνικό Φάκελο Κατασκευής (TCF_42331-01)

TR **Beyan**
CS **Prohlášeni**
HU **Nyilatkozat**
PL **Deklaracja**
HR **Deklaracija**
SL **Prehlásenie**
SK **Izjava**
LV **Deklarācija**
LT **Deklaracija**
ET **Deklaratsioon**
RO **Declaraţie de conformitate**
BG **Декларация за съответствие**

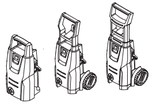

TR Yüksek Basınçlı Yıkama Makinesi, Tip
CS Vysokotlaký mycí stroj, typ
HU Nagynyomású mosó, típus
PL Myjka wysokociśnieniowa, typ
HR Visokotlačni perač, typ
SL Visokotlačni čistilec, tip
SK Vysokotlakové čistiace zariadenie, typ
LV Augstspiediena mazgātājs, tips
LT Slėginis plautuvas, tipas
ET Kõrgsurvepesur, tüüp
RO Aparatul de curăţat cu presiune înaltă, tip
BG Водоструйната машина под високо напрежение, тип

C 100.7
C 105.7
C 110.7
C 110.7 X-TRA
C 120.7 / C 120.7 X-TRA
C 125.7 / C 125.7 X -TRA

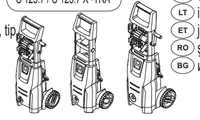

TR ve bunun alt modelleri
CS a varianty příslušenství uvedené v tomto dokumentu
HU és annak tartozékváltozatai
PL i warianty jej akcesoriów
HR i varijanta opreme
SL z možnimi priključki
SK a jeho príslušenstvo
LV un tā piederumu varianti
LT ir priedai
ET ja selle tarvikute variandid
RO şi variantele de accesorii ale acestuia
BG и вариантите за принадлежности

TR EC yönetmeliklerine ve daha sonra yapılan değişikliklere, EN standartlarına uygundur
CS Vyhovují směrnicím ES a následným úpravám včetně norem EN
HU Megfelelnek az EK-irányelveknek és azok módosításainak, az EN szabványoknak
PL Spełnia wymagania dyrektyw WE wraz ze zmianami oraz normy EN
HR U skladu je s direktivama EZ i naknadnim izmjenama, standardima EN
SL Ustreza direktivam ES in naknadnim dopolnitvam, standardom EN
SK vyhovujú smerniciam ES a ich doplnkom, ako aj normám EN
LV Atbilst EK direktīvām un attiecīgi to grozījumiem, kā arī standartiem EN
LT Atitinka ES direktyvų ir jų pataisų bei EN standartų reikalavimus
ET Vastab ÜE direktiividele ja nende hilisematele muudatustele, EN standarditele
RO Sunt conforme cu directivele CE şi modificările ulterioare, standarde
BG Са в съответствие с директивите ЕО и последващите изменения, стандарти

2006/42/EC
2014/30/EC
2011/65/EC
2000/14/EC
EN 60335-1:2012+A11:2014
EN 60335-2-79:2012
EN 55014-1:2006+A1:2009+A2:2011
EN 61000-3-11:2000
EN 55014-2:1997+A1:2001+A2:2008
EN 50581:2012

Nilfisk
Kornmarksvej 1|DK-2605 Broendby|Denmark

TR işbu belge ile
CS tímto výhradně prohlašuje, že výrobek
HU ezúton kijelentjük, hogy a termék
PL tímto výhradně prohlašuje, že výrobek
HR ovim putem izjavljujemo da je proizvod
SL izjavljamo, da je izdelek
SK týmto výhradne vyhlasujeme, že výrobok
LV ar šo vienpersoniski deklarējam, ka produkts
LT šiuo pareiškiame, kad gaminys
ET käesolevaga kinnitame omal täiel vastutusel, et toode
RO Prin prezenta declară că
BG настоящотодекларира, че

C 100.7 C 105.7	C 110.7 C 110.7 X-TRA	C 120.7 C 120.7 X-TRA	C 125.7 C 125.7 X-TRA	C 100.7 C 105.7	C 110.7 C 110.7 X-TRA	C 120.7 C 120.7 X-TRA	C 125.7 C 125.7 X-TRA
LpA				LwA			
70 dB(A)	71 dB(A)	72 dB(A)	70 dB(A)	84 dB(A)	86 dB(A)	85 dB(A)	85 dB(A)

TR Ölçülen gürültü seviyesi
CS Hladina akustického tlaku
HU Hangnyomásszint
PL Hladina akustického tlaku
HR Razina zvučnog tlaka
SL Raven zvočnega tlaka
SK Hladina akustického tlaku
LV Akustiskā spiediena līmenis
LT Garso slėgio lygis
ET Mõõdetud helivõimsuse tase
RO Nivel de presiune sonoră
BG Ниво на звуковото налягане

TR Garantili gürültü seviyesi
CS Zaručená hladina akustického výkonu
HU Garantált hangnyomásszint
PL Zaručená hladina akustického výkonu
HR Jamčena razina zvučne snage
SL Zagotovljena raven zvočne moč
SK Garantovaná hlučnosť
LV Garantētais akustiskās jaudas līmenis
LT Garantuotas garso slėgio lygis
ET Garanteeritud helivõimsuse tase
RO Nivel de putere sonoră garantat
BG Гарантирано ниво на звуковата сила

TR 2001/14/EC: Ek V'ye göre uyum değerlendirme işlemleri
CS 2000/14/EC: postup hodnocení shody podle Přílohy V.
HU 2000/14/EC: Megfelelőség-értékelési eljárás az V. melléklet szerint.
PL 2000/14/EC: postup hodnocení shody podle Přílohy V.
HR 2000/14/EC: postupak procjene sukladnosti u skladu s aneksom V.
SL 2000/14/EC: Postopek za oceno skladnosti glede na Prilogo V.
SK 2000/14/EC: o emisiách hluku – Postup zhodnotenia zhody v súlade s prílohou V.
LV 2000/14/EC: atbilstības novērtēšanas procedūra saskaņā ar V pielikumu.
LT 2000/14/EC: atitikties įvertinimo procedūra pagal V priedą.
ET 2000/14/EC: Vastavushindamise menetlus vastavalt lisale V.
RO 2000/14/EC: Procedura de evaluare a conformității conform Anexei V.
BG 2000/14/EC: Процедура за оценяване на съответствието съгласно Анекс V.

Hadsund 17-06-2016: Anton Sørensen, Senior Vice President, Global R&D

TR Harmonik akım emisyonlarına uyum, TCF'de_42331-01 (Teknik Yapı Dosyası) belgelenmektedir
CS Dodržení požadavků na emise harmonického proudu jsou zdokumentovány v TCF_42331-01 (konstrukční a výrobní dokumentace)
HU A kibocsátott harmonikus áramösszetevőkre vonatkozó szabályozásnak való megfelelésre a műszaki gyártási dokumentációban (TCF_42331-01; Technical Construction File) térünk ki
PL Zgodność z emisjami harmonicznymi prądu potwierdzono w DTK_42331-01 (dokumentacji techniczno-konstrukcyjnej)
HR Sukladnost s emisijama harmoničkih struja sadržana je u TCF-u_42331-01 (tehnička datoteka o konstrukciji)
SL Skladnost z oddajanjem harmonskih tokov je dokumentirana v TPD_42331-01 (tehnična projektna dokumentacija)
SK Zhoda s emisiami harmonického prúdu je zdokumentovaná v TCF_42331-01 (súbor konštrukčnej dokumentácie)
LV Atbilstība harmoniskām strāvas emisijām ir dokumentēta TKF_42331-01 (Tehniskās konstrukcijas failā)
LT Harmoninių srovių spinduliuojamos energijos atitiktis numatyta TCF_42331-01 (techninės dokumentacijos komplektas)
ET Harmooniliste voolukomponentide kiirguste nõuded on määratletud tehnilise konstruktsiooni juhendis (TCF_42331-01)
RO Conformitatea cu emisiile de curent armonic este documentat în tehnica dosar de construcţie (TCF_42331-01)
BG Спазването на хармонични съставящи на тока емисии документирани в техническо досие (TCF_42331-01)

Caution:
Read the instructions
before using the machine

128334025 b (06.2016)

Kornmarksvej 1|DK-2605 Broendby|Denmark|Tel.: (+45) 4323 8100

Part 3:3 Technical Data and Declaration, High Pressure Washers, C 100 C 105, C 110, C 120 and C 125 series

(EN) Electric specifications (DA) Elektriske specifikationer (NO) Elektriske spesifikasjoner (SV) Specifikationer (FI) Sähkötekniset tiedot (DE) Elektrische Daten (FR) Spécifications électriques (NL) Elektrische specifi caties (IT) Specifiche elettriche| (ES) Especificaciones eléctricas (PT) Especificações eléctricas (EL) Προδιαγραφές τροφοδοσίας (TR) Elektrik teknik özellikleri (CS) Elektrické specifikace (HU) Elektromos adatok (PL) Specyfikacje elektryczne (HR) Električne specifi kacije (SL) Električni podatki (SK) Elektrické špecifikácie (LV) Elektrospecifi kācijas (LT) Elektros tinklo specifi kacijos (ET) Elektrilised näitajad (RO) Specificații electrice (BG) Електрически спецификации (RU) Электротехнические требования (JA) 電気仕様 (AR) المواصفات الكهربية

(EN) Protection Class (DA) Beskyttelsesklasse (NO) Beskyttelsesklasse (SV) Skyddsklass (FI) Suojausluokka (DE) Schutzklasse (FR) Classe de protection (NL) Beschermingscategorie (IT) Classe di protezione (ES) Clase de protección (PT) Classe de protecção (EL) Κατηγορία προστασίας| (TR) Koruma sınıfı (CS) Třída ochrany (HU) Érintésvédelmi osztály (PL) Klasa ochrony (HR) Klasa zaštite (SL) Zaščitni razred (SK) Trieda ochrany (LV) Aizsardzības clase (LT) Apsaugos klasė (ET) Kaitseklass (RO) Clasa de protectie (BG) Клас на защита (RU) Класс защиты (JA) 保護クラス (AR) افئة الحماية

(EN) Protection degree (DA) Beskyttelsesgrad (NO) Beskyttelsesgrad (SV) Isolationsklass (FI) Suojausaste (DE) Schutzart (FR) Degré de protection (NL) Beschermingsklasse (IT) Grado di protezione (ES) Grado de protección (PT) Grau de protecção (EL) Βαθμός προστασίας (TR) Koruma derecesi (CS) Stupeň ochrany (HU) Érintésvédelmi fokozat (PL) Stopień ochrony (HR) Stupanj zaštite (SL) Vrsta zaščite (SK) Stupeň krytia (LV) Aizsardzības pakāpe (LT) Apsaugos laipsnis (ET) Kaitsetase (RO) Grad de protectie (BG) Степен на защита (RU) Степень защиты (JA) 保護度 (AR) درجة الحماية

(EN) Hydraulic specifications (DA) Hydrauliske specifikationer (NO) Hydrauliske spesifi kasjoner (SV) Specifi kationer för hydraulik (FI) Hydraulikan tiedot (DE) Hydraulische Daten (FR) Spécifications hydrauliques (NL) Hydraulische specifi caties (IT) Specifi che idrauliche (ES) Especifi caciones hidráulicas (PT) Especifi cações hidráulicas (EL) Προδιαγραφές υδραυλικών στοιχείων (TR) Hidrolik teknik özellikleri (CS) Hydraulické údaje (HU) Hidraulikus adatok (PL) Specyfikacje układu hydraulicznego (HR) Hidraulične specifi kacije (SL) Hidravlične specifi kacije (SK) Špecifi kácie hydraulického systému (LV) Hidrauliskā specifi kācija (LT) Hidraulinė specifi kacija (ET) Hüdraulilised näitajad (RO) Specificații hidraulice (BG) Хидравлични спецификации (RU) Технические требования к гидравлическому оборудованию (JA) 油圧仕様 (AR) المواصفات الهيدروليكية

(EN) Max. water inlet pressure (DA) Maks. vandindløbstryk (NO) Maks. trykk vanninntak (SV) Max tryck för vatteninlopp (FI) Tuloveden suurin paine| (DE) Max. Wassereinlassdruck (FR) Pression maximale de l'entrée d'eau (NL) Max. Waterinlaatdruk (IT) Pressione max. entrata acqua (ES) Presión máxima de entrada del agua (PT) Pressão máxima de entrada de água (EL) Μεγ. πίεση εισόδου νερού (TR) Maks. su girişi basıncı (CS) Max. tlak vody na vstupu (HU) Max. bemenő nyomás (PL) Maks. ciśnienie na dopływie wody (HR) Maks. tlak ulazne vode (SL) Maks. vhodni tlak vode (SK) Max. vstupný tlak vody (LV) Maks. ūdens ieplūdes spiediens (LT) Didžiausias vandens paėmimo slėgis (ET) Max vee sissevoolusurve (RO) Presiunea max. de alimentare cu apă (BG) Макс. налягане на постъпващата вода (RU) Макс. давление воды на входе (JA) 最高給水圧力 (AR) الحد الأقصى لضغط مدخل المياه

(EN) Max water inlet temperature (DA) Maks. vandindløbstemperatur (NO) Maks. temperatur vanninntak (SV) Maxtemperatur, vatteninlopp (FI) Tuloveden suurin lämpötila (DE) Max. Wassereinlasstemperatur (FR) Température max. de l'entrée d'eau (NL) Max. Waterinlaattemperatuur (IT) Temperatura max. entrata acqua (ES) Temperatura máxima de entrada del agua (PT) Temperatura máxima de entrada de água (EL) Μεγ. θερμοκρασία εισόδου νερού (TR) Maks. su girişi sıcaklığı (CS) Max. teplota vody na vstupu (HU) Max. bemenő vízhőmérséklet (PL) Maks. temperatura na dopływie wody (HR) Maks. temperatura ulazne vode (SL) Maks. vhodna temperatura vode (SK) Max. vstupná teplota vody (LV) Maks. ūdens ieplūdes temperatūra (LT) Didžiausia vandens paėmimo temperatūra (ET) Max vee sissevoolutemperatuur (RO) Temperatura max. de alimentare cu apă (BG) Макс. температура на постъпващата вода (RU) Макс. температура воды на входе (JA) 最高給水温度 (AR) الحد الأقصى لحرارة مدخل المياه

(EN) Max water inlet temp. suction mode (DA) Maks. vandindløbstemp. sugetilstand (NO) Maks. temperatur vanninntak sugemodus (SV) Maxtemperatur, vatteninlopp, vid suglåge (FI) Tuloveden suurin lämpötila imettäessä (DE) Max. Wassereinlasstemp. Saugbetrieb (FR) Température maximale de l'alimentation en eau en mode aspiration (NL) Max. waterinlaattemp., aanzuigmodus (IT) Temp. max entrata acqua, modalità aspirazione (ES) Temperatura máxima de entrada del agua en modo de succión (PT) Temperatura máxima de entrada de água em modo de aspiração (EL) Μεγ. θερμοκρασία εισόδου νερού για λειτουργία ναρρόφησης (TR) Maks. su giriş sıcaklığı emme modu (CS) Max. teplota vody na vstupu v režimu sání (HU) Maximális bemenő vízhőmérséklet szívó üzemben (PL) Maks. temp. dopływu wody w trybie ssania (HR) Maks. temperatura ulazne vode pri usisavanju (SL) Maks. vhodna temperatura vode med črpanjem (SK) Max. vstupná teplota vody v nasávacom režime (LV) Maks. ūdens ieplūdes temp. sūkšanas režīmā (LT) Didžiausia vandens temperatūra ties įėjimu siurbimo režimas (ET) Max vee sisselasketemperatuur imamisrežiimil (RO) Max. Temperatura de alimentare cu apă, modul aspirație (BG) Макс. температура на постъпващата вода, режим на всмукване (RU) Макс. температура воды на входе в режиме всасывания (JA) 最大ウォーターインレット温度 吸気圧作動 (AR) الحد الأقصى لحرارة مدخل المياه في وضع الشفط

	C 100.7	C 105.7	C 110.7 C 110.7 (NZ) C 110.7 X-TRA	C 120.7	C 120.7 X-TRA	C 125.7	C 125.7 X-TRA
U_{nom}	220-240 V						
f_{nom}	50/60 Hz						
P	1.3 kW	1.4 kW				1.5 kW	
I_{nom}	6 A					6.5 A	
Class I Class II	Class II						
IP XX	IP X5						
p_{nom}	7 MPa / 70 bar	7.5 MPa / 75 bar	8 MPa / 80 bar	8.5 MPa / 85 bar		9.5 MPa / 95 bar	
p_{max}	10 MPa / 100 bar	10.5 MPa / 105 bar	11 MPa / 110 bar	12 MPa / 120 bar		12.5 MPa / 125 bar	
Q	5.2 l/min / 310 l/h					5.4 l/min / 320 l/h	
Q_{max}	7.3 l/min / 440 l/h					7.7 l/min / 460 l/h	
$p_{inlet\ max}$	1 Mpa / 10 bar						
$t_{inlet\ max}$	40° C						
$t_{inlet\ max}$	20° C						

(EN) Kick-back force (DA) Rekylkraft (NO) Rekylkraft| (SV) Rekylkraft (FI) Rekyylivoimat (DE) Rückstoßkraft (FR) Forces de recul (NL) Terugslagkracht (IT) Forze di rinculo (ES) Fuerzas de retroceso (PT) Forças de retrocesso (EL) Δυνάμεις οπισθοδρόμησης (TR) Sarmal kuvvetler (CS) Síly zpětného rázu (HU) Visszaható erők (PL) Siły odrzutu (HR) Trzajne sile (SL) Povratne sile (SK) Spätný odraz (LV) Atatrankos jēga (LT) Atsitiena spėkos (ET) Tagasilöögijõud (RO) Forță de recul (BG) Сила на откат (RU) Сила отдачи (JA) キックバックフォース (AR) قوة رد الفعل

(EN) Weight (DA) Vægt (NO) Vekt (SV) Vik (FI) Paino (DE) Gewicht (FR) Poids (NL) Gewicht (IT) Peso (ES) Peso (PT) Peso (EL) Βάρος (TR) Ağırlık (CS) Hmotnost (HU) Tömeg (PL) Ciężar (HR) Težina (SL) Teža (SK) Hmotnosť (LV) Svars (LT) Svoris (ET) Mass (RO) Greutate (BG) Тегло (RU) Масса (JA) 重量 (AR) الوزن

		C 100.7	C 105.7	C 110.7 C 110.7 (NZ) C 110.7 X-TRA	C 120.7	C 120.7 X-TRA	C 125.7	C 125.7 X-TRA
$F_{kickback}$		< 20N						
$M_{machine}$		5.1 kg		5.1 kg (C 110.7) 6 kg	6.2 kg	6.4 kg		6.6 kg
a_{ha}		< 2.5 ± 1 m/s²						
ISO 5349-1	(EN) Hand-arm vibration according to: Standard nozzle (DA) Hånd-armvibration iht.:Standarddyse (NO) Vibrasjoner i hånd/arm i henhold til: Standard munnstykke (SV) Hand-armvibration i enlighet med: Standardmunstycke (FI) Tärinäarvot, käsi – käsivarsi :n mukaisesti – Vakiosuutin (DE) Vibrationen an Hand und Arm gemäß: Standarddüse (FR) Vibration transmise au système main-bras conformément à la norme: Buse standard (NL) Hand-arm vibratie op grond van: Standaardsproeier (IT) Vibrazioni al gruppo mano-braccio secondo: Ugello standard (ES) Vibraciones mano-brazo según la norma: Boquilla estándar (PT) Vibrações nas mãos e braços conforme a: Bocal padrão (EL) Δόνηση χεριού-βραχίονα σύμφωνα με το: Βασικό ακροφύσιο (TR) 'e göre el-kol titreşimi: Standart ağız (CS) Vibrace přenášené na ruce podle: Standardní tryskavKéz-kar vibráció szerint: Normál fúvóka (PL) Drgania ramienia zgodnie z normą: Dysza standardowa (HR) Vibriranje između šake i ruke prema: Standardna mlaznica (SL) Lokalne vibracije dlan-roka v skladu z: Standardna šoba (SK) Vibrácie ruky v súlade s normou: Štandardná dýza (LV) Plaukstas-rokas vibrācija atbilstoši: Standarta sprausla (LT) Rankiniu būdu išmatuota vibracijos vertė pagal: Standartinis antgalis (ET) Kätele avalduv vibratsioon vastavalt: nõuetele: Standardotsik (RO) Vibrații mână-braț conform: duză standard (BG) Вибрация на ръката съгласно: стандартен накрайник (RU) Вибрация рук по стандарту: Стандартная насадка (JA) 手腕振動に応じる : 基本ノズル (AR) ذبذبات اليد والذراع طبقاً لـ: الفوهة القياسية							
ISO 3744	(EN) Sound pressure level LpA (DA) Lydtryksniveau LpA (NO) Lydtrykknivå LpA (SV) Ljudtrycksnivå LpA (FI) Äänenpainetaso LpA (DE) Schalldruckpegel LpA (FR) Niveau de pression acoustique LpA (NL) Geluidsdrukniveau LpA (IT) Livello pressione sonora LpA (ES) Nivel de presión sonora LpA (PT) Nível de pressão acústica LpA (EL) Επίπεδο πίεσης ήχου LpA (TR) göre ses basıncı seviyesi LpA (CS) Hladina akustického tlaku LpA (HU) Hangnyomásszint LpA (PL) Poziom ciśnienia akustycznego LpA (HR) Razina zvučnog tlaka LpA (SL) Raven zvočnega tlaka LpA (SK) Hladina akustického tlaku LpA (LV) Akustiskā spiediena līmenis LpA (LT) Garso slėgio lygis LpA (ET) Helisurve tase LpA (RO) Nivel de presiune sonoră (BG) Ниво на звуковото налягане (RU) Уровень шума LpA (JA) 音圧レベル (AR) مستوى ضغط الصوت	69.2 ± 3 dB(A)	71.2 ± 3 dB(A)	71.8 ± 3 dB(A)		69.9 ± 3 dB(A)	
2000/14/EC	(EN) Guaranteed sound power level LWA (DA) Garanteret lydeffektniveau LWA (NO) Garantert lydtrykknivå LWA (SV) Garanterad ljudtrycksnivå LWA (FI) Taattu äänen tehotaso LWA (DE) Garantierter Schallleistungspegel LWA (FR) Niveau de puissance acoustique LWA (NL) Gegarandeerd geluidsvermogenniveau LWA (IT) Livello potenza sonora garantito LWA (ES) Nivel garantizado de potencia acústica LWA (PT) Nível de potência acústica garantido LWA (EL) Εγγυημένο επίπεδο ισχύος ήχου LWA (TR) Garanti edilen ses basıncı seviyesi LWA (CS) Zaručená hladina akustického výkonu LWA (HU) Garantált hangnyomásszint LWA (PL) Gwarantowany poziom mocy akustycznej LWA (HR) Jamčena razina zvučne snage LWA (SL) Zagotovljena raven zvočne moči LWA (SK) Garantovaná hladina akustického výkonu LWA (LV) Garantētais akustiskās jaudas līmenis LWA (LT) Garantuotas garso slėgio lygis LWA (ET) Garanteeritud helivõimsuse tase LWA (RO) Nivel de putere sonoră garantat (BG) Гарантирано ниво на звуковата сила (RU) Гарантированный уровень звуковой мощности LWA (JA) 保証音量出力レベル (AR) مستوى طاقة الصوت المضمون	84 dB(A)	86 dB(A)	85 dB(A)		85 dB(A)	

(EN) We reserve the right to make alterations (DA) Ret til ændringer forbeholdes (NO) Vi forbeholder os ret til å foreta endringer (SV) Vi förbehåller os rätten til ändringar (FI) Oikeus muutoksiin pidätetään (DE) Wir behalten uns das Recht vor, Änderungen ohne vorherige Ankündigung vorzunehmen (FR) Sous réserve de modifi cations (NL) Wij behouden ons het recht voor om wijzigingen aan te brengen (IT) Salvo modifi che tecniche (ES) La empresa se reserva el derecho a modifi car (PT) Reservado o direito de fazer modifi cações (EL) Διατηρούμε το δικαίωμα να προβούμε σε τροποποιήσεις (TR) Değişiklik yapma hakkımız saklıdır (CS) Vyhrazujeme si právo na změny (HU) A műszaki paraméterek változtatásának jogát fenntartjuk (PL) Zastrzegamy sobie prawo do wprowadzania zmian (HR) Zadržavamo pravo da izvršimo izmjene (SL) Pridržujemo si pravico do spremembe podatkov (SK) Tento návod na použitie podlieha zmenám (LV) Mēs saglabājam tiesības veikt grozījumus (LT) Mes pasiliekame teisę daryti pakeitimus (ET) Jätame endale õiguse teha muudatusi (RO) Ne rezervăm dreptul de a aduce modificări (BG) Запазваме си правото на промени (RU) Оставляем за собой право на внесение изменений (JA) 当社がこれらを変更する権利を留保しています。 (AR) نحتفظ بالحق في إجراء أي تعديلات