SR 1601 B

Instructions for use

Návod k použití
Használati útmutató
Pokyny pre použitie
Navodila za uporabo

01/2009 - Revised 09/2010
(2)
33019318

Česky
Magyar
Slovensky
Slovenščina

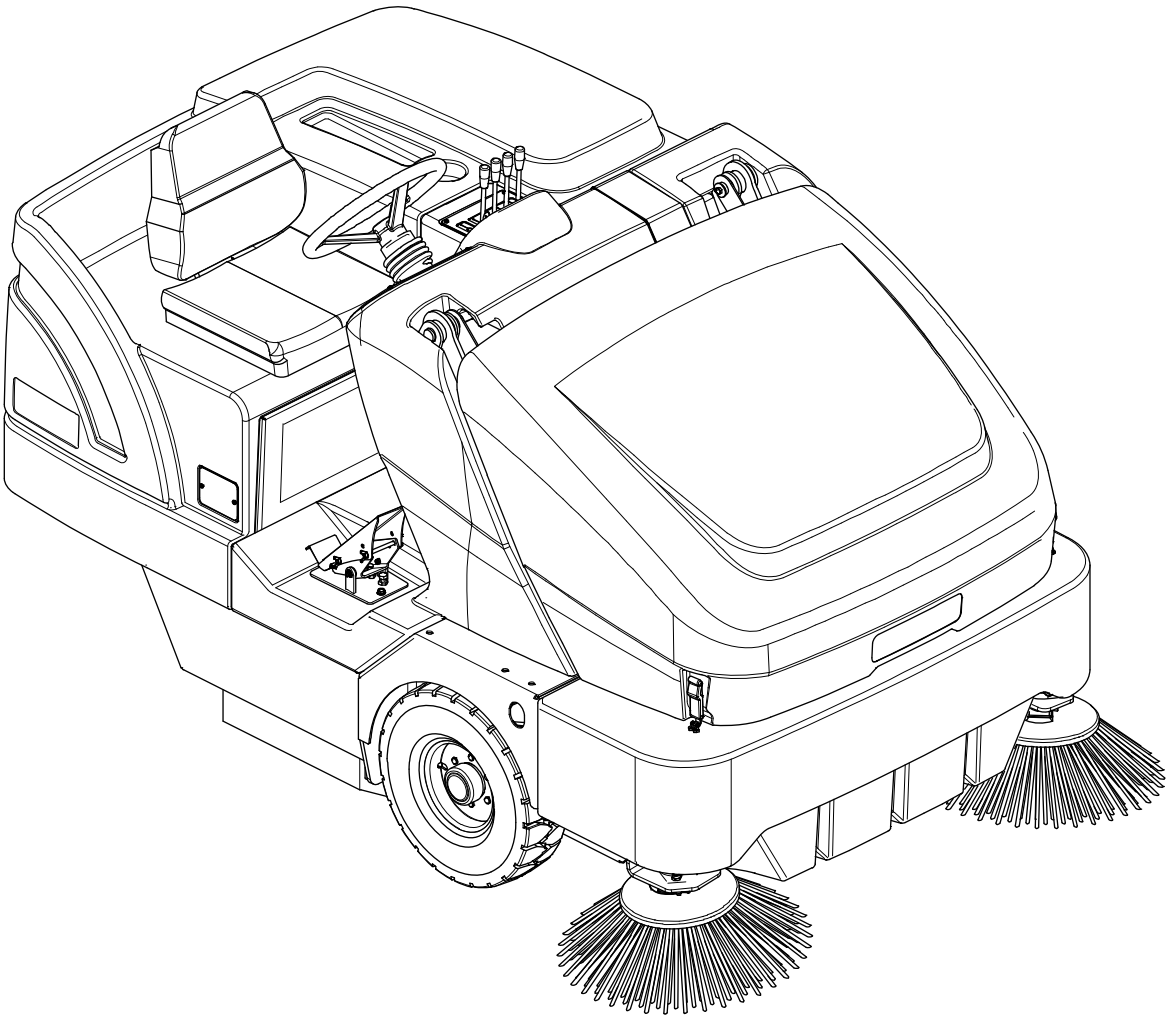

Model:
13300103 - 13300149

Nilfisk

Сертификат за съответствие
Osvědčení o shodě
Konformitätserklärung
Overensstemmelsescertifikat
Declaración de conformidad
Vastavussertifikaat
Déclaration de conformité
Yhdenmukaisuustodistus
Conformity certificate
Πιστοποιητικό συμμόρφωσης
Megfelelősségi nyilatkozat
Potvrda sukladnosti
Dichiarazione di conformità
Atitikties deklaracija
Atbilstības deklarācija
Konformitetssertifisering
Conformiteitsverklaring
Declaração de conformidade
Deklaracja zgodności
Certificat de conformitate
Заявление о соответствии
Överensstämmelsecertifikat
Certifikát súladu
Certifikat o ustreznosti
Uyumluluk sertifikası

Модел / Model / Modell / Model / Modelo / Mudel / Modèle / Malli / Model / Μοντέλο / Modell / Model / Modello / Modelis / Modelis / Modell / Model / Modelo / Model / Model / Модель / Modell / Model / Model / Model :

SR 1601 B

Тип / Typ / Typ / Type / Tipo / Tüüp / Type / Tyyppi / Type / Τύπος / Típus / Vrsta / Tipo / Tipas / Tips / Type / Type / Tipo / Typ / Tip / Тип / Typ / Typ / Tip / Tip :

SWEEPER

Сериен номер / Výrobní číslo / Seriennummer / Serienummer / Número de serie / Seerianumber / Numéro de série / Sarjanumero / Serial number / Σειριακός αριθμός / Sorozatszám / Serijski broj / Numero di serie / Serijos numeris / Sērijas numurs / Serienummer / Serienummer / Número de série / Numer seryjny / Număr de serie / Серийный номер / Serienummer / Výrobné číslo / Serijska številka / Seri Numarası :

Година на производство / Rok výroby / Baujahr / Fabrikationsår / Año de fabricación / Väljalaskeaasta / Année de fabrication / Valmistusvuosi / Year of construction / Έτος κατασκευής / Gyártási év / Godina izgradnje / Anno di costruzione / Pagaminimo metai / Izgatavošanas gads / Byggeår / Bauwjaar / Ano de fabrico / Rok produkcji / Anul fabricaţiei / Год выпуска / Tillverkningsår / Rok výroby / Leto izdelave / Leto izdelave/İmal yılı :

BG Долуподписаният потвърждава, че гореспоменатият модел е произведен в съответствие със следните директиви и стандарти. Техническият файл е съставен от производителя.

CZ Níže podepsaný stvrzuje, že výše uvedený model byl vyroben v souladu s následujícími směrnicemi a normami. Autorem technického listu je výrobce.

D Der Unterzeichner bestätigt hiermit dass die oben erwähnten Modelle gemäß den folgenden Richtlinien und Normen hergestellt wurden. Die technische Dokumentation wird vom Hersteller erstellt.

DK Undertegnede attesterer herved, at ovennævnte model er produceret i overensstemmelse med følgende direktiver og standarder. Den tekniske fil er udarbejdet af fabrikanten.

E El abajo firmante certifica que los modelos arriba mencionados han sido producidos de acuerdo con las siguientes directivas y estandares. El fascículo técnico está redactado por el fabricante

EST Allakirjutanu kinnitab, et ülalnimetatud mudel on valmistatud kooskõlas järgmiste direktiivide ja normidega. Tehnilise dokumentatsiooni koostab tootja.

F Je soussigné certifie que les modèles ci-dessus sont fabriqués conformément aux directives et normes suivantes. Le dossier technique est rédigé par le fabricant.

FIN Allekirjoittaia vakuuttaa että yllämainittu malli on tuotettu seuraavien direktiivien ja standardien mukaan. Valmistaja kääntää teknisen tiedoston.

GB The undersigned certify that the above mentioned model is produced in accordance with the following directives and standards. The technical file is compiled by the manufacturer.

GR Ο κάτωθι υπογεγραμμένος πιστοποιεί ότι η παραγωγή του προαναφερθέντος μοντέλου γίνεται σύμφωνα με τις ακόλουθες οδηγίες και πρότυπα. Το τεχνικό αρχείο συντάσσεται από τον κατασκευαστή.

H Alulírottak igazoljuk, hogy a fent említett modellt a következő irányelvek és szabványok alapján hoztuk létre. A műszaki fájlt a gyártó készítette.

HR Potpisani potvrđujem da gore spomenuti model proizveden u skladu sa sljedećim direktivama i standardima.Tehničku dokumentaciju sastavlja proizvođač.

I Il sottoscritto dichiara che i modelli sopra menzionati sono prodotti in accordo con le seguenti direttive e standard. Il fascicolo tecnico è redatto dal costruttore.

LT Toliau pateiktu dokumentu patvirtinama, kad minėtas modelis yra pagamintas laikantis nurodytų direktyvų bei standartų. Techninę bylą sudarė gamintojas.

LV Ar šo tiek apliecināts, ka augstākminētais modelis ir izgatavots atbilstoši šādām direktīvām un standartiem. Tehnisko aprakstu ir sastādījis ražotājs.

N Undertegnede attesterer att ovennevnte modell är produsert i overensstemmelse med följende direktiv og standarder. Den tekniske filen er opprettet av produsenten.

NL Ondergetekende verzekert dat de bovengenoemde modellen geproduceerd zijn in overeenstemming met de volgende richtlijnen en standaards. Het technische bestand is door de fabrikant samengesteld.

P A presente assinatura serve para declarar que os modelos supramencionados são produtos em conformidade com as seguintes directivas e normas. A ficha técnica é redigida pelo fabricante.

PL Niżej podpisany zaświadcza, że wymieniony powyżej model produkowany jest zgodnie z następującymi dyrektywami i normami. Dokumenty techniczne zostały przygotowane przez producenta.

RO Subsemnatul atest că modelul sus-menţionat este produs în conformitate cu următoarele directive şi standarde. Fişierul tehnic este redactat de către producător.

RUS Настоящим удостоверяется, что машина вышеуказанной модели изготовлена в соответствии со следующими директивами и стандартами. Техническая документация составлена производителем.

S Undertecknad intygar att ovannämnda modell är producerad i överensstämmelse med följande direktiv och standarder. Den tekniska filen är sammanställd av tillverkaren.

SK Dolu podpísaný osvedčuje, že hore uvedený model sa vyrába v súlade s nasledujúcimi smernicami a normami. Technický súbor vytvoril výrobca.

SLO Spodaj podpisani potrjujem, da je zgoraj omenjeni model izdelan v skladu z naslednjimi smernicami in standardi. Spis s tehnično dokumentacijo pripravi izdelovalec.

TR Aşağıda İmzası olan kişi, yukarıda bahsedilen model cihazın aşağıda verilen direktiflere ve standartlara uygunlukta imal edildiğini onaylar. Teknik dosya üretici tarafından derlenmiştir.

EC Machinery Directive 2006/42/EC	**EN ISO 12100, EN ISO 13857, EN 349, EN 982**
	EN 60335-1, EN 60335-2-72, EN 50366
EC EMC Directive 2004/108/EC	**EN 55022, EN 55014-2, EN 61000-6-2**

Производителя / Výrobce / Hersteller / Fabrikanten / Fabricante / Tootja / Fabricant / Valmistaja / Manufacturer / Κατασκευαστή / Gyártó / Proizvođač / Costruttore / Gamintojas / Ražotājs / Produsenten / Fabrikant / Fabricante / Producenta / Producător / Производителем / Tillverkaren / Výrobca / Izdelovalec / Üretici :

Nilfisk S.p.A.
Strada Comunale della Braglia, 18 - 26862 - GUARDAMIGLIO (LO) - ITALY
Tel: +39 (0)377 451124, Fax: +39 (0)377 51443
Authorized signatory: Sergio Coccapani, R&D Director
Date: Signature:

FACSIMILE

OBSAH

ÚVOD **2**
OBSAH A ÚČEL NÁVODU 2
CÍLOVÁ SKUPINA 2
UMÍSTĚNÍ TOHOTO NÁVODU 2
PROHLÁŠENÍ O SOULADU 2
IDENTIFIKAČNÍ DATA 2
JINÉ REFERENČNÍ PŘÍRUČKY 2
NÁHRADNÍ DÍLY A ÚDRŽBA 2
ZMĚNY A VYLEPŠENÍ 3
PROVOZNÍ SCHOPNOSTI 3
KONVENCE 3

ROZBALENÍ/DODÁVKA **3**

BEZPEČNOST **4**
SYMBOLY 4
VŠEOBECNÉ POKYNY 4
BEZPEČNOSTNÍ PODPĚRA ZÁSOBNÍKU 6
ZVEDÁNÍ STROJE 6
PŘEPRAVA STROJE 6
TLAČENÍ/TAŽENÍ STROJE 6

POPIS STROJE **7**
NÁZVOSLOVÍ STROJE 7
POUŽÍVÁNÍ OVLADAČŮ 9
PŘÍSLUŠENSTVÍ/MOŽNOSTI 10
TECHNICKÉ PARAMETRY 10
SCHÉMA ZAPOJENÍ 11
SCHÉMA HYDRAULIKY 13

PŘÍPRAVA STROJE NA POUŽITÍ **14**
KONTROLA BATERIE/MONTÁŽ V NOVÉM STROJI 14
KONTROLNÍ SEZNAM PŘED SPUŠTĚNÍM 15
HLAVNÍ KARTÁČ 15

OBSLUHA STROJE **15**
PŘED NASTARTOVÁNÍM STROJE 15
SPUŠTĚNÍ A ZASTAVENÍ STROJE 16
PARKOVACÍ BRZDA 16
ZAMETÁNÍ 17
VYPRAZDŇOVÁNÍ ZÁSOBNÍKU 18
PO POUŽITÍ STROJE 19
USKLADNĚNÍ STROJE 19
PRVNÍ POUŽITÍ 19

ÚDRŽBA **19**
TABULKA PLÁNOVANÉ ÚDRŽBY 20
ÚDRŽBA HLAVNÍHO KARTÁČE 21
ÚDRŽBA BOČNÍHO KARTÁČE 23
ÚDRŽBA PRACHOVÉHO FILTRU (FILTR PANELU) 25
ÚDRŽBA PRACHOVÉHO FILTRU (FILTR S UZAVŘENOU KAPSOU) 25
ÚDRŽBA ZÁSTĚRY 26
ČIŠTĚNÍ VODNÍHO FILTRU PRACHOVÉHO KONTROLNÍHO SYSTÉMU (VOLITELNÉ) 26
HYDRAULICKÝ OLEJ 26
ODSTRANĚNÍ/MONTÁŽ BATERIE 27
NABÍJENÍ BATERIE 28
KONTROLA/VÝMĚNA/RESET POJISTEK 29

ŘEŠENÍ PROBLÉMŮ **30**

LIKVIDACE **30**

ÚVOD

POZNÁMKA
Čísla v závorkách odkazují na součástky uvedené v kapitole Popis stroje.

OBSAH A ÚČEL NÁVODU

Účelem tohoto návodu je poskytnout operátorovi všechny potřebné informace k řádnému samostatnému a bezpečnému používání stroje. Návod obsahuje informace o technických parametrech, provozu, skladování, údržbě, o náhradních dílech a likvidaci.
Před provedením jakékoli operace se strojem si pracovníci obsluhy a kvalifikovaní technici musí pozorně přečíst tento návod. V případě jakýchkoliv otázek týkajících se instrukcí uvedených v návodu a v případě potřeby dalších informací se laskavě obraťte na Nilfisk.

CÍLOVÁ SKUPINA

Tento návod je určen pro kvalifikované pracovníky obsluhy a techniky určené pro údržbu stroje.
Pracovníci obsluhy nesmějí provádět činnosti vyhrazené kvalifikovaným technikům. Nilfisk neodpovídá za škody způsobené nedodržením tohoto zákazu.

UMÍSTĚNÍ TOHOTO NÁVODU

Návod k Obsluze musí být umístěn v blízkosti stroje ve vhodném obalu, chráněn před kapalinami a dalšími látkami, které by ho mohly poškodit.

PROHLÁŠENÍ O SOULADU

Prohlášení o souladu dodávané se strojem dokládá soulad stroje s platnými zákony.

POZNÁMKA
Společně s dokumentací k zařízení se dodávají dvě kopie původního Prohlášení o souladu ES.

IDENTIFIKAČNÍ DATA

Model stroje a sériové číslo jsou vyznačené na štítku (10) na rámu.
Rok výroby modelu je uveden v prohlášení o souladu a je rovněž určen prvními dvěma číslicemi výrobního čísla stroje.
Tyto informace jsou užitečné při objednávkách náhradních dílů stroje. Pro zápis identifikačních dat stroje použijte následující tabulku.

Model STROJE .....
Výrobní číslo STROJE .....

JINÉ REFERENČNÍ PŘÍRUČKY

– Dostupné jsou i následující příručky:
  - Seznam Náhradních Dílů (dodávaný se strojem)
  - Servisní příručka (k nahlédnutí v Servisních střediscích Nilfisk)

NÁHRADNÍ DÍLY A ÚDRŽBA

Veškeré potřebné provozní postupy a postupy při údržbě a opravách musí být provedeny kvalifikovanými pracovníky nebo servisními středisky Nilfisk Service Center. Vždy je třeba používat jedině originální náhradní díly a příslušenství.
Servis nebo náhradní díly a příslušenství si objednejte v servisních střediscích Nilfisk Service Center; uveďte model a výrobní číslo stroje.

ZMĚNY A VYLEPŠENÍ

Společnost Nilfisk průběžně zlepšuje své produkty a vyhrazuje si právo provádět změny a úpravy podle svého uvážení. Není povinna aplikovat tyto výhody na stroje prodané dříve.
Jakékoliv úpravy a nebo doplňky podléhají schválení výrobce a musí být provedeny společností Nilfisk.

PROVOZNÍ SCHOPNOSTI

Zametací stroj je navržen a zkonstruován tak, aby kvalifikovanému pracovníkovi obsluhy při dodržování bezpečných podmínek provozu umožňoval zametání/čištění hladkých a pevných podlah ve veřejném nebo průmyslovém prostředí a sběr prachu a lehkého odpadu.

KONVENCE

Značky v tomto návodu pro polohu dopředu, dozadu, vpředu, vzadu, vlevo nebo vpravo se vztahují na polohu pracovníka Obsluhy, který sedí na sedadle řidiče (32).

ROZBALENÍ/DODÁVKA

Při dodání pozorně zkontrolujte, zda nedošlo k poškození obalu a stroje. V případě viditelných škod uschovejte obal a nechte jej zkontrolovat dopravcem, který výrobek doručil. Okamžitě se obraťte na dopravce a sepište reklamační záznam.

– Zkontrolujte, zda je stroj vybaven následujícím způsobem:
  - Návod k obsluze zametacího stroje
  - Seznam Náhradních Dílů
  - Konektor nabíječky baterie č. 1
– Po vyjmutí obalu vyjměte dřevěné bloky u kol.
– Zkontrolujte hladinu hydraulického oleje.
– Dodržujte pokyny v odstavci Příprava stroje k použití.
– Umístěte rampu vedle předního konce palety.
– Přečtěte si pokyny v kapitolách Používání ovladačů a Obsluha stroje v této příručce a nastartujte stroj.

VAROVÁNÍ!
Při práci se zametacím strojem dávejte maximální pozornost.
Je nezbytné se důkladně seznámit se všemi provozními pokyny před použitím tohoto zametacího stroje. V případě nejistoty kontaktujte nadřízeného nebo místního prodejce Nilfisk Industrial.
Pokud dojde k závadě na zametacím stroji, nesnažte se problém opravit, pokud vás k tomu nevyzve nadřízený. Veškeré nezbytné opravy zařízení nechte provést kvalifikovaného mechanika nebo autorizovaného servisního pracovníka prodejce Nilfisk.
Při práci na tomto stroji dávejte maximální pozor. Kravaty, volné oděvy, dlouhé vlasy, prsteny a náramky se mohou zachytit do pohyblivých součástí.
Než začnete pracovat na stroji, otočte klíč zapalování (57) do polohy „O“, zapojte parkovací brzdu a odpojte baterii.
Používejte zdravý rozum, pozor na správné bezpečnostní zvyky a dávejte pozor na žluté štítky na tomto stroji.
Po svazích jezděte pomalu. Při sjíždění ze svahů používejte pro kontrolu rychlosti stroje brzdový pedál (35).
Neotáčejte stroj na svahu; jeďte rovně nahoru nebo dolů.
Maximální nominální svah při přepravě s akumulátorovým modelem je 15%.

BEZPEČNOST

Následující symboly označují potenciálně nebezpečné situace. Tyto informace si vždy pečlivě přečtěte a přijměte všechna potřebná preventivní opatření na ochranu osob i majetku.
Při prevenci úrazů je vždy základním předpokladem spolupráce pracovníka obsluhy. Bez dokonalé spolupráce osoby odpovědné za provoz stroje nemůže být účinný žádný program prevence nehod. Většina z nehod, ke kterým může dojít během práce nebo přemisťování stroje, bývá způsobena selháním pracovníků při dodržování nejjednodušších pravidel základní bezpečnosti. Pečlivá a opatrná obsluha je nejlepší zárukou proti nehodám a je základním předpokladem úspěšného splnění jakéhokoliv programu prevence nehod.

SYMBOLY

NEBEZPEČÍ!
Označuje nebezpečnou situaci, při které je ohrožen život pracovníka Obsluhy.

VAROVÁNÍ!
Označuje potenciální nebezpečí zranění osob anebo poškození věcí.

UPOZORNĚNÍ!
Označuje upozornění nebo poznámky související s důležitými nebo užitečnými funkcemi. Odstavcům označeným tímto symbolem věnujte nejvyšší pozornost.

POZNÁMKA
Označuje upozornění související s důležitými nebo užitečnými funkcemi.

RADA
Před provedením jakékoli operace si přečtěte příručku.

VŠEOBECNÉ POKYNY

Dále jsou uvedena specifická varování a upozornění, která informují o potenciálním riziku poškození zdraví osob a poškození strojů.

NEBEZPEČÍ!
- ***Před prováděním údržby, opravy, čištění nebo výměny odpojte konektor baterie, vyjměte klíček zapalování a zatáhněte parkovací brzdu.***
- ***Tento stroj mohou obsluhovat jen správně vyškolené osoby.***
- ***Prudké zatáčky je nutno provádět v co nejnižší rychlosti. Vyvarujte se: prudkých zatáček na svahu, zatáček při zvednutém zásobníku.***
- ***Nezvedejte zásobník, když je stroj na svahu. Stroj ztratí stabilitu na svahu nebo při plném zásobníku.***
- ***Při práci poblíž elektrických součástí je zakázáno nosit šperky.***
- ***Chraňte baterii před jiskřícími předměty, plameny a rozžhavenými materiály. Během normálního provozu stroj vypouští výbušné plyny.***
- ***Nepracujte pod vyzdviženým strojem bez bezpečnostních podpor.***
- ***Při práci pod otevřenou kapotou se ujistěte, aby se nemohla náhodně zavřít.***
- ***Se strojem nepracujte v blízkosti jedovatých, nebezpečných, hořlavých a nebo výbušných prášků, kapalin ani par: Tento stroj není vhodný pro sběr nebezpečných látek ve formě prášku.***
- ***Pokude je stroj vybaven olověnými (MOKRÝMI) bateriemi, vzniká vysoce výbušný vodíkový plyn. Během nabíjení baterie ponechejte kapotu otevřenou, činnost provádějte v dobře větraném prostředí a mimo dosah otevřeného ohně.***
- ***Když jsou olověné baterie (MOKRÉ) nainstalovány na tomto stroji, nenaklánějte stroj o více než 30° z jeho vodorovné polohy, aby nedošlo k vytečení vysoce korozivní kyseliny z baterií. Pokud je nutné z důvodu údržby stroj naklonit, vyjměte baterie.***

VAROVÁNÍ!

- ***Před provedením jakýchkoliv údržbových prací nebo oprav si pečlivě přečtěte celý návod.***
- ***Při práci v blízkosti hydrauliceké soustavy vždy používejte ochranné oděvy a bezpečnostní brýle.***
- ***Přijměte veškerá potřebná preventivní opatření, aby pohybující se části stroje nemohly zachytit vlasy, šperky a volné části oděvů osob.***
- ***Stroj je vybaven olověnými (MOKRÝMI) bateriemi, nekuřte při jejich nabíjení.***
- ***Aby nedošlo k neoprávněnému použití stroje, vyjměte klíček zapalování.***
- ***Neponechávejte stroj bez dozoru, pokud jste se neujistili, že nemůže dojít k samovolnému pohybu stroje.***
- ***Stroj nepoužívejte na svazích se sklonem přesahujícím specifikovanou hodnotu.***
- ***Používejte jen kartáče dodávané se zařízením a ty, které jsou uvedeny v Příručce pro uživatele. Používáním jiných kartáčů by mohlo dojít ke snížení bezpečnosti.***
- ***Než použijete stroj, zavřete všechny dveře a/nebo kryty.***
- ***Používejte zařízení jen při správném osvětlení.***
- ***Pokud se má stroj používat tam, kde jsou vedle operátora další osoby, je nutno nainstalovat otočné světlo a bzučák zpátečky (volitelné).***
- ***Stroj neomývejte přímým či tlakovým proudem vody ani roztoky látek s korozívními účinky.***
- ***S výjimkou filtrů (viz příslušný odstavec) nečistěte tento typ stroje stlačeným vzduchem.***
- ***Při použití tohoto stroje pracujte pozorně tak, abyste nezpůsobili žádnou újmu lidem a zejména dětem.***
- ***Nenechávejte na stroji žádné zásobníky tekutin, použijte příslušný držák nádrže.***
- ***Teplota pro uskladnění stroje musí být 0°C až +40°C.***
- ***Teplota pro práci stroje musí být 0°C až +40°C.***
- ***Relativní vlhkost vzduchu musí být mezi 30 % a 95 %.***
- ***Stroj vždy – za provozu i během odstávky – chraňte před přímým slunečním zářením, deštěm a nepříznivými povětrnostními vlivy. Stroj uložte uvnitř na suché místo. Tento stroj je nutno používat v suchu, nesmí se používat nebo skladovat venku na vlhku.***
- ***Stroj nepoužívejte jako dopravní prostředek nebo pro odtahování/tlačení.***
- ***Pokud se stroj nepohybuje, vypněte kartáč, aby nedošlo k poškození podlahy.***
- ***V případě požáru použijte k uhašení práškový hasicí přístroj, nikoli vodní.***
- ***Strojem nenarážejte do polic ani lešení či jiných konstrukcí; to platí zejména v případech, kdy hrozí riziko pádu předmětů.***
- ***Nastavte provozní rychlost tak, aby odpovídala stavu podlahy.***
- ***Pozor na náhlé zastavení, když stroj jede dolů. Pozor na ostré zatáčky. Jezděte pomalu při jízdě z kopce.***
- ***Tento stroj nelze používat na silnicích ani veřejných komunikacích.***
- ***S bezpečnostními prvky stroje a pojistkami svévolně nemanipulujte.***
- ***Přesně dodržujte stanovené pokyny k údržbě.***
- ***Nesnímejte ani neupravujte desky upevněné ke stroji.***
- ***V případě poruchy stroje si ověřte, že není způsobena nedostatečnou údržbou. Jinak si vyžádejte pomoc oprávněných pracovníků oprávněného servisního střediska.***
- ***V případě výměny náhradního dílu objednávejte ORIGINÁLNÍ náhradní díly od autorizovaného Dodavatele nebo Prodejce.***
- ***Chcete-li zajistit správný a bezpečný provoz stroje, měli by plánovanou údržbu (podrobně popsanou v související kapitole tohoto návodu) provádět autorizovaní pracovníci nebo autorizované Servisní Středisko.***
- ***Stroj musí být správně zlikvidován, protože obsahuje nebezpečné jedovaté materiály (baterie, olej, plasty atd.), které podléhají normám, jež vyžadují jejich likvidaci ve specializovaných střediscích (viz kapitola Likvidace).***

BEZPEČNOSTNÍ PODPĚRA ZÁSOBNÍKU

VAROVÁNÍ!
Než provedete jakoukoli údržbovou činnost pod zvednutým zásobníkem nebo v jeho blízkosti, zvedněte zásobník páčkou celý (54), pak zatáhněte madlo (39) dozadu a zajistěte, zda je bezpečnostní podpěra zásobníku (5) na místě. Bezpečnostní podpěra zásobníku přidržuje zásobník zvednutý pro možnost práce pod zásobníkem. Nikdy nespoléhejte jen na hydraulické součástky stroje v otázce bezpečného podepření zásobníku.

ZVEDÁNÍ STROJE

VAROVÁNÍ!
Nikdy nepracujte pod stroojem bez bezpečnostních podstavců či bloků na jeho podporu.

Stroj zvedejte na vyznačených místech (nezvedejte za zásobník) - viz zvedací body (8).

PŘEPRAVA STROJE

VAROVÁNÍ!
Před přepravou stroje na otevřené korbě nebo přívěsu zajistěte následující:
- ***Všechny přístupové dveře jsou pevně zamčené.***
- ***Stroj je pevně přivázán.***
- ***Parkovací brzda je zatažená.***

TLAČENÍ/TAŽENÍ STROJE

Hydraulické čerpadlo stroje (44) je vybaveno pojistným šroubem. Systém brání poškození hydraulické soustavy, když stroj táhnete/tlačíte na krátkou vzdálenost bez použití motoru.
Pro přístup k pojistnému šroubu otevřete kapotu prostoru baterie (1) pomocí pojistného tlačítka (25) a vyhledejte hydraulické čerpadlo (44) v přední části motoru (27).
Otočte hlavu šroubu zásuvky (A, Obr. 1) o půl otočky doleva a uvolněte hydrostatický zámek mezi motorem a čerpadlem.

UPOZORNĚNÍ!
Hydraulické čerpadlo se může poškodit, pokud stroj táhnete, zatímco je šroub v normální pracovní poloze (zamčeno).

POZNÁMKA
Pokud šroub necháte v odemčené poloze, nelze hydraulickým čerpadlem pohánět stroj.

POZNÁMKA
Stroj tlačte nebo táhněte nejvýše rychlostí chůze (3-4,5 km/h) a jen na krátké vzdálenosti.
Pokud stroj chcete táhnout na dlouhou vzdálenost, hnaná kola je nutno zvednout z podlahy a umístit na vhodný přepravní vozík.

Po tlačení/tažení stroje otočte šroub o půl otočky doprava pro obnovu hydraulických funkcí.

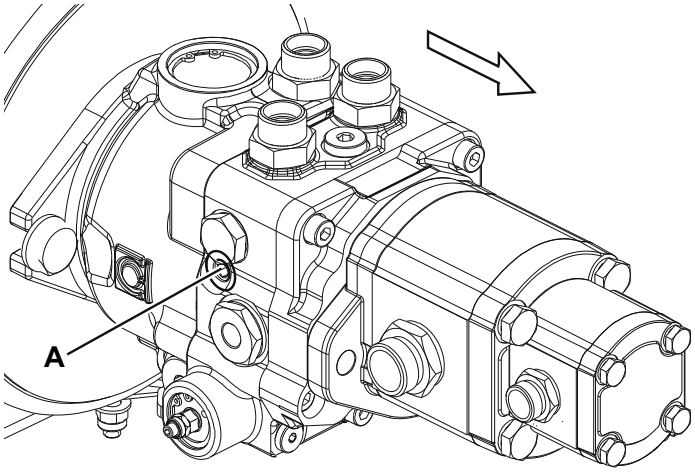

P100320

Obr. 1

POPIS STROJE

NÁZVOSLOVÍ STROJE

1. Kapota části s baterií
2. Přístupový panel k hlavnímu kartáči na levé straně
3. Baterie na levé straně
4. Levá strana kapoty
   Nádrž prachového systému (volitelná)
5. Bezpečnostní podpěra zásobníku
6. Svorka kapoty zásobníku
7. Pracovní světlo (volitelně)
8. Zvedací body (zadní bod je pod levým prostorem na baterie)
9. Pravý boční kartáč
10. Štítek s výrobním číslem/technickými údaji/certifikací souladu
11. Sestava vibrátoru prachového filtru
12. Prachový filtr zásobníku
    Filtr panelu (standardní)
    Filtr s uzavřenou kapsou (volitelný)
13. Montážní tlačítka sestavy vibrátoru filtru
14. Filtr hydraulického oleje
15. Kartáč na levé straně (součást výbavy SR 1601 MAXI)
16. Kapota zásobníku
17. Podpůrné tyče kapoty zásobníku
18. Přístupový panel k hlavnímu kartáči na pravé straně
19. Nádrž hydraulického oleje
20. Zátka nádrže hydraulického oleje
21. Ovládání rychlého uvolnění konektoru baterie
    Tento konektor funguje také jako NOUZOVÉ tlačítko, které okamžitě vypne všechny funkce stroje
22. Baterie na pravé straně
23. Kryt pojistkové skříně (viz odstavec Kontrola/výměna/obnova pojistek)
24. Ventilátor chladiče oleje hydraulické soustavy
25. Tlačítko odemčení kapoty prostoru pro baterie
26. Míta pro přivázání (3)
27. Hlavní motor hydraulického čerpadla
28. Trysky prachového systému (volitelný)
29. Zátka vodní nádrže prachového systému (volitelná)
30. Vodní filtr (volitelný)
31. Chladič oleje hydraulického systému

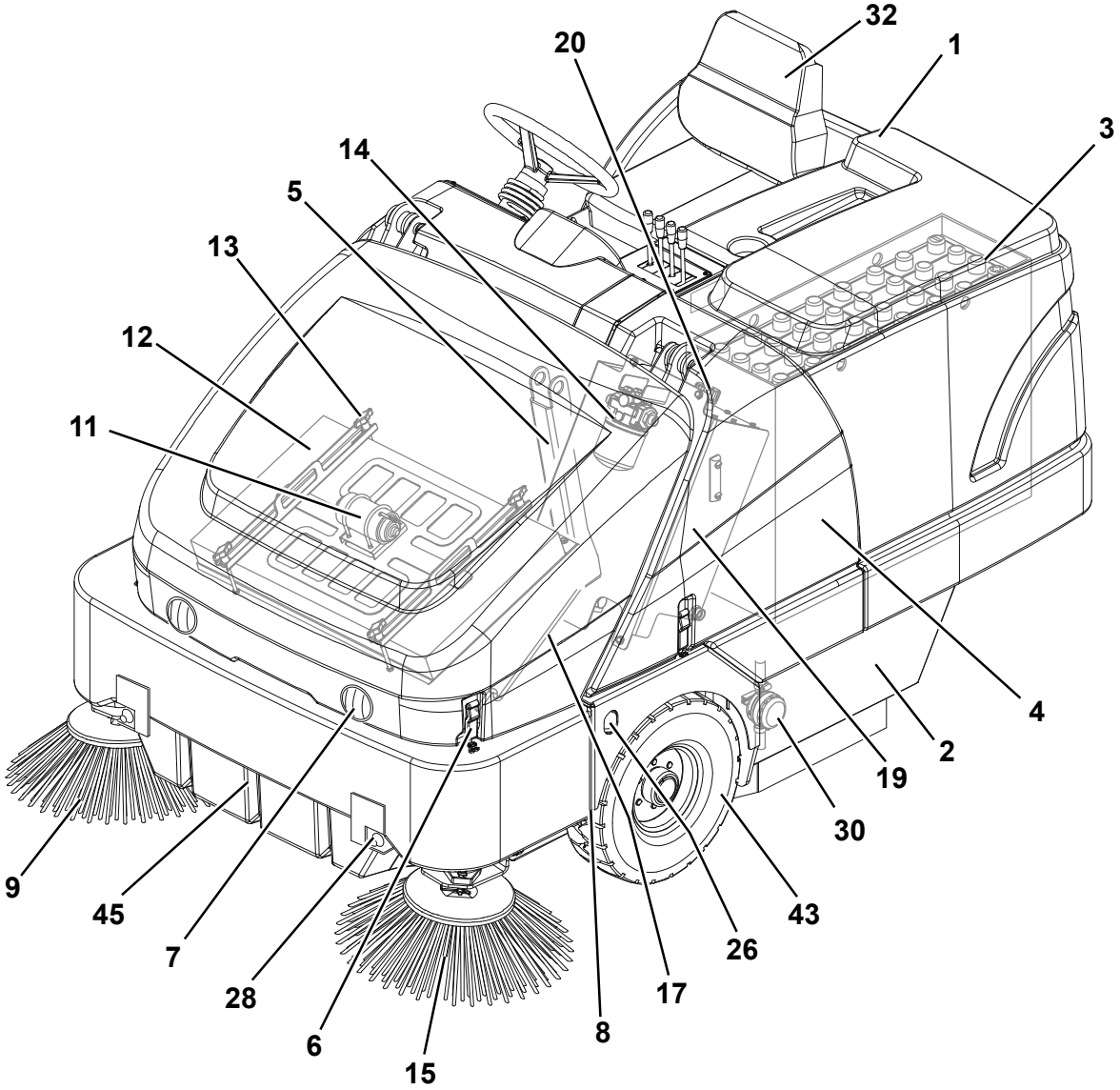

P100334

NÁZVOSLOVÍ STROJE (Pokračování)

32. Sedadlo řidiče
33. Ovládací panel (viz následující odstavec)
34. Volant
35. Brzdový pedál
36. Pedál parkovací brzdy
    (Pro zapojení/uvolnění parkovací brzdy používejte současně s brzdovým pedálem)
37. Pedál záběru dopředu/zpět
38. Panel pojistek (viz odstavec Kontrola/výměna/obnova pojistek)
39. Madlo bezpečnostní podpěry zásobníku
    - Zatáhněte dozadu pro zajištění podpěry
    - Zatlačte dopředu pro odemčení podpěry
40. Konektor baterie
41. Nastavovací páčka sedadla řidiče
42. Zadní řízení a volant
43. Přední kola
44. Hlavní hydraulické čerpadlo
45. Zásobník
46. Diagram zapojení baterie
47. Krytky baterie (jen pro MOKRÉ baterie)
48. Hasicí přístroj (volitelný)

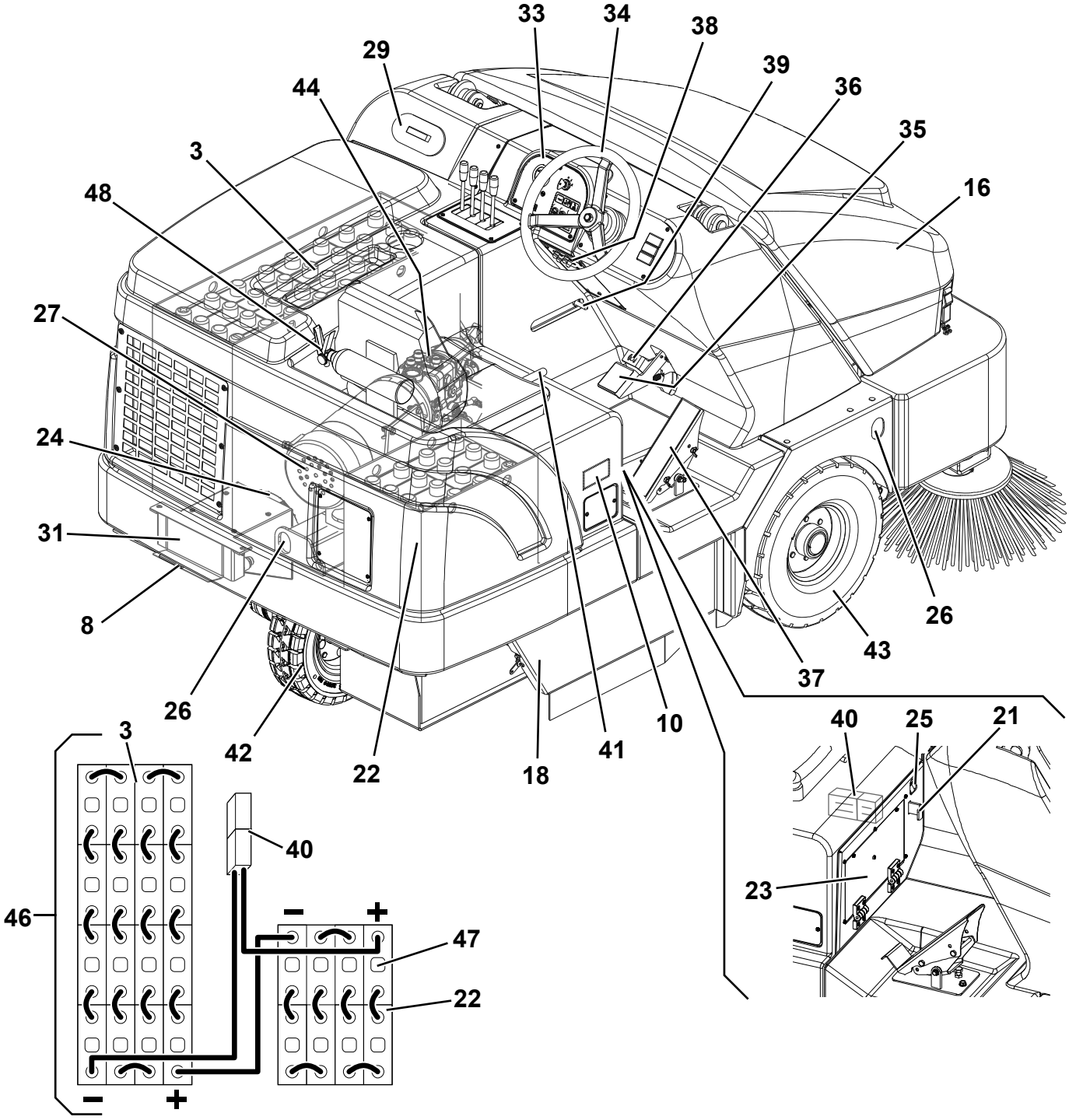

POUŽÍVÁNÍ OVLADAČŮ

51. Výstražné světlo nabití baterie
    - Když svítí všechny žluté kontrolky, baterie jsou nabité. Zbytková autonomie závisí na kapacitě baterie a provozních podmínkách.
    - Když svítí červená kontrolka, baterie jsou vybité. Autonomie již neexistuje, baterie je nutné dobít (viz postup v příslušném odstavci).
52. Páčka bočního kartáče
    - (Dopředu) spuštění bočního kartáče
    - (Dozadu) zvednutí bočního kartáče
53. Páčka hlavního kartáče
    - (Dopředu) spuštění hlavního kartáče
    - (Dozadu) zvednutí hlavního kartáče
54. Páčka zásobníku
    - (Dopřed) spuštění zásobníku
    - (Dozadu) zvednutí zásobníku
55. Páčka klapky vysypání zásobníku
    - (Dopředu) otevření klapky vysypání
    - (Dozadu) zavření klapky vysypání
56. Počítadlo hodin
57. Klíč zapalování:
    - Při otočení na „O“ vypne elektrický systém a znemožní všechny funkce stroje.
    - Když otočíte na „I“, zapne funkce stroje.
    - Když otočíte na „II“, nastartuje hlavní motor. Jakmile hlavní motor nastartuje, uvolněte klíč, který se vrátí na „I“.
58. Spínač klaksonu
59. Ventilátor vakua/spínač natřásání filtru
    - (Dolní poloha) aktivace vibrátoru filtru
    - (Horní poloha) aktivace ventilátoru sání a prachového systému
60. Spínač prachového systému (volitelný)
61. Vypínač pracovního světla (volitelně)
62. Páčka nastavení volantu (volitelné, součást výbavy SR 1601 MAXI)
63. Výstražná kontrolka příliš vysoké teploty zásobníku
64. Kontrolka přeplněného filtru zásobníku

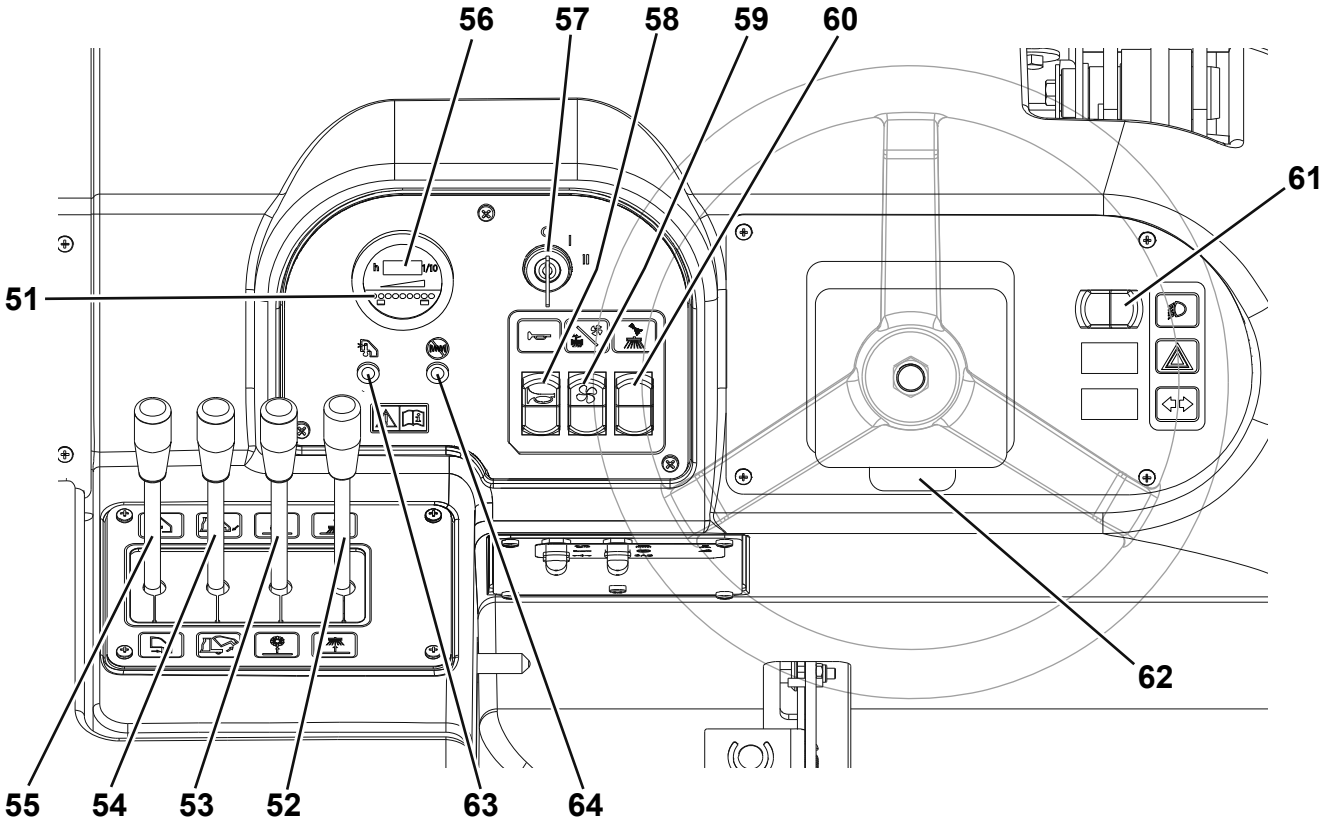

P100336

PŘÍSLUŠENSTVÍ/MOŽNOSTI

Kromě standardních komponent může být stroj vybaven následujícím příslušenstvím/možnostmi podle specifického použití stroje:

- Olověná baterie (MOKRÉ)
- Opěrka sedadla řidiče
- Měkká kabina
- Nabíječka baterie
- Zvukový alarm při zpětném chodu
- Bezpečnostní pásy
- Hasicí přístroj
- Polyesterový filtr s uzavřenou kapsou
- Polyesterový vodotěsný prachový filtr
- Systém protiprachové kontroly (součást výbavy SR 1601 MAXI)
- Blikající světlo
- Pracovní světla
- Světla
- Zadní nárazník
- Ochrana zásobníku
- Ochrana bočního kartáče
- Stříška horní ochrany
- Zpětná zrcátka
- Kola nezanechávající stopu
- Sedadlo řidiče se zavěšením
- Snímač zanešeného filtru
- Kartáč na levé straně (součást výbavy SR 1601 MAXI)
- Hlavní a boční kartáče s tvrdšími a měkčími štětinami
- Protiskluzová podložka
- Horní ochrana
- Nastavitelný volant (součást výbavy SR 1601 MAXI)
- Spodní ochrana zásobníku
- Deska sedadla řidiče

Další informace o výše uvedeném příslušenství vám poskytne autorizovaný prodejce.

TECHNICKÉ PARAMETRY

Rozměry a hmotnosti	**SR 1601 B**
Čistící šířka stroje s hlavním kartáčem	900 mm (35,5 in)
Čistíci šířka s jedním bočním kartáčem	1.250 mm (49,25 in)
Šířka čištění se dvěma bočními kartáči (součást výbavy SR 1601 MAXI)	1.600 mm (63 in)
Délka stroje	2.220 mm (87,5 in)
Šířka stroje (náboje kartáčů)	1.320 mm (52 in)
Maximální výška stroje	1.460 mm (57,5 in)
Maximální výška stroje s horní ochranou (volitelné)	2.000 mm (79 in)
Minimální vzdálenost od země (bez zástěry)	110 mm (4,25 in)
Maximální výška zvedání zásobníku	1.590 mm (62,5 in)
Velikost hlavního kartáče (průměr x délka)	310 x 900 mm (12,2 x 35,5 in)
Průměr bočního kartáče	550 mm (21,5 in)
Maximální kapacita	365 kg (800 lb)
Hmotnost přední nápravy	640 kg (1.411 lb)
Hmotnost zadní nápravy	580 kg (1.279 lb)
Celková hmotnost stroje (bez obsluhy)	1.220 kg (2.690 lb)
Maximální užitná hmotnost vozidla (GVW)	1.790 kg (3.946 lb)
Hmotnost stroje při odeslání	Stroj neobsahuje baterie: 685 kg (1.510 lb) Stroj obsahuje baterie: 1.275 kg (2.811 lb)

Parametry náplní a údaje o elektřině	**SR 1601 B**
Hydraulický systém kapacita nádržky na olej	25 litrů (26,5 qt)
Baterie s kyselým elektrolytem (MOKRÉ) (2 krabice) (volitelné)	48 V, 375 Ah@5h
Nabíječka baterie (volitelně)	48 V, 50 A, elektronika, vysoká frekvence
Maximální rozměr prostoru pro baterie (šířka x délka x výška)	Pravá strana: 490 x 285 x 630 mm (19,3 x 11,2 x 24,8 in) Levá strana: 840 x 295 x 630 mm (33 x 11,6 x 24,8 in)

Výkon	SR 1601 B
Maximální rychlost jízdy dopředu (jen pro přesun)	8 km/h (5 mph)
Maximální sklon při práci	15% (8.5°)
Stoupavost	20% (11°)
Minimální poloměr otáčení	1.530 mm (60,2 in)
Hladina akustického tlaku na pracovišti (ISO 11201, ISO 4871, EN 60335-2-72) (LpA)	69,5 ± 3 dB(A)
Výstupní akustický výkon stroje (ISO 3744, ISO 4871, EN 60335-2-72) (LwA)	78 dB(A)
Hladina vibrací na úrovni paží operátora (ISO 5349-1, EN 60335-2-72)	<2.5 m/s^2
Hladina vibrací na úrovni těla operátora (ISO 2631-1, EN 60335-2-72)	<0,5 m/s^2
Kapacita zásobníku	Teoretická: 315 litrů (11,25 cu-ft) Skutečná: 226 litrů (8,00 cu-ft)
Maximální zvedací kapacita zásobníku	363 kg (800 lb)
Systém protiprachové kontroly (volitelné, součást výbavy SR 1601 MAXI)	45 litrů (11,9 USgal)

SCHÉMA ZAPOJENÍ

Výklad

BAT	48 V baterie
BE1	Otočné světlo (je-li součástí výbavy)
BZ1	Zvukový alarm při zpětném chodu (je-li součástí výbavy)
C1	Konektor baterie
D1	Dioda
ES0	Elektromagnetický spínač hlavního hydraulického čerpadla
ES1	Relé systému vysavače
ES2	Relé vibrátoru filtru
ES3	Spouštěcí relé
F0	Hlavní pojistka hydraulického čerpadla (250 A)
F1	Pojistka systému vysavače (10 A)
F2	Pojistka dmychadla (5 A)
F3	Pojistka vodního čerpadla (2 A) (je-li součástí výbavy)
F4	Pojistka zapalování (16 A)
F5	Pojistka příslušenství motoru (10 A)
F6	Přerušovač obvodu pracovního světla (10 A) (volitelný)
F8	Resetovatelná pojistka dmychadla kabiny (je-li součástí výbavy)
F9	Pojistka ventilátoru (3 A)
F10	Hlavní pojistka příslušenství (30 A)
HN	Klakson
K1	Zámek zapalování
L1/2	Pracovní světla (jsou-li součástí výbavy)
M1	Motor systému vysavače
M2	Motor natřásání filtru
M3	Motor vodního čerpadla (je-li součástí výbavy)
M4	Dmychadlo kabiny (je-li součástí výbavy)
M5	Ventilátor chladiče oleje hydraulické soustavy
M6	Chladicí ventilátor MP
MP	Hlavní motor hydraulického čerpadla
R1	Odpor 1 pro T1, T2, BZ1
R2	Odpor 2 pro T1, T2, BZ1
R3	Odpor pro ES1
R4	Odpor pro ES2
R5	Odpor pro ES3
R6	Odpor pro WL1 (je-li součástí výbavy)
R7	Odpor pro WL2 (je-li součástí výbavy)
R8	Odpor pro SW1
R10	Odpor pro SW6
R11	Odpor pro M3 (je-li součástí výbavy)
STR	Měřidlo
SE1	Snímač zaneseného filtru zásobníku (je-li součástí výbavy)
SE2	Snímač teploty zásobníku (je-li součástí výbavy)
SW1	Systém vakua/spínač natřásání filtru
SW2	Spínač klaksonu
SW3	Mikrospínač sedadla řidiče
SW4	Zvukový alarm zpátečky (je-li součástí výbavy)
SW5	Spínač dmychadla (je-li součástí výbavy)
SW6	Spínač vodního čerpadla (je-li součástí výbavy)
SW7	Spínač pracovních světel (jsou-li součástí výbavy)
T1	Časovač vibrátoru filtru
T2	Časovač vibrátoru filtru 2
T3	Časovač mikrospínače sedadla řidiče
WL1	Kontrolka přeplněného vzduchového filtru (je-li součástí výbavy)
WL2	Výstražné světlo snímače teploty zásobníku (je-li součástí výbavy)

Barevný kód

BK	Černá
BU	Světle modrá
BN	Hnědá
GN	Zelená
GY	Šedá
OG	Oranžová
PK	Růžová
RD	Červená
VT	Fialová
WH	Bílá
YE	Žlutá

SCHÉMA ZAPOJENÍ (Pokračování)

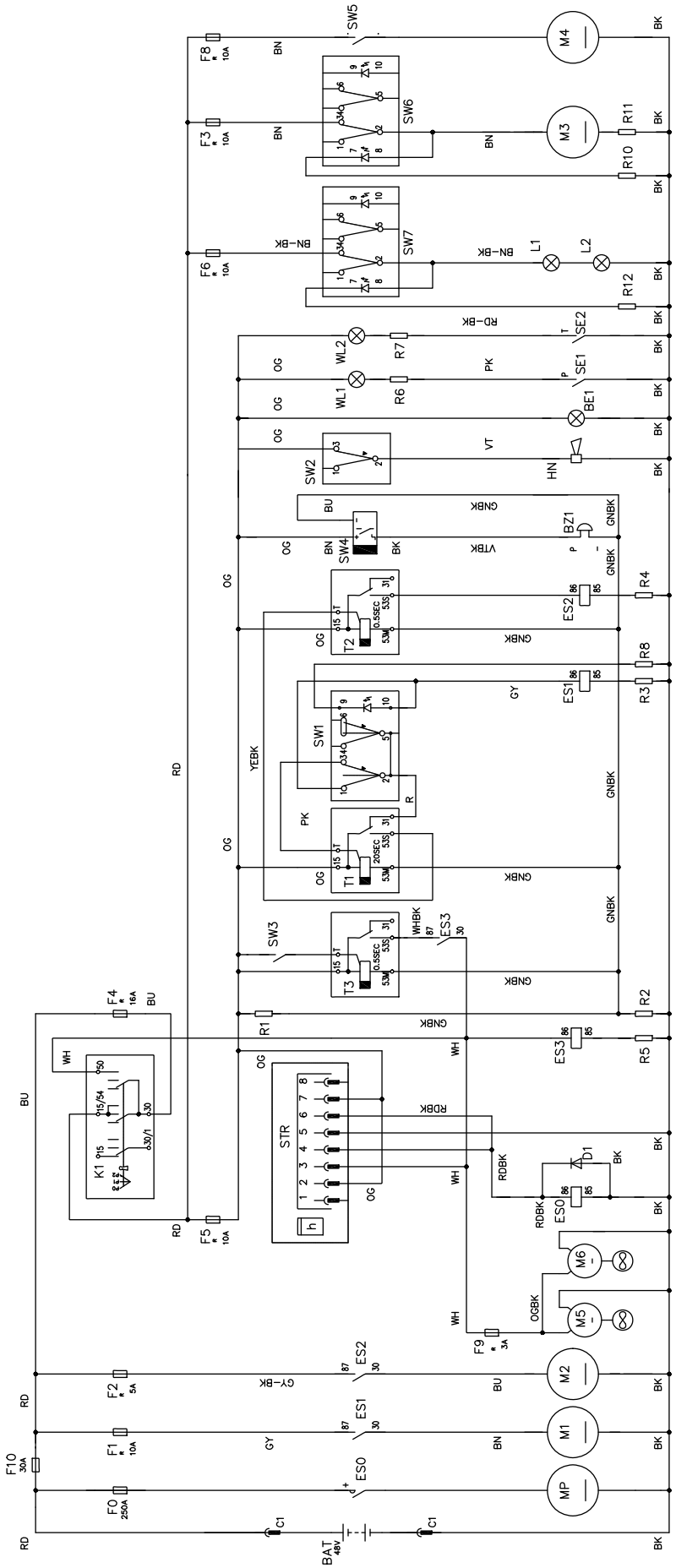

P100337

SCHÉMA HYDRAULIKY

Výklad

1. Olejová nádrž
2. Olejový filtr
3. Čerpadlo systému řízení
4. Přídavné čerpadlo
5. Motor pohonné soustavy
6. Posilovač řízení
7. Válec řízení
8. Chladič
9. 3 páky potrubí
10. Válec zásobníku
11. Válec zástěry
12. Motor hlavního kartáče
13. Válec hlavního kartáče
14. 1 páka potrubí
15. Motor pravého bočního kartáče
16. Válec pro pravý boční kartáč
17. Zpětný ventil
18. Jednocestný ventil
19. Ventil pro dvojnásobnou kontrolu
20. Blok potrubí
21. Motor pravého bočního kartáče (je-li součástí výbavy)
22. Válec levého bočního kartáče (je-li součástí výbavy)

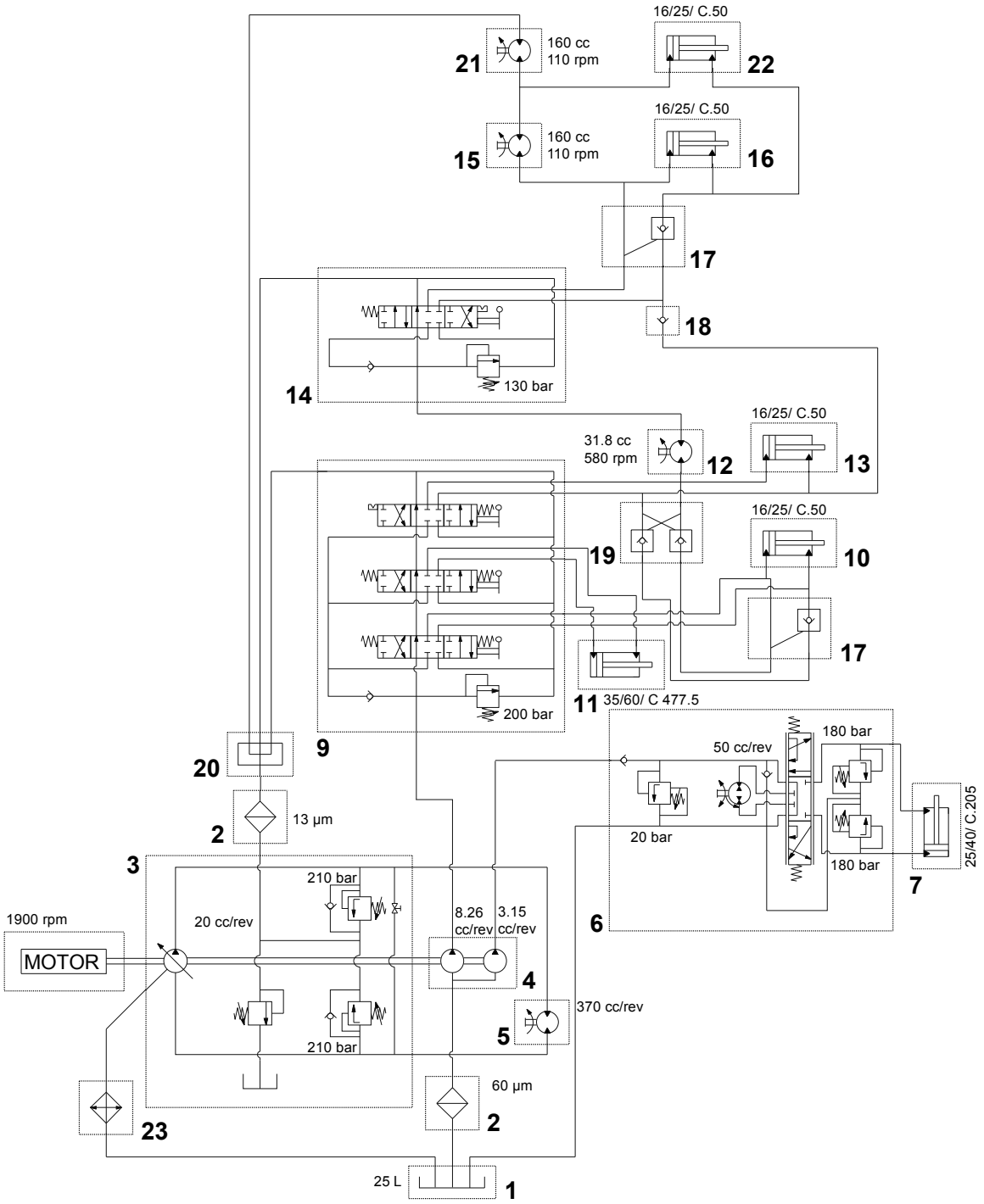

P100328

PŘÍPRAVA STROJE NA POUŽITÍ

VAROVÁNÍ!
Na některých místech stroje jsou umístěny samolepicí štítky oznamující:
- ***NEBEZPEČÍ***
- ***VAROVÁNÍ***
- ***UPOZORNĚNÍ***
- ***RADA***

Při čtení této příručky musí dávat obsluha zvláštní pozor na vyznačené symboly na štítcích.
Tyto štítky z žádného důvodu nezakrývejte a v případě poškození je okamžitě vyměňte.

KONTROLA BATERIE/MONTÁŽ V NOVÉM STROJI

VAROVÁNÍ!
Při nesprávné montáži nebo připojení baterií může dojít k vážnému poškození elektrických součástí stroje.
Baterie musí namontovat pouze kvalifikovaný odborník.
Před montáží zkontrolujte, zda nejsou baterie poškozené.
Odpojte konektor baterie a zástrčku nabíječky baterie.
S bateriemi manipulujte opatrně.
Namontujte ochranné krytky svorek baterie dodané se strojem.

Stroj vyžaduje baterie 48 V v zapojení do série.
Stroj může být dodán v jedné z následujících konfigurací:
a) S bateriemi už nainstalovanými a připravenými na použití (volitelné)
b) Baterie jsou namontovány ve stroji, neobsahují však elektrolyt
c) Stroj neobsahuje baterie

Podle konfigurace stroje postupujte následujícím způsobem.

a) S bateriemi už nainstalovanými a připravenými na použití (volitelné)
1. Otevřete kapotu prostoru pro baterie (1) pomocí pojistného tlačítka (25).
2. Zkontrolujte, zda jsou baterie připojeny ke stroji pomocí konektoru (40).
3. Zavřete kapotu.
4. Zasuňte klíček zapalování (57) a otočte jím na „I“ bez sešlápnutí pedálu (37).
   Pokud se rozsvítí všechny kontrolky (51), baterie jsou nabité.
   Pokud se rozsvítí některé žluté kontrolky nebo červená kontrolka, je nutno nabít baterie (viz postup v kapitole Údržba).

b) Baterie jsou namontovány ve stroji, neobsahují však elektrolyt
1. Otevřete kapotu prostoru pro baterie (1) pomocí pojistného tlačítka (25).
2. Demontujte krytky (47) baterií (3 a 22).

VAROVÁNÍ!
Dávejte pozor při používání kyseliny sírové, je značně korozívní. Dojde-li ke kontaktu s kůží nebo očima, vypláchněte zasažené části důkladně vodou a vyhledejte lékařskou pomoc.
Plnění baterií je třeba provádět v dostatečně větraném prostředí. Použijte ochranné rukavice.

3. Naplňte články baterie kyselinou sírovou určenou pro baterie (hustota mezi 1,27 a 1,29 kg při teplotě 25 □) v souladu s pokyny v Návodu k Obsluze a Údržbě Baterie.
4. Příslušné množství kyseliny sírové je uvedeno v Návodu k Obsluze a Údržbě Baterie.
5. Ponechejte baterie několik minut ležet a doplňte je kyselinou sírovou v souladu s pokyny v Uživatelském Návodu k Baterii.
6. Nabijte baterie (viz postup v kapitole Údržba).

c) Stroj neobsahuje baterie
1. Nakupujte správné baterie (viz odstavec Technická data).
   Ohledně výběru a montáže baterie se obraťte na kvalifikované prodejce baterií.
2. Nabijte baterie (viz postup v kapitole Údržba).

KONTROLNÍ SEZNAM PŘED SPUŠTĚNÍM

Před každým použitím:
– Zkontrolujte stroj kvůli poškozením nebo úniku oleje.
– Zkontrolujte hladinu oleje hydraulické soustavy (19) (viz příslušný odstavec).
– Zasuňte klíč a otočte spínač zapalování (57) na „I“ a zkontrolujte výstražné světlo baterie (51):
  • Pokud se rozsvítí všechny kontrolky (51), baterie jsou nabité.
  • Pokud se rozsvítí některé žluté kontrolky nebo červená kontrolka, je nutno nabít baterie (viz postup v kapitole Údržba).

Na sedadle řidiče:
– Seznamte se s používáním ovladačů a jejich funkcemi.
– Upravte sedadlo páčkou (40) pro snadné dosažení všech ovladačů.
– Zasuňte klíček zapalování (57) a otočte jej na „I“:
  • Zkontrolujte klakson (58), počítač hodin (56) a světlomety (61, volitelné) kvůli správné funkci.
  • Otočte klíček zapalování (57) na „O“.
– Zkontrolujte parkovací brzdu (35 a 36). Brzda musí udržet své (zamčené parkované) nastavení bez možnosti snadného uvolnění (všechny vady okamžitě nahlaste servisním pracovníkům).

Plánujte čištění dopředu:
– Zajistěte dlouhé jízdy s minimem zastavování nebo startování.
– Zajistěte pár centimetrů překrývání drah kartáčů, aby se dosáhlo úplného pokrytí.
– Neprovádějte prudké zatáčky, nárazy do sloupc nebo odírání boku stroje.

HLAVNÍ KARTÁČ

Pro tento stroj je dostupných několik hlavních kartáčů. Pro výběr nejlepšího kartáče pro povrch a nečistoty, které chcete zametat, kontaktujte prodejce Nilfisk.

POZNÁMKA
Postup instalace hlavního kartáče najdete v odstavci Údržba hlavního kartáče.

OBSLUHA STROJE

SR 1601 je pojízdný automatický zametací stroj. Ovladače byly navrženy pro snadnou obsluhu. Pro jednorázové zametání může obsluha jen spustit hlavní kartáč.

PŘED NASTARTOVÁNÍM STROJE

1. Seznamte se s používáním ovladačů a jejich funkcemi.
2. Naplánujte si trasu čištění. Zajistěte dlouhé, rovné jízdy s co nejméně otočkami.
3. Zkontrolujte brzdový pedál (35). Pedál by měl být pevný.

VAROVÁNÍ!
Pokud je pedál „houbovitý“ nebo pod tlakem povoluje, nejezděte se strojem.
Všechny závady okamžitě ohlaste servisním pracovníkům.

SPUŠTĚNÍ A ZASTAVENÍ STROJE

Spuštění stroje

POZNÁMKA
Sedadlo (32) je vybaveno bezpečnostním čidlem, které umožňuje pohybovat strojem pouze v případě, že pracovník obsluhy sedí na sedadle řidiče.

1. Posaďte se do sedadla řidiče (32), zasuňte klíček zapalování (57) a otočte jím na „I“ bez sešlapování plynového pedálu (37), pak počkejte (pár vteřin), než se rozsvítí výstražná kontrolka nabití baterie (51).
   Pokud se rozsvítí červená kontrolka (51), otočte klíč zapalování na „O“, vyjměte jej a nabijte baterie (viz postup v kapitole Údržba).
2. Otočte klíček zapalování (57) doprava do polohy „II“, pak jej uvolněte, až nastartujete hlavní motor.
3. Odpojte parkovací brzdu.
4. Sešlápněte přední stranu plynového pedálu (37) a jeďte se strojem 2 až 3 minuty při nízké rychlosti pro zahřátí hydraulické soustavy.
5. Stiskněte přední část plynového pedálu (37) pro pohyb dopředu a zadní část pro pohyb dozadu.
   Rychlost pojezdu lze nastavit od nuly na maximum zvyšováním tlaku na pedál.

VAROVÁNÍ!
Při řízení se vyvarujte prudkých změn směru, dávejte pozor a jeďte se strojem pomalu, zejména když je zásobník plný nebo při práci na svahu.
Po svazích jezděte pomalu. Při sjíždění ze svahů používejte pro kontrolu rychlosti stroje brzdový pedál (35).
Neotáčejte stroj na svahu; jeďte rovně nahoru nebo dolů.

Zastavení stroje

6. Chcete-li stroj zastavit, uvolněte pedál (37).
   Jestliže chcete stroj rychle zastavit, sešlápněte také pedál brzdy (36).
7. Vypněte stroj otočením klíčku zapalování (57) do „O“, pak jej vyjměte.
8. Zatáhněte parkovací brzdu.

PARKOVACÍ BRZDA

1. Zatáhněte parkovací brzdu současným stiskem pedálů (35) a (36).
2. Uvolněte parkovací brzdu stlačením a uvolněním pedálu (35).

VAROVÁNÍ!
Před provedením jakékoli údržby, opravy, čištění nebo výměny zatáhněte parkovací brzdu.
Zatáhněte parkovací brzdu při parkování na svahu či v kopci.

ZAMETÁNÍ

Dodržujte pokyny v odstavci Příprava stroje k použití.

1. Jeďte se strojem do pracovní oblasti dle předchozího odstavce.
2. Důkladně spusťte zásobník pomocí páky (54), pokud zásobník dosud není v poloze dole.
3. Spusťte a zapněte hlavní kartáč páčkou (53).

UPOZORNĚNÍ!
S otáčejícími se kartáči nikdy nezastavujte nadlouho na jednom místě: na podlaze by mohly vzniknout nežádoucí stopy.

POZNÁMKA
Klapka vysypání zásobníku se automaticky otevře, když se spustí hlavní kartáč, a automaticky se zavře, jakmile hlavní kartáč zvednete.

4. Stiskněte horní část spínače (59) pro zapnutí ventilátoru sání a prachového systému.

UPOZORNĚNÍ!
Při práci na vlhké podlaze vypněte ventilátor sání a prachový systém spínačem (59) pro zachování prachového filtru.

   Zapněte ventilátor sání a prachový systém, jakmile se stroj vrátí na suchou zem.
5. Spusťte a zapněte boční kartáče (9) (15, vybavené na SR 1601 MAXI) páčkou (52).
   Pokud je součástí výbavy, zapněte prachový systém spínačem (60).
6. Jeďte se strojem rovně dopředu rychlostí rychlé chůze. Jeďte se strojem pomalu při zametání větších množství prachu nebo nečistot nebo když bezpečný provoz vyžaduje nižší rychlost. Přesah překračuje 15 cm.
7. Aby mohl stroj pracovat správně, musí být prachový filtr co nejčistší. Pro vyčištění prachového filtru při zametání zapněte vibrátor filtru stiskem spodní části spínače (59), pak zapněte ventilátor sání a prachový filtr stiskem horní části spínače (59) po dokončení natřásání.
   Při práci opakujte tuto činnost průměrně každých deset minut (v závislosti na míře znečištění čištěné oblasti).

POZNÁMKA
Tuto činnost lze provést, i když je stroj v pohybu.

UPOZORNĚNÍ!
Je-li vzduchový filtr ucpaný nebo zásobník plný, stroj nemůže sbírat prach a nečistoty.

8. Zkontrolujte prostor za strojem a zajistěte, zda stroj sbírá nečistoty. Nečistota, která zůstane za strojem, obvykle znamená, že stroj jede příliš rychle, je nutno seřídit hlavní kartáč nebo je plný zásobník (45).
   Zásobník (45) vyprázdněte po každém pracovním cyklu a vždy, když je plný (viz postup v následujícím odstavci).

VYPRAZDŇOVÁNÍ ZÁSOBNÍKU

NEBEZPEČÍ!
Zásobník je nutno vyprázdnit jen na rovné ploše.
Nezvedejte zásobník, když je stroj na svahu.

POZNÁMKA
Minimální výška stropu pro zvedání zásobníku při vysypávání je 275 cm.

1. Pomocí páčky (53) zvedněte hlavní kartáč.
2. Stiskněte dolní část spínače (59) pro zapnutí vibrátoru filtru a vyjměte přebytečnou nečistotu z prachového filtru (12).

POZNÁMKA
Pro nejlepší účinnost filtru vždy zapínejte vibrátor filtru při zcela spuštěném zásobníku.

3. Odjeďte se strojem do oblasti určené pro vysypávání zásobníku nebo do blízkosti kontejneru.
4. Zvedněte zásobník pákou (54) do požadované výšky pro vysypání.

POZNÁMKA
Klapka vysypávání se automaticky uzavře, když používáte páčku (54) ke zvedání zásobníku. Ovládání klapky pro vysypávání znovu získáte páčkou (55), jakmile se zásobník začne zvedat tak, aby bylo možno jej vysypat v libovolné výšce podle potřeby.

5. Posuňte stroj dopředu, dokud není zásobník nad nádobou, a zapojte parkovací brzdu.
6. Otevřete klapku pro vysypávání páčkou (55) a vysypte zásobník.

POZNÁMKA
Pokud nevysypáváte do nádoby na odpad, doporučujeme vysypávat nízko, aby se prach neroznášel vzduchem.

VAROVÁNÍ!
Než provedete jakoukoli údržbovou činnost pod zvednutým zásobníkem nebo v jeho blízkosti, zvedněte zásobník páčkou celý (54), pak zatáhněte madlo (39) dozadu a zajistěte, zda je bezpečnostní podpěra zásobníku (5) na místě. Bezpečnostní podpěra zásobníku přidržuje zásobník zvednutý pro možnost práce pod zásobníkem. Nikdy nespoléhejte jen na hydraulické součástky stroje v otázce bezpečného podepření zásobníku.

7. Zatáhněte za pojistnou páčku (39) dozadu a zajistěte, aby byla bezpečnostní podpěra zásobníku (5) na místě, pak spusťte zásobník pákou (54) a zajistěte jej.
8. Zkontrolujte klapku zásobníku a přední těsnění. Podle nutnosti kartáčem odstraňte nečistoty z těchto oblastí.
   Pro správný chod stroje musí klapka zásobníku těsně doléhat ke krytu kartáče.
9. Vraťte se do prostoru pro obsluhu. Odpojte parkovací brzdu.
   Posuňte stroj dozadu, dokud zásobník neuvolní nádobu.
10. Zvedněte zásobník páčkou (54), zatáhněte pojistnou páčku (39) dopředu, dokud se bezpečnostní podpěra (5) neuvolní, pak spusťte zásobník.

PO POUŽITÍ STROJE

1. Stiskněte spodní část spínače (59) pro zapnutí vibrátoru filtru, vyčistěte prachový filtr zásobníku a vyprázdněte zásobník (viz předchozí odstavec).
2. Pomocí páčky (53) zvedněte hlavní kartáč.
3. Otočte všechny ovladače do polohy vypnuto.
4. Vypněte stroj otočením klíčku zapalování (57) do „O“, pak jej vyjměte.
5. Zatáhněte parkovací brzdu.
6. Před uložením zkontrolujte plán údržby a proveďte všechny požadované činnosti údržby.
7. Stroj uchovávejte ve vnitřních prostorách.

POZNÁMKA
Stroj vyčistíte tlakovou myčkou, pokud však nestříkáte přímo na elektrické součásti nebo do nich. Stroj vždy nechte zcela oschnout, než jej znovu použijete.

Všechny poruchy či závady nahlaste servisnímu středisku Nilfisk nebo pracovníkům servisu.

USKLADNĚNÍ STROJE

Pokud stroj nepoužijete více než 30 dní, postupujte následovně:
1. Zkontrolujte, že je prostor pro uložení stroje suchý a čistý.
2. Vyprázdněte nádrž vody prachového systému (4) a vyčistěte vodní filtr (30, volitelný).
3. Odpojte konektor baterie ovladačem (21).

PRVNÍ POUŽITÍ

Po prvním použití stroje (prvních 5 hodin provozu) je třeba provést následující činnosti:
1. Zkontrolujte upevňující a propojující prvky, zda jsou správně upevněné.
2. Zkontrolujte celistvost a případný únik kapalin u viditelných částí.

ÚDRŽBA

Životnost stroje a jeho maximální provozní bezpečnost jsou zaručeny jedině při správné a pravidelné údržbě.
Popis plánované údržby naleznete v následující tabulce. Zobrazené intervaly údržby se mohou měnit v závislosti na pracovních podmínkách a musí je definovat osoba odpovědná za údržbu.
Veškerou plánovanou i mimořádnou údržbu musí provádět zkušení kvalifikovaní pracovníci nebo Servisní Středisko Nilfisk.
Tento návod obsahuje tabulku s úkoly plánované údržby a popis pouze těch nejsnazších a nejběžnějších postupů údržby. Další postupy údržby obsažené v tabulce plánované údržby nebo mimořádné postupy údržby jsou uvedeny v návodu k opravám, který je k dispozici ve všech servisních střediscích.

VAROVÁNÍ!
Pro provedení procesu údržby vypněte stroj, odpojte baterie, zatáhněte parkovací brzdu a vyjměte klíč zapalování.
Před prováděním jakýchkoli úkolů údržby si pozorně přečtěte pokyny v kapitole Bezpečnost.

TABULKA PLÁNOVANÉ ÚDRŽBY

POZNÁMKA
Uvedené intervaly údržby platí pro průměrné provozní podmínky. Stroje používané v náročných prostředích mohou vyžadovat častější provádění servisu.

Postup	Při dodání	Denně	Po prvních 50 hodinách	Každých 30 hodin	Každých 150 hodin	Každých 300 hodin	Každých 1.000 hodin
Kontrola hladiny elektrolytu baterie							
Kontrola hladiny hydraulického oleje							
Kontrola parkovací brzdy							
Čištění hlavního a bočního kartáče							
Kontrola a čištění vodního filtru prachového systému (volitelný)							
Čištění chladiče oleje hydraulického systému							
Kontrola a seřízení kartáče							
Kontrola a čištění prachového filtru zásobníku (metoda „A“)				(2)			
Neporušenost zástěry, výška a kontrola funkce							
Kontrola stavu těsnění zásobníku							
Kontrola a čištění elektrického větráku a pouzdra karbonového kartáče hlavního motoru.				(1) - (2)			
Promazání ložiska volantu a hydraulického pístu					(1)		
Výměna filtru hydraulického oleje					(1)		
Výměna filtru čerpadla hydraulického oleje					(1)		
Kontrola a čištění prachového filtru zásobníku (metoda „B“)					(2)		
Kontrola a čištění prachového filtru zásobníku (metoda „C“)						(2)	
Výměna filtru „doplňování“ hydraulického oleje							(1)
Výměna hydraulického oleje v nádrži							(1) - (3)

(1) Příslušný postup naleznete v Návodu k Opravám.
(2) Nebo častěji v prašných oblastech.
(3) Vyměňujte hydraulický olej poprvé po 500 hodinách, pak každý rok.

ÚDRŽBA HLAVNÍHO KARTÁČE

Hlavní kartáč vyměňujte pro optimální výkonnost, jakmile jsou štětiny opotřebeny na délku 50 mm.

Výměna hlavního kartáče

VAROVÁNÍ!
Při výměně hlavního kartáče se doporučuje používat ochranné rukavice, protože mezi štětinami kartáče mohou být nečistoty s ostrými hranami.

POZNÁMKA
K dispozici jsou kartáče s různou tvrdostí.
Tento postup se vztahuje ke všem typům kartáčů.

1. Strojem přejeďte na rovný podklad.
2. Zatáhněte parkovací brzdu.
3. Otočte klíček zapalování (57) a nastartujte stroj.
4. Spusťte hlavní kartáč páčkou (53).
5. Otočte klíček zapalování (57) na „O“ pro zastavení stroje.
6. Otevřete pravý panel (18).
7. Posuňte pravou boční zástěru (A, Obr. 2) stranou a upevněte ji kolíkem (B).
8. Otočte sestavu ramene vodicího kola (C) z jádra hlavního kartáče (D).

POZNÁMKA
Rameno vodicího kola drží na místě pravý boční přístupový panel (18).

9. Vytáhněte hlavní kartáč (D) z krytu a vyjměte provaz nebo drátek, kterým je omotaný a jeho náboje.
10. Vyměňte hlavní kartáč, zasuňte jej zpět do krytu. Ověřte, zda zářezy na jádru hlavního kartáče (D) se zachytí s kolíky (E) v náboji pohonu hlavního kartáče (F) a za hlavní kartáč celý dosedá.
11. Zavřete a posuňte sestavu ramene vodicího kola (C) zpět do jádra hlavního kartáče.

POZNÁMKA
Ověřte, zda se zářezy na rameni vodicího kola zapojí do zářezů (G) (pravá strana) jádra hlavního kartáče.

12. Umístěte pravou boční zástěru zpět na místo a zavřete pravý panel (18), dokud se nezapojí pojistná páčka.

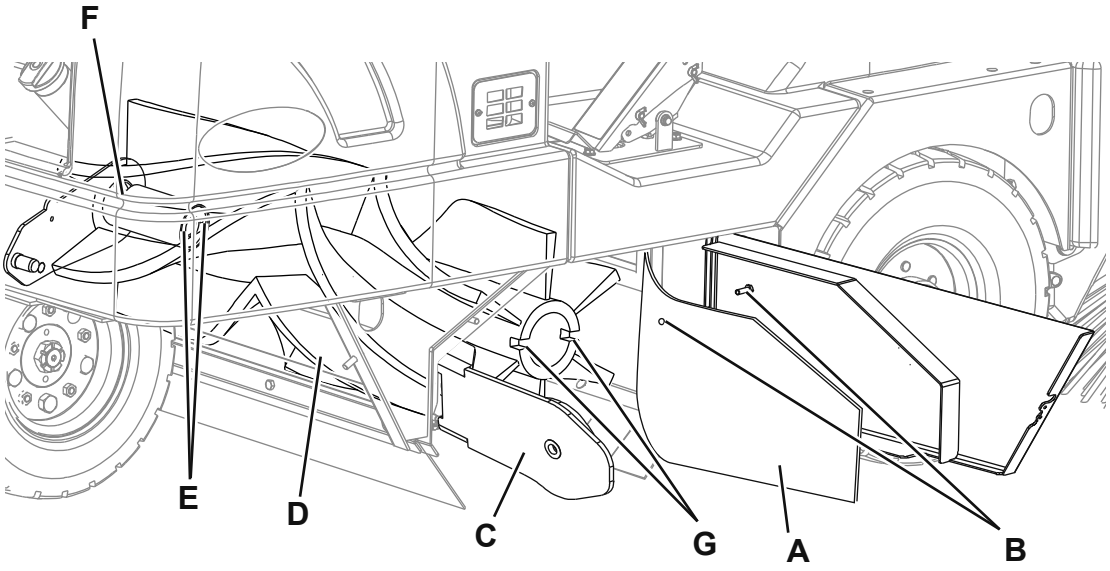

P100321

Obr. 2

Upravení výšky hlavního kartáče

POZNÁMKA
K dispozici jsou kartáče s různou tvrdostí.
Tento postup se vztahuje ke všem typům kartáčů.

1. Strojem přejeďte na rovný podklad.
2. Zatáhněte parkovací brzdu.
3. Otočte klíček zapalování (57) a nastartujte stroj.
4. Spusťte hlavní kartáč páčkou (53) a nechte jej 1 minutu běžet.
5. Tím umožníte kartáči vyleštit „pás“ na zemi. Po 1 minutě zvedněte hlavní kartáč, uvolněte parkovací brzdu a posuňte stroj tak, aby byl vyleštěný pás vidět.
6. Zkontrolujte vyleštěný pruh na zemi. Pokud je pruh méně než 50 mm nebo více než 75 mm široký, je nutno seřídit hlavní kartáč.
7. Kartáč seřídíte tak, že otevřete kapotu prostoru pro baterie (1) pojistným tlačítkem (25), povolíte tlačítko (A, Obr. 3) a použijete seřizovač hlavního kartáče (B), nezapomínejte na následující:
   - Když otáčíte doprava, tlak a otisk hlavního kartáče se snižují.
   - Když otáčíte doleva, tlak a otisk bočního kartáče se zvyšují.

   Po seřízení zamkněte seřizovač tlačítkem (A).
8. Opakujte kroky 2-7, dokud není vyleštěný pás 50-75 mm široký.

POZNÁMKA
Pokud nelze otisk řádně nastavit, protože tlak kartáče se liší od jednoho konce na druhý, postupujte podle popisu seřízení v Servisní příručce.

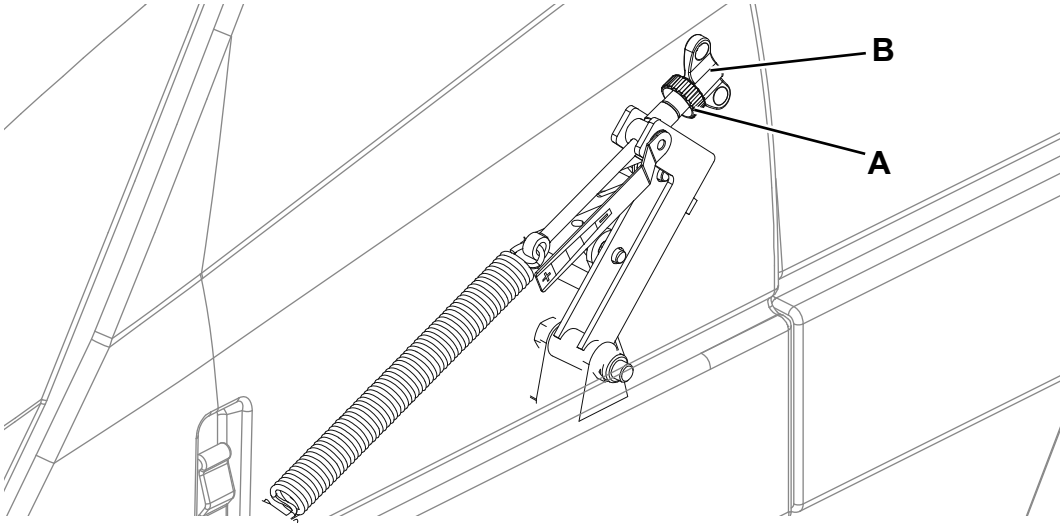

P100322

Obr. 3

ÚDRŽBA BOČNÍHO KARTÁČE

Seřízení bočního kartáče

POZNÁMKA
K dispozici jsou kartáče s různou tvrdostí.
Tento postup se vztahuje ke všem typům kartáčů.

1. Strojem přejeďte na rovný podklad.
2. Zatáhněte parkovací brzdu.
3. Otočte klíček zapalování (57) a nastartujte stroj.
4. Spusťte boční kartáč páčkou (52) a nechte jej 1 minutu běžet.
5. Po spuštění by se měly boční kartáče (9) (15, součást výbavy na SR 1601 MAXI) dotýkat podlahy dle vyznačení na obrázku (A a B, Obr. 4).
6. Pro seřízení povolte tlačítko (A, Obr. 5) a ovládejte seřizovač bočního kartáče (B), nezapomínejte na následující:
   - Když otáčíte doprava, tlak a otisk hlavního kartáče se snižují.
   - Když otáčíte doleva, tlak a otisk bočního kartáče se zvyšují.

   Po seřízení zamkněte seřizovač tlačítkem (A).
7. Zopakujte kroky 1-5 pro kontrolu správného seřízení výšky bočního kartáče.
8. Pokud je kartáč příliš opotřebený a nelze jej již nastavit, vyměňte kartáč podle pokynů v následujícím odstavci.

POZNÁMKA
Boční kartáče (9) (15, součást výbavy SR 1601 MAXI) by se měly vyměňovat pro optimální výkon, jakmile se štětiny opotřebují na délku 75 mm. Při výměně bočních kartáčů upravujte výšku.

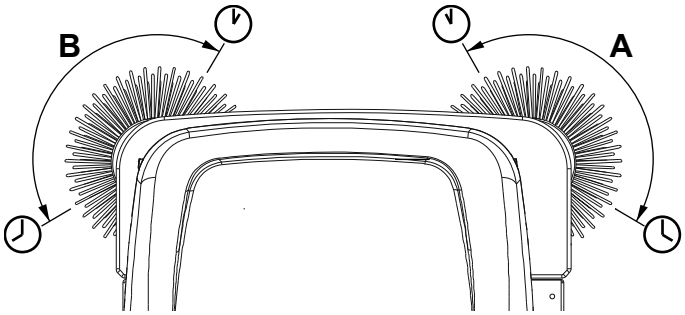

P100323

Obr. 4

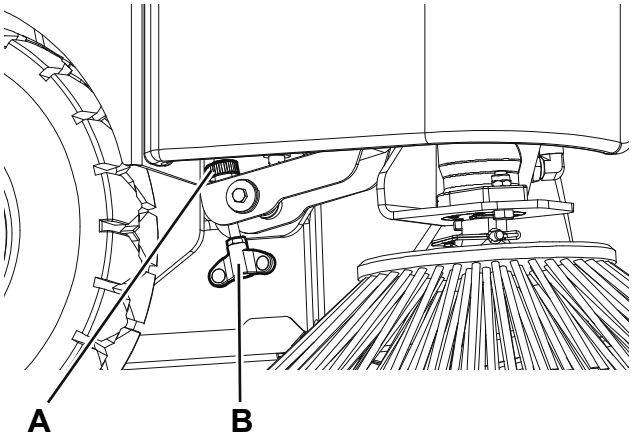

P100324

Obr. 5

Výměna bočního kartáče

VAROVÁNÍ!
Při výměně bočního kartáče se doporučuje používat ochranné rukavice, protože mezi štětinami kartáče mohou být nečistoty s ostrými hranami.

1. Zvedněte zásobník, dokud není boční kartáč přibližně ve výšce prsou.
2. Uvolněním pružiny odstraňte montážní kolík (A, Obr. 6) a vyjměte boční kartáč (B) z hřídele motoru.
3. Nainstalujte nový kartáč na motorovou hřídel, zarovnejte otvor s montážním kolíkem a zapojte montážní kolík (A).

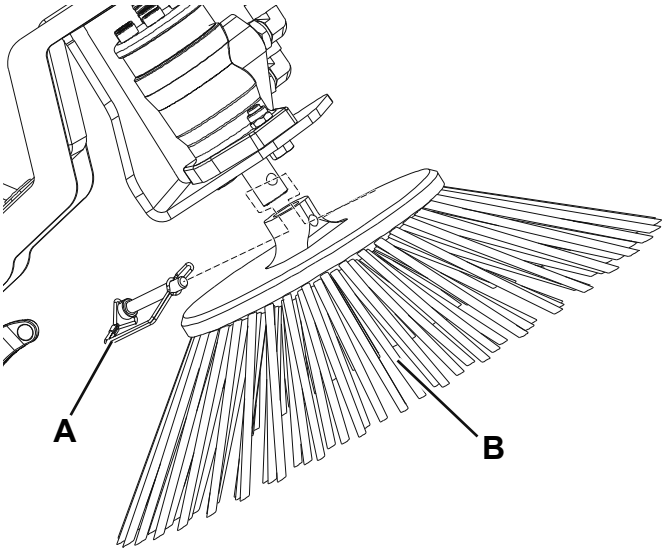

P100325

Obr. 6

ÚDRŽBA PRACHOVÉHO FILTRU (FILTR PANELU)

Prachový filtr zásobníku je nutno čistit pravidelně pro zachování účinnosti systému sání. Dodržujte doporučené intervaly servisu filtru pro maximální životnost filtru.

VAROVÁNÍ!
- ***Při čištění filtru používejte bezpečnostní brýle.***
- ***Filtr nepropichujte.***
- ***Vyčistěte filtr v dobře odvětrané oblasti.***
- ***Používejte vhodný respirátor, abyste prach nevdechovali.***

1. Jezděte se strojem na rovné podlaze, zatáhněte parkovací brzdu a otočte klíček zapalování (57) na „O“.
2. Otevřete západky (6), zvedněte kapotu zásobníku (16) a ověřte, zda je podpůrná tyč (17) na místě.
3. Zkontrolujte horní část prachového filtru (12) kvůli poškození. Velké množství prachu na horní straně filtru obvykle způsobuje otvor ve filtru nebo poškozené těsnění filtru.
4. Odšroubujte montážní kolíky sestavy vibrátoru filtru (13). Zvedněte sestavu vibrátoru filtru (11) pro přístup k panelu filtru.
5. Zvedněte prachový filtr (12) a vyjměte jej ze stroje.
6. Filtr vyčistěte podle jednoho z níže uvedených postupů:

Metoda „A“

Vysajte volný prach z filtru. Pak filtrem opatrně poklepejte o rovnou plochu (špinavou stranou dolů) pro uvolnění prachu a nečistot.

POZNÁMKA
Dávejte pozor, abyste nepoškodili kovový pásek, který vyčnívá za těsnění.

Metoda „B“

Vysajte volný prach z filtru. Pak nafoukejte stlačeným vzduchem (maximální tlak 6 barů) do čisté strany filtru (v opačném směru oproti proudu vzduchu).

Metoda „C“

Vysajte volný prach z filtru. Pak filtr namočte do teplé vody na 15 minut, pak jej opláchněte pod slabým proudem vody (maximální tlak 2,5 baru). Nechte filtr zcela oschnout, než jej vrátíte zpět do stroje.

POZNÁMKA
Pro správné usušení položte filtr vodorovně na dvě rozpěry, aby mohl proud vzduchu proudit pod filtrem.

POZNÁMKA
V případě potřeby lze k lepšímu vyčištění filtru omýt filtr vodou a nepěnivými čisticími prostředky.
Tímto způsobem se vám podaří filtr lépe vyčistit, současně však snížíte jeho životnost. Filtr tak bude nutné častěji vyměňovat. Používáním nevhodných saponátů můžete filtr poškodit.

7. Nainstalujte filtr v opačném pořadí oproti demontáži a nezapomínejte na následující:
   - Nainstalujte filtr drátěnkou nahoru.
   - Pokud je těsnění filtru poškozeno nebo chybí, je nutno je vyměnit.

POZNÁMKA
Před výměnou filtru vyčistěte nečistoty z prachového tácu pod filtrem.
Zkontrolujte, zda se zástěra na nečistoty na zadní straně prachové desky volně otáčí.

ÚDRŽBA PRACHOVÉHO FILTRU (FILTR S UZAVŘENOU KAPSOU)

Filtr s uzavřenou kapsou je v zásadě bezúdržbový. Jediná nutná pravidelná údržba spočívá v tom, že každý den zapnete vibrátor filtru stiskem spodní části spínače (59).

POZNÁMKA
Vibrátor filtru používejte jen tehdy, když je zásobník spuštěný.

ÚDRŽBA ZÁSTĚRY

Předběžná opatření

1. Vyprázdněte zásobník dle instrukcí v příslušném odstavci, aby nedošlo k tomu, že hmotnost nečistot má vliv na kontrolu výšky zástěry.
2. Jeďte se strojem na rovnou plochu vhodnou pro kontrolu šířky zástěry.
3. Otočte klíček zapalování (57) na „O“.
4. Zatáhněte parkovací brzdu.

Kontrola zástěry

5. Otevřete pravé (18) a levé dveře (2).
6. Podle popisu v příslušném odstavci demontujte hlavní kartáč.
7. Zkontrolujte i přední a zadní zástěru krytu hlavního kartáče. Vyměňte nebo seřiďte zástěru, pokud je tolik poškozená nebo opotřebená, aby byla jejich vzdálenost od země méně než 6 mm (viz postup v Servisní příručce).

ČIŠTĚNÍ VODNÍHO FILTRU PRACHOVÉHO KONTROLNÍHO SYSTÉMU (VOLITELNÉ)

1. Jezděte se strojem na rovné podlaze, zatáhněte parkovací brzdu a otočte klíček zapalování (57) na „O“.
2. Uvolněte rychlý spoj (A, Obr. 7) od hadic nádrže.
3. Demontujte levý panel (2) pro dosah k vodnímu filtru (30).
4. Demontujte průhledný kryt (B) s těsněním (C), pak sejměte síto filtru (D). Vyčistěte je a nainstalujte na podpěru (E).

POZNÁMKA
Nainstalujte těsnění (C) a síto filtru (D) do pouzder na krytu a podpěře (E).

5. Montáž provádějte podle kroků pro demontáž, ale v opačném pořadí.

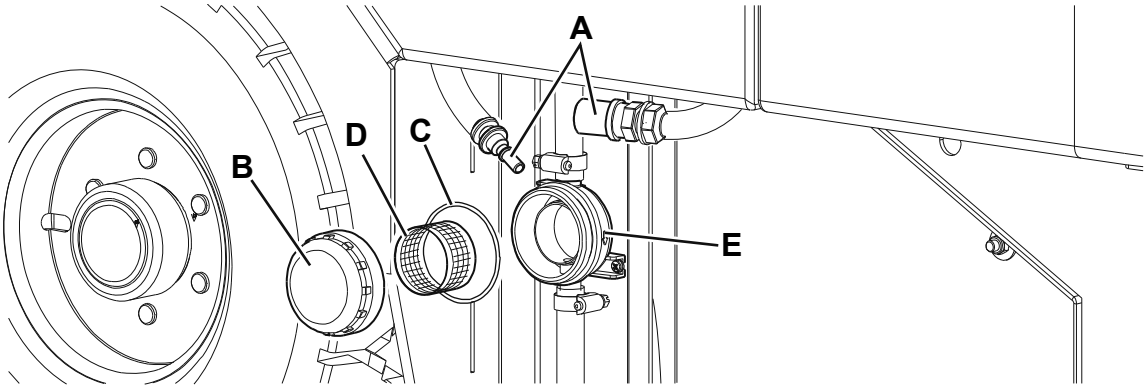

P100329

Obr. 7

HYDRAULICKÝ OLEJ

VAROVÁNÍ!
Nedotýkejte se horkých součástek.
Nechte motor a hydraulický systém vychladnout.

1. Jezděte se strojem na rovné podlaze, zatáhněte parkovací brzdu a otočte klíček zapalování (57) na „O“.
2. Otevřete kapotu prostoru pro baterie (1) pomocí pojistného tlačítka (25).
3. Demontujte levou boční kapotu (4) petlicí, podle nutnosti demontujte hadici vodního filtru (30, je-li součástí vybavení).
4. Zkontrolujte hladinu hydraulického oleje ukazatelem na nádrži (19).
   Hladina hydraulického oleje by měla být do poloviny ukazatele.
   Pokud je pod touto úrovní, odšroubujte zástku (20) a přilijte motorový olej AGIP Arnica 46.
   Vyměňte olej, pokud dojde k zásadní kontaminaci po mechanické závadě (viz postup v servisní příručce).

ODSTRANĚNÍ/MONTÁŽ BATERIE

VAROVÁNÍ!
Nenaklánějte olověné (MOKRÉ) baterie, aby vysoce korozivní kyselina neunikla z baterií.
Nezapojujte, a to ani nechtěně, kladné a záporné zakončení baterie pomocí nářadí, klíčů, atd. Mohlo by tím dojít k nebezpečným zkratům.

Montáž baterie

Schválené typy baterií naleznete v odstavci Technická data.
Baterie je nutno nainstalovat dle schématu (46).

VAROVÁNÍ!
MOKRÉ baterie jsou uvnitř příslušného zásobníku, aby se zabránilo úniku kyseliny.
Neinstalujte MOKRÉ baterie bez příslušné nádoby.

1. Přejeďte strojem na rovný podklad a zatáhněte parkovací brzdu.
2. Zkontrolujte, zda je vyjmutý klíček zapalování (57).
3. Otevřete kapotu prostoru pro baterie (1) pomocí pojistného tlačítka (25).
4. S pomocí druhé osoby a vhodným zvedacím nástrojem nainstalujte baterie (3 a 22) a připojte je dle schématu (46).
5. Připojte konektor baterie (40) a zavřete kapotu (1).
6. Podle potřeby nabijte baterie (viz postup v následujícím odstavci).

Vyjmutí baterie

7. Přejeďte strojem na rovný podklad a zatáhněte parkovací brzdu.
8. Zkontrolujte, zda je vyjmutý klíček zapalování (57).
9. Odpojte konektor baterie (40) ovladačem (21).
10. Otevřete kapotu prostoru pro baterie (1) pomocí pojistného tlačítka (25).
11. Odpojte kabelový svazek baterie (3 a 22).
12. Zkontrolujte, zda jsou zavřeny krytky MOKRÝCH baterií (47), aby vysoce korozivní kyselina nevytékala z baterií.
13. S pomocí druhé osoby a vhodným zvedacím systémem baterie vyjměte (3 a 22).

NABÍJENÍ BATERIE

POZNÁMKA
Nabijte baterie, když svítí červená kontrolka (57) (vybité baterie), když svítí některé žluté kontrolky (polovybité baterie) nebo na konci každého cyklu čištění.

UPOZORNĚNÍ!
Pravidelným dobíjením prodloužíte životnost baterií.

UPOZORNĚNÍ!
Pokud jsou baterie vybité, nabijte je znovu co nejdříve, protože jinak zkrátíte jejich životnost. Nabití baterií zkontrolujte alespoň jednou týdně.

VAROVÁNÍ!
Pokude je stroj vybaven olověnými (MOKRÝMI) bateriemi, vzniká vysoce výbušný vodíkový plyn. Baterie nabíjejte v dobře větraném prostředí a z dosahu otevřeného ohně. Při nabíjení baterií nekuřte.
Při nabíjení baterií ponechejte kapotu vždy otevřenou.

VAROVÁNÍ!
Při nabíjení MOKRÝCH baterií pracujte velmi opatrně, může dojít k úniku kapaliny baterie. Kapalina v baterii má leptavé účinky. Dojde-li ke kontaktu s kůží nebo očima, vypláchněte zasažené části důkladně vodou a vyhledejte lékařskou pomoc.

1. Přejeďte strojem na rovný podklad a zatáhněte parkovací brzdu.
2. Zkontrolujte, zda je vyjmutý klíček zapalování (57).
3. Otevřete kapotu prostoru pro baterie (1) pomocí pojistného tlačítka (25).
4. (Jen pro MOKRÉ baterie) zkontrolujte hladinu elektrolytu v bateriích (3 a 22). V případě potřeby doplňte elektrolyt přes krytky (47). Během dalšího nabíjení ponechejte krytky otevřené. V případě potřeby očistěte horní stranu baterií.
5. Podle Příručky k Provozu Nabíječky Baterie zkontrolujte, zda je nabíječka pro baterie vhodná.
   Napětí nabíječky baterií je 48 V.
   Použijte nabíječku baterie vhodnou pro typ baterie, která je namontována ve stroji.
6. Odpojte konektor baterie (40) s ovladačem (21) a připojte jej k externí nabíječce baterií.
7. Připojte nabíječku baterií do elektřiny a nabijte baterie.
8. Po dokončení nabíjení odpojte nabíječku baterie od hlavního přívodu elektrické energie a konektoru (40).
9. Zkontrolujte hladinu elektrolytu a zavřete všechny krytky (47).
10. Připojte konektor baterie (40) ke stroji.
11. Zavřete kapotu (1). Stroj je připraven k použití.

KONTROLA/VÝMĚNA/RESET POJISTEK

Kontrola/reset pojistek

1. Strojem přejeďte na rovný podklad.
2. Zatáhněte parkovací brzdu.
3. Otočte klíček zapalování (57) na „O“ a vyjměte jej.
4. Na panelu (38) zkontrolujte vypnutí jedné z následujících pojistek:
   - (A, Obr. 8): F1 pojistka (10 A), vysávání prachu
   - (B): F2 pojistka(10 A), natřásání filtru
   - (C): F4 pojistka (16 A), klíč zapalování
   - (D): F5 pojistka (10 A), pomoc motoru
   - (E): F3 pojistka (2 A), prachový systém (je-li součástí výbavy)
   - (F): F6 pojistka (10 A), pracovní světla (volitelné)
   - (G): F8 pojistka, dmychadlo kabiny (je-li instalován)

   Resetujte všechny vypnuté pojistky, až součástka, která způsobila vypnutí, zcela vychladne.

Kontrola/výměna pojistky a destičkové pojistky

1. Strojem přejeďte na rovný podklad.
2. Zatáhněte parkovací brzdu.
3. Otočte klíček zapalování (57) na „O“ a vyjměte jej.
4. Otevřete kryt pojistkové skříně (23).
5. Zkontrolujte stav následujících pojistek:
   - (A, Obr. 9): Hlavní pojistka motoru čerpadla F0 (250 A)
   - (B): Destičková pojistka pomocného okruhu F10 (30 A) (B)

   Rozpojenou pojistku vyměňte.
6. Zavřete skříň pojistek (23).

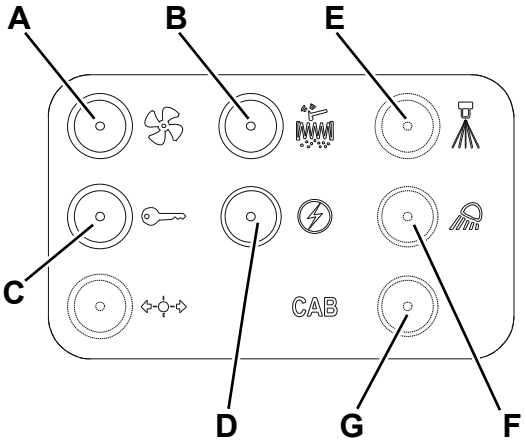

P100338

Obr. 8

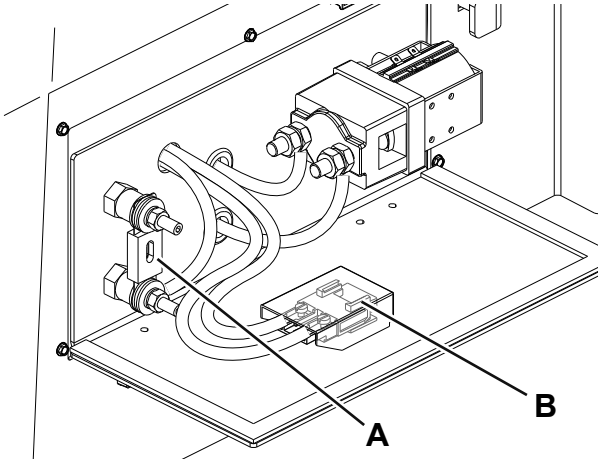

P100339

Obr. 9

ŘEŠENÍ PROBLÉMŮ

Problém	Možná příčina	Řešení
Stroj se nepohybuje	Baterie nebo konektor jsou odpojeny	Připojte baterie nebo konektor
	Baterie jsou vybité	Nabijte baterie
	Pojistky jsou sepnuty	Opravte každou sepnutou pojistku
	Je zatažena parkovací brzda	Uvolnit
	Pojistný šroub není ve správné poloze	Otočte jej správně
Hlavní kartáč se neotáčí	Hlavní kartáč je zvednutý	Spusťte hlavní kartáč páčkou
	Kolem pohonu kartáče je namotaná nečistota	Odstraňte nečistotu
	Zásobník není zcela spuštěný	Zcela spusťte zásobník
Stroj nedostatečně sbírá nečistoty a prach	Systém sání je vypnutý	Zapněte systém sání spínačem
	Prachový filtr je ucpaný	Vyčistěte prachový filtr
	Zásobník je plný	Vyprázdněte zásobník
	Zástěry jsou poškozené nebo nesprávně seřízené	Zkontrolujte zástěru kvůli celistvosti a správnému seřízení (*)
	Výška hlavního kartáče není správná	Upravte výšku hlavního kartáče
	Pojistky jsou sepnuty	Opravte každou sepnutou pojistku
Boční kartáč nefunguje	Boční kartáč je zvednutý	Spusťte boční kartáč páčkou
	Kolem pohonu kartáče je namotaná nečistota	Odstraňte nečistotu
	Zásobník není zcela spuštěný	Zcela spusťte zásobník
Klapka vysypávání zásobníku se nezavírá	Klapka vysypávání je zaseknutá nečistotou	Odstraňte nečistotu a vyčistěte okraje prachové komory
Motor natřásání filtru nefunguje	Konektor motoru vibrátoru filtru není správně připojen	Správně jej zapojte
	Pojistka je sepnuta	Opravte sepnutou pojistku
Prachový systém (volitelný) nefunguje	Spínač je porouchaný	Vyměňte spínač (*)
	Trysky nebo vodní filtr jsou zacpané	Vyčistit
	Čerpadlo je porouchané	Vyměnit
	Pojistka je sepnuta	Opravte sepnutou pojistku

(*) Postup musí provést Servisní středisko Nilfisk.

Další informace vám poskytne servisní středisko Nilfisk, kde můžete prostudovat servisní příručku.

LIKVIDACE

Stroj nechte zlikvidovat specializovanou firmou.
Před zlikvidováním stroje vyjměte a oddělte následující materiály (je třeba je zlikvidovat náležitě v souladu s platnými zákony):

- Baterie
- Polyesterový prachový filtr
- Hlavní kartáč a boční kartáče
- Olej hydraulického systému
- Olejový filtr hydraulického systému
- Plastové součástky
- Elektrické a elektronické součástky (*)

(*) Kontaktujte nejbližší středisko Nilfisk zejména tehdy, když likvidujete elektrické a elektronické součástky.

TARTALOMJEGYZÉK

BEVEZETÉS 2
A KÉZIKÖNYV CÉLJA ÉS TARTALMA 2
CÉLCSOPORT 2
A KÉZIKÖNYV TÁROLÁSA 2
KONFORMITÁSI NYILATKOZAT 2
AZONOSÍTÓ ADATOK 2
TOVÁBBI HIVATKOZÁSI KÉZIKÖNYVEK 2
PÓTALKATRÉSZEK ÉS KARBANTARTÁS 2
MÓDOSÍTÁSOK ÉS FEJLESZTÉSEK 3
MŰKÖDÉSI KAPACITÁS 3
EGYEZMÉNYEK 3

KICSOMAGOLÁS/SZÁLLÍTÁS 3

BIZTONSÁG 4
SZIMBÓLUMOK 4
ÁLTALÁNOS UTASÍTÁSOK 4
HULLADÉKTARTÁLY BIZTONSÁGI TÁMASZTÉKA 6
A GÉP FELEMELÉSE 6
A GÉP SZÁLLÍTÁSA 6
A GÉP TOLÁSA, ILLETVE VONTATÁSA 6

KÉSZÜLÉK LEÍRÁS 7
A GÉP RÉSZEI 7
VEZÉRLŐSZERVEK 9
KIEGÉSZÍTŐK/OPCIÓK 10
MŰSZAKI ADATOK 10
KAPCSOLÁSI RAJZ 11
HIDRAULIKUS VÁZRAJZ 13

A GÉP FELKÉSZÍTÉSE A HASZNÁLATRA 14
AKKUMULÁTOR ELLENŐRZÉSE/BEÁLLÍTÁSA ÚJ KÉSZÜLÉKEN 14
SZÜKSÉGES ELLENŐRZÉSEK A HASZNÁLATBAVÉTEL ELŐTT 15
FŐKEFE 15

A GÉP ÜZEMELTETÉSE 15
A GÉP INDÍTRÁSA ELŐTT 15
A GÉP BEINDÍTÁSA ÉS LEÁLLÍTÁSA 16
KÉZIFÉK 16
SÖPRÉS 17
HULLADÉKTARTÁLY KIÜRÍTÉSE 18
A GÉP HASZNÁLATA UTÁN 19
A GÉP TÁROLÁSA 19
ELSŐ HASZNÁLATI IDŐSZAK 19

KARBANTARTÁS 19
TERVEZETT KARBANTARTÁSI TÁBLÁZAT 20
A FŐKEFE KARBANTARTÁSA 21
AZ OLDALSÓ KEFE KARBANTARTÁSA 23
A PORSZŰRŐ KARBANTARTÁSA (PANEL SZŰRŐ) 25
A PORSZŰRŐ KARBANTARTÁSA (ZÁRT ZSEBSZŰRŐ) 25
A TÖRMELÉKFOGÓ PEREM KARBANTARTÁSA 26
PORKEZELŐ RENDSZER VÍZSZŰRŐJÉNEK TISZTÍTÁSA (OPCIONÁLIS) 26
HIDRAULIKA OLAJ 26
AKKUMULÁTOR KI-/BESZERELÉS 27
AKKUMULÁTOR TÖLTÉSE 28
BIZTOSÍTÓ ELLENŐRZÉSE/CSERÉJE/VISSZAÁLLATÁSA 29

PROBLÉMAMEGOLDÁS 30

LESELEJTEZÉS 30

BEVEZETÉS

MEGJEGYZÉS
A zárójelben feltűntetett számok a gép leírása című fejezetben ábrázolt alkatrészekre utalnak.

A KÉZIKÖNYV CÉLJA ÉS TARTALMA

A kézikönyv célja, hogy ellássa a Felhasználót a készülék autonóm és biztonságos módon történő működtetéséhez szükséges minden fontos információval. Ez tartalmazza a technikai adatokkal, a biztonsággal, a működtetéssel, a gép tárolásával, karbantartásával, a cserealkatrészekkel és a hulladékkezeléssel kapcsolatos információkat.
Mielőtt bármilyen műveletet hajtanának végre a gépen, a kezelőknek és a szakképesített technikusoknak figyelmesen át kell olvasniuk ezt a kézikönyvet. Lépjen kapcsolatba a Nilfisk-el, ha kétségei támadnának az utasítások értelmezését illetően, vagy ha további információra van szüksége.

CÉLCSOPORT

Ez a Kézikönyv a szakképzett kezelők és a gép karbantartásával foglalkozó szerelők részére készült.
A kezelők nem hajthatnak végre szakképzett technikusok által elvégzendő műveleteket. A Nilfisk nem vonható felelősségre az ezen tiltás figyelmen kívül hagyásából eredő károkért.

A KÉZIKÖNYV TÁROLÁSA

A Felhasználói Kézikönyvet tartsa a gép vezetőfülkéjében, egy erre alkalmas tokban, folyadékoktól, és más egyéb rongáló anyagoktól védve.

KONFORMITÁSI NYILATKOZAT

A géphez társított konformitási nyilatkozat, a gép hatályos jogszabályoknak való megfelelőségét igazolja.

MEGJEGYZÉS
A géppel együtt mellékelve van az eredeti EK Konformitási Nyilatkozat két másolata.

AZONOSÍTÓ ADATOK

A gép modell- és sorozatszáma a vázon lévő táblán (10) található.
A gép modelléve a konformitási nyilatkozatba van írva és a gép sorozatszámának első két számjegye is ezt jelzi.
Ez hasznos információ, ha cserealkatrészekre van szüksége a géphez. Használja az alábbi táblázatot a gép azonosító adatainak leírására.

GÉP modellje .....
GÉP sorozatszáma .....

TOVÁBBI HIVATKOZÁSI KÉZIKÖNYVEK

– Az alábbi kézikönyvek állnak még rendelkezésre:
  - Cserealkatrész Lista (készülékkel együtt szállítva)
  - Szerviz Kézikönyv (kérdések esetén keresse fel bármelyik Nilfisk Szervizközpontot)

PÓTALKATRÉSZEK ÉS KARBANTARTÁS

Minden szükséges működtetési, karbantartási és javítási műveletet szakképesített személyzet vagy pedig a Nilfisk Szervizközpontok hajthatnak végre. Csak eredeti pótalkatrészeket és kiegészítőket használjon.
Hívja a Nilfisk-et a javítással ill. pótalkatrészek és kiegészítők rendelésével kapcsolatban, melyhez adja meg a gép modelljét és sorozatszámát.

MÓDOSÍTÁSOK ÉS FEJLESZTÉSEK

A Nilfisk folyamatosan tökéletesíti termékeit, és fenntartja magának a jogot, hogy saját belátása szerint változtatásokat és javításokat hajtson végre anélkül, hogy köteles lenne ezeket a fejlesztéseket a korábban eladott gépeken alkalmazni. Bármely változtatást és/vagy kiegészítő egység hozzáadását jóvá kell hagyatni a Nilfisk, és velük kell végrehajtatni.

MŰKÖDÉSI KAPACITÁS

Ez a seprőgép a szakképzett kezelő által irányított, szilárd, egyenletes padló söprésére/tisztítására alkalmas gép, mely ipari és polgári környezetben egyaránt alkalmazható, és biztonságosan gyűjti össze a port és könnyű hulladékot.

EGYEZMÉNYEK

Előre, hátra, elől, hátul, bal, jobb, irányok a kézikönyvben, a gépkart fogó, ülésen ülő kezelőt veszi vonatkoztatási pontnak (32).

KICSOMAGOLÁS/SZÁLLÍTÁS

A gép kézhezvételekor ellenőrizze, hogy a csomagolás és a gép sértetlen-e. Látható sérülések esetén, tartsa meg a csomagolást és ellenőriztesse a szállítóval, aki leszállította. Azonnal vegy fel a kapcsolatot a fuvarozóval, és jelentse be a szállítmány sérülését.

– Ellenőrizze, hogy a gép a következőképp van-e felszerelve:
  - Seprőgép Használati kézikönyv
  - Seprőgép pótalkatrész lista
  - Sz. 1 számú akkumulátortöltő csatlakozó
– A csomagolás eltávolítása után vegye ki a faékeket a kerekek alól.
– Ellenőrizze a hidraulikaolaj szintjét.
– Tartsa be „A gép előkészítése használatra” c. bekezdésben foglalt útmutatásokat.
– Helyezzen egy rámpát a raklap elülső széléhez.
– Olvassa el a jelen kézikönyv „Vezérlőszervek” és „A gép üzemeltetése” c. részeit, majd indítsa be a motort.

VIGYÁZAT!
A seprőgép használatakor legyen különösen körültekintő!
A seprőgép használata előtt olvassa el alaposan a kezelésre vonatkozó útmutatásokat. Ha valamiben bizonytalan és kérdése van, forduljon feletteséhez vagy a helyi Nilfisk forgalmazóhoz.
Abban az esetben, ha a seprőgép meghibásodik, ne próbálja meg saját kezűleg orvosolni a problémát, hacsak erre közvetlen utasítást nem kap felettesétől. A berendezésen végrehajtandó javítási munkálatokat bízza szakképzett szerelőre vagy hivatalos Nilfisk karbantartóra.
A gépen végrehajtott munkálatok során legyen rendkívül óvatos! A nyaklánc, a laza ruha, a hosszú haj, a gyűrű és a karkötő beleakadhat a mozgó alkatrészekbe.
Mielőtt munkálatokat végezne a gépen, fordítsa a slusszkulcsot (57) a „O” állásba, húzza ki a kulcsot, húzza be a kéziféket és kösse le az akkumulátort.
Az elvárható módon, az alapvető biztonsági óvintézkedéseket betartva járjon el, és ügyeljen a gépen található sárga matricákra.
Emelkedőkön lassan haladjon a géppel. Lejtőn való haladáskor használja a fékpedált (35) a gép sebességének kontrollálására.
Emelkedőn haladva ne kanyarogjon; egyenesen haladjon fel ill. le.
Az akkumulátoros modell maximálisan megengedett dőlése szállítás közben 15%.

BIZTONSÁG

A következő szimbólumok jelzik a potenciálisan veszélyes helyzeteket. Mindig gondosan olvassa el ezt az információt, és tegye meg a szükséges óvintézkedéseket az emberek és a tárgyi eszközök védelmének érdekében.
A balesetek megelőzése érdekében fontos a gép kezelőjének közreműködése. Egy balesetmegelőző program sem hatásos, a gép működtetéséért felelős személy teljes körű közreműködése nélkül. A legtöbb, munka közben, gyárban esetlegesen bekövetkező baleset a legegyszerűbb elővigyázatossági szabályok be nem tartásából fakad. A gondos és elővigyázatos Kezelő a legjobb garancia a balesetek ellen, és elengedhetetlen bármely balesetmegelőző program sikeres teljesítése érdekében.

SZIMBÓLUMOK

VESZÉLY!
Jelzi a Kezelőre veszélyes - életveszélyes - helyzetet.

VIGYÁZAT!
Potenciális veszélyt jelez az emberekben és kárt a tárgyakban.

FIGYELEM!
Fontos vagy hasznos funkciókhoz kapcsolódó figyelmeztetést vagy észrevételt mutat. Fordítson különös figyelmet ezzel a szimbólummal jelzett bekezdésekre.

MEGJEGYZÉS
Fontos vagy hasznos funkciókhoz kapcsolódó észrevételt mutat.

KONZULTÁCIÓ
Bármilyen művelet megkezdése előtt, nézze meg a Felhasználói Kézikönyvet.

ÁLTALÁNOS UTASÍTÁSOK

A személyeket és gépet potenciálisan fenyegető veszélyre az alábbi figyelmeztetések hívják fel a figyelmet.

VESZÉLY!
- ***Bármilyen karbantartási, javítási, tisztítási vagy csere művelet elvégzése előtt válassza le az akkumulátor csatlakozót, vegye ki az indítókulcsot és húzza be a kéziféket.***
- ***A gépet csak szakképzett személyzetnek szabad használnia.***
- ***Éles kanyarodásokat csak a lehető legkisebb sebesség mellett szabad végezni. Kerülje: a hirtelen fordulatokat emelkedőn, a kanyarodást felemelt hulladéktartály mellett.***
- ***Ne emelje fel a tartályt, ha a készülék lejtőn tartozkodik. A gép lejtőn, ill. amikor a hulladéktartálya tele van veszít stabilitásából.***
- ***Ne viseljen ékszereket, ha elektromos alkatrészek közelében dolgozik.***
- ***Tartsa távol az akkumulátorokat szikrától, lángtól és izzó anyagtól. A rendeltetésszerű használat közben robbanékony gázok keletkeznek.***
- ***Ne dolgozzon a megemelt gép alatt, annak biztonsági támasztékkal történő rögzítése nélkül.***
- ***Ha nyitott védőtető alatt dolgozik, győződjön meg róla, hogy az véletlenül nem csukódhat be.***
- ***Ne működtesse a gépet veszélyes, gyúlékony és/vagy robbanóanyagok, folyadékok vagy pára közelében: Ez a készülék nem alkalmas veszélyes porok összeszedésére.***
- ***Ha a gép savas akkumulátorokkal (WET) rendelkezik, az akkumulátor töltése rendkívül robbanékony hidrogéngázt termel. Az akkumulátorok töltése közben a motorháztatót tartsa nyitva, és a műveletet csak jól szellőző helyiségben végezze, nyílt lángtól távol.***
- ***Ha a gép ólmos akkumulátorral (nedves) van felszerelve. Ne döntse meg a gépet 30°-osnál nagyobb mértékben, különben az erősen maró hatású sav kiszivároghat az akkumulátorból. Ha a gépet meg kell billenteni karbantartás miatt, vegye ki az akkumulátorokat.***

VIGYÁZAT!

- ***Figyelmesen olvassa el az utasításokat, mielőtt elkezdene bármilyen karbantartási/javítási műveletet.***
- ***Amikor a hidraulikarendszer közelében dolgozik, mindig viseljen védőöltözéket és védőszemüveget.***
- ***Tegye meg az összes szükséges óvintézkedést annak érdekében, hogy a gép mozgó alkatrészeibe ne kerüljön haj, ékszer és lazán viselt ruha.***
- ***Amennyiben a gép ólmos akkumulátorral (WET) van felszerelve, az akkumulátor töltése közben tilos a dohányzás.***
- ***A gép illetéktelenek által történő használatának megelőzése érdekében húzza ki a slusszkulcsot.***
- ***Ne hagyja a gépet felügyelet nélkül, amíg meg nem bizonyosodott arról, hogy nem képes önálló helyváltoztatásra.***
- ***Ne használja a gépet a specifikációkban meghatározottnál nagyobb lejtőn.***
- ***A géppel szállított, vagy a Kezelési és Karbantartási Kézikönyvben megadott keféket használja. Más kefék használata csökkenthetik az üzembiztonságot.***
- ***A gép használata előtt zárja be az összes ajtót és/vagy fedelet.***
- ***Csak megfelelően megvilágított helyen használja a készüléket.***
- ***Ha a készüléket olyan helyen használja, ahol más emeberek is vannak, fontos felszerelni a megkülönböztető jelzést és tolatási hangot (opcionális).***
- ***Ne mossa le a gépet közvetlen vagy magasnyomású vízsugárral, vagy maró hatású anyagokkal.***
- ***Ne használjon sűrített levegőt a gép tisztításához, kivéve a szűrőket (lásd az idede vonatkozó részt).***
- ***A gép használata közben ügyeljen arra, hogy ne okozzon kárt az emberekben és főleg a gyerekekben.***
- ***Soha ne döntse el a gépen található folyadéktartályokat, mindig használja a megfelelő tartót.***
- ***A gépet 0 °C – +40 °C között kell tárolni.***
- ***A gépet 0 °C – +40 °C között kell üzemeltetni.***
- ***A páratartalomnak 30% és 95% között kell lennie.***
- ***Mindig védje a gépet a közvetlen napfénytől, az esőtől és a rossz időtől, mind működés, mind pedig inaktív állapot alatt. Tárolja a készüléket fedél,alatt, száraz helyen. A gépet csak száraz körülmények között haszálja, nedves körülmények között nem használható vagy tárolható kültéren.***
- ***A gépet ne használja szállító- illetve húzó/vontató eszköznek.***
- ***Ne engedje, hogy a kefék a gép álló helyzetében is működjenek, mert károsulhat a padló.***
- ***Tűz esetén lehetőleg poroltót használjon az oltáshoz, ne vizet.***
- ***Ne ütközzön polcoknak vagy állványoknak a géppel, főleg ahol nagy a leeső tárgyak kockázata.***
- ***A működési sebességet a padló állapotához igazítsa.***
- ***Lejtőn való haladáskor kerülje a hirtelen fékezést. Kerülje az éles fordulókat. Lejtőn való haladáskor lassan haladjon.***
- ***A gép nem használható közutakon vagy utcán.***
- ***Ne avatkozzon bele a biztonsági védőegységek működésébe.***
- ***Lelkiismeretesen tartsa be a napi rutin karbantartási feladatokat.***
- ***Ne távolítsa el, és ne módosítsa a gépre ráerősített táblákat.***
- ***A gép hibás működése esetén győződjön meg arról, hogy azt nem a karbantartás elmaradása okozza-e. Egyébként forduljon segítségért a felhatalmazott Szervizközponthoz vagy felhatalmazott személyzethez.***
- ***Alkatrész csere esetén EREDETI alkatrészeket rendeljen a forgalmazótól vagy kerekedőtől.***
- ***A gép biztonságos és megfelelő használata érdekében az előírt időszakos karbantartást - melynek leírását megtalálja e kézikönyv megfelelő részében is - arra feljogosított személy vagy szervizközpont végezze.***
- ***A gépet megfelelően kell leselejtezni a mérgező káros anyagok jelenléte (olajok, akkumulátorsav, műanyagok, stb.) miatt, amelyeket az előírások szerint speciális hulladéklerakókba kell szállítani (lásd a „Leselejtezés” c. fejezetet).***

HULLADÉKTARTÁLY BIZTONSÁGI TÁMASZTÉKA

VIGYÁZAT!
Mielőtt bármilyen karbantartási munkálatot végezne el a hulladékürítő alatt vagy közelében, teljesen emelje fel a hulladékürítőt a kar (54) segítségével, majd húzza hátra a kart (39), hogy megbizonyosdjon róla, hogy a hulladékürítő biztonsági támasztéka (5) megfelelő rügzült-e. A hulladéktartály biztonsági támasztéka felemelve tartja a hulladéktartályt, hogy alatta el lehessen végezni a szükséges munkálatokat. A hulladéktartály biztonságos kitámasztását soha se bízza a gép hidraulikájára!

A GÉP FELEMELÉSE

VIGYÁZAT!
Soha se dolgozzon a gép alatt úgy, hogy az nincs megfelelően alátámasztva!

A gép felemelését az erre a célra kialakított pontokon végezze (ne pedig a hulladéktartályon például) – az emelési pontok (8) az ábrán láthatók.

A GÉP SZÁLLÍTÁSA

VIGYÁZAT!
Mielőtt a gépet nyitott platós teherautón vagy tréleren szállítaná, győződjön meg róla, hogy:
- ***Minden ajtó megfelelően le van zárva.***
- ***A gép biztonságosan le van rögzítve.***
- ***A rögzítőfék be van húzva.***

A GÉP TOLÁSA, ILLETVE VONTATÁSA

A gép hidraulikus szivattyúja (44) fel van szerelve egy kioldócsavarral. A rednszer megakadályozza a hidraulikus rendszer megrongálódását, amikor a gépet rövid távon tolják/vontatják a motor használata nélkül.
A kioldócsavarhoz való hozzáféréshez nyissa fel az akkumulátor fedelét (1) a kioldógomb (25) segítségével, majd keresse meg a motor (27) elülső részén lévő hidraulikus szivattyút (44).
Fordítsa el a csavart (A, 1. ábra) fél fordulattal balra a motor és a szivattyú közti hidrosztatikus zár kioldásához.

FIGYELEM!
A hidraulikus szivattyú megrongálódhat, ha a gépet úgy vontatja, hogy a csavar a normál üzemi pozícióban van (meghúzva).

MEGJEGYZÉS
Amikor a csavar kilazított állapotban van, a hidraulikus szivattyú nem hajtja a gépet.

MEGJEGYZÉS
A gépet kizárólag sétáló sebességgel (3-4,5 km/h) tolja/vontassa, és csak rövid távolságra.
Nagyobb távolságok esetén a hajtott kerekeket fel kell emelni a földről, és egy gördíthető kocsira kell helyezni.

A tolási/vontatási művelet után húzza meg a csavart fél fordulattal jobbra – ekkor a hidraulikus funkciók ismét használhatóvá válnak.

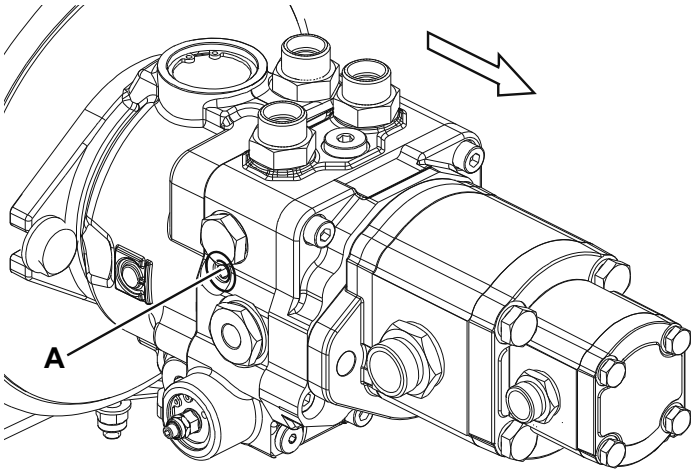

P100320

1. ábra

KÉSZÜLÉK LEÍRÁS

A GÉP RÉSZEI

1. Akkumulátor tároló ajtaja
2. Bal oldali főkefe szervizpanelje
3. Bal oldali akkumulátotok
4. Bal oldali motorháztető
   Porkezelő rendszer tartálya (opcionális)
5. Hulladéktartály biztonsági támasztéka
6. Hulladéktartály fedelének kallantyúja
7. Üzemvilágítás (opcionális)
8. Emelési pontok (a bal oldali akkumulátor doboz alatt található)
9. Jobboldali kefe
10. Sorozatszám-lemez/technikai adatok/EC minősítés
11. Porszűrő-rázó szerelvény
12. Hulladéktartály porszűrője
    Panel szűrő (alapfelszereltség)
    Zárt zsebszűrő (opcionális)
13. Szűrőrázó szerelvény rögzítőgombjai
14. Hidraulikus olajszűrő
15. Bal oldali kefe (az SR 1601 MAXI tartozéka)
16. Hulladéktartály fedele
17. Hulladéktartály fedelének támasztó rúdja
18. Jobb oldali főkefe szervizpanelje
19. Hidraulikus olaj tartály
20. Hidraulikaolaj-tartály dugasza
21. Akkumulátor csatlakozó gyors leválsztó gomb
    Ez az aljzat ugyanakkor VÉSZKIKAPCSOLÓ nyomógombként is működik, ami azonnal leállítja a gépet
22. Jobb oldali akkumulátorok
23. Biztosíték dobozának fedele (lásd a „Biztosítékok ellenőrzése/cseréje/visszaállítása” c. bekezdést)
24. Hidraulikus rendszerolaj hűtő ventilátor
25. Akkumulátor fedelét kioldó nyomógomb
26. Rögzítési pontok (3)
27. Fő hidraulikus pumpa motor
28. Porkezelő rendszer fúvókája (opcionális)
29. Porkezelő rendszer víztartályának dugasza (opcionális)
30. Vízszűrő (opcionális)
31. Hidraulikus rendszerolaj hűtő

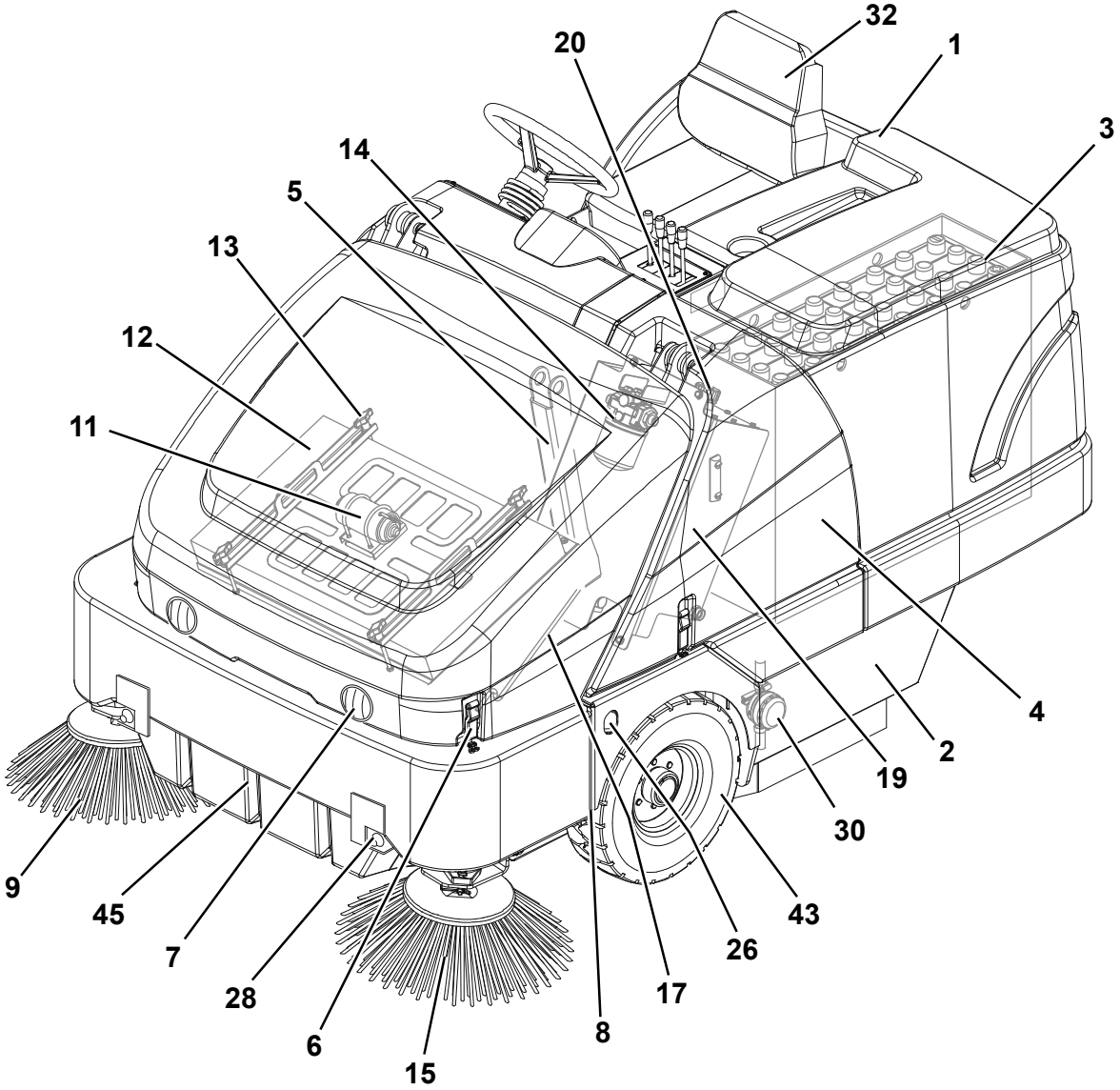

P100334

A GÉP RÉSZEI (Folytatás)

32. Vezetőszék
33. Vezérlőpanel (lásd a következő bekezdést)
34. Kormánykerék
35. Fékpedál
36. Kézifék pedál
    (A kézifék behúzásához/kiengedéséhez egyszerre kell lenyomni a fékpedállal)
37. Előre/hátramenet váltó pedál
38. Biztosíték panel (lásd a „Biztosítékok ellenőrzése/cseréje/visszaállítása” c. bekezdést)
39. Hulladéktartály biztonsági támasztékának fogantyúja
    - Húzza meg maga felé a támaszték rögzítéséhez
    - Tolja előre a támaszték kiengedéséhez
40. Akkumulátor csatlakozó
41. Vezetőülés-beállító kar
42. Hátsó kormányzott és hajtott kerék
43. Első kerekek
44. Fő hidraulikus pumpa
45. Hulladéktartály
46. Akkumulátor csatlakozás ábrája
47. Akkumulátor sapkák (csak WET akkumulátorok esetén)
48. Tűzoltó készülék (opcionális)

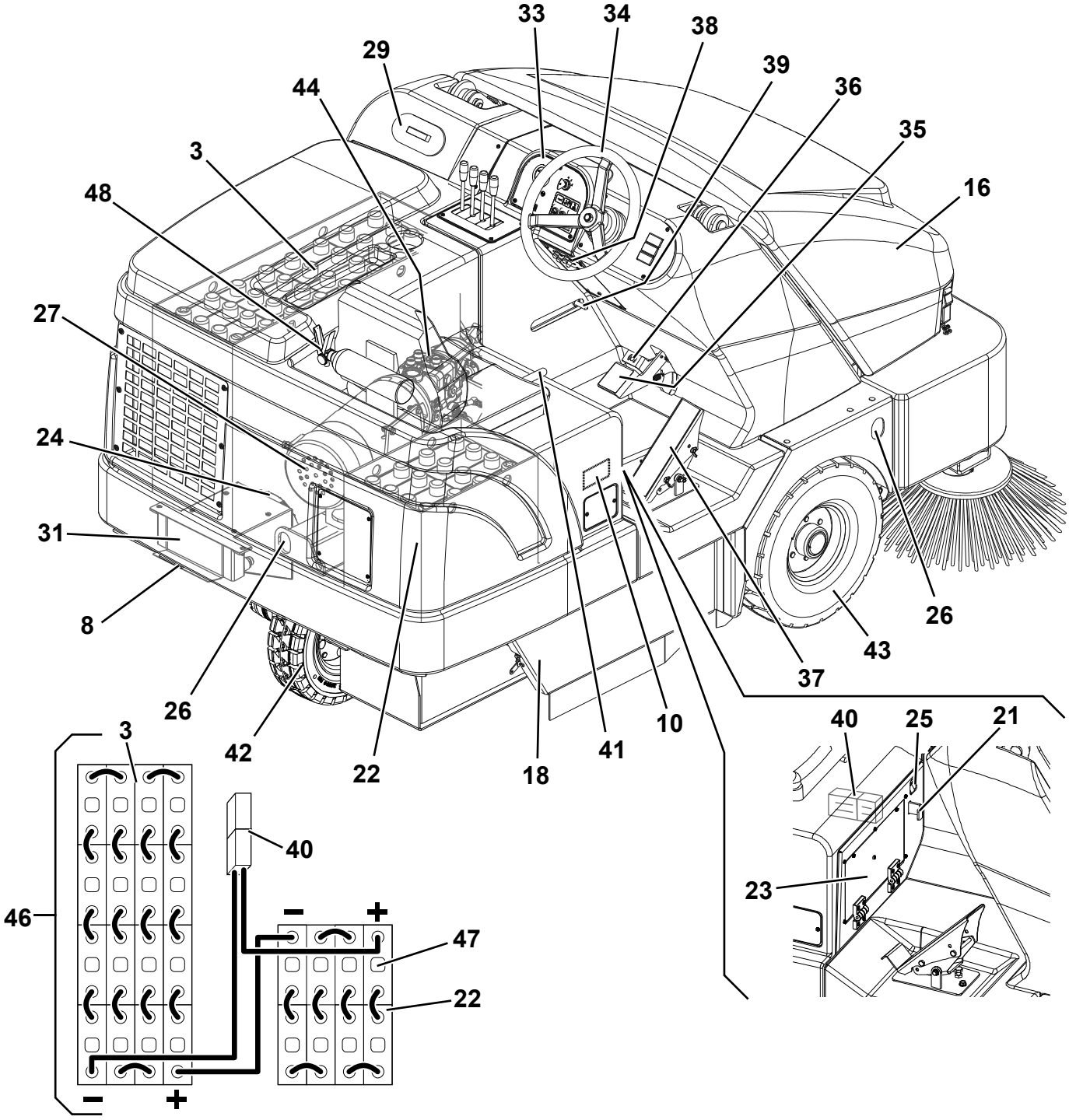

VEZÉRLŐSZERVEK

51. Feltöltött akkumulátor figyelmeztető jelzés
    - Ha minden sárga LED világít, akkor az akkumulátorok tele vannak. A maradék energia függ az akku kapacitásától és a munkakörülményektől.
    - Ha a piros LED világít, akkor az akkumulátorok lemerültek. Az energia elfogyott, az akkumulátort újra kell tölteni (lásd a megfelelő fejezetben leírt eljárást).
52. Oldalsó kefe karja
    - Előretolt állásban: oldalsó kefe leengedve
    - Hátrahúzott állásban: oldalsó kefe felemelve
53. Főkefe karja
    - Előretolt állásban: főkefe leengedve
    - Hátrahúzott állásban: főkefe felemelve
54. Hulladéktartály karja
    - Előretolt állásban: hulladéktartály leengedve
    - Hátrahúzott állásban: hulladéktartály felemelve
55. Hulladéktartály ürítőajtajának karja
    - Előretolt állásban: ürítőajtó nyitva
    - Hátrahúzott állásban: ürítőajtó zárva
56. Óra számláló
57. Gyújtás kulcs:
    - Ha a „O” állásba forgatja, kikapcsolja az elektromos rendszert és letiltja a gép minden funkcióját.
    - Ha „I” állásba fordítja, a gép funkciói engedélyezésre kerülnek.
    - Ha „II” állásba fordítja, a fő motor elindul.
      A fő motor elindulásakor engedje el a kulcsot, amely így visszatér az „I” állásba.
58. Kürt kapcsoló
59. Elszívó/szűrő-felrázó kapcsoló
    - Megnyomva: a szűrőrázó van bekapcsolva
    - Felengedve: a szívóventilátor és a porkezelő rendszer van bekapcsolva
60. Porkezelő rendszer kapcsolója (opcionális)
61. Üzemvilágítás gomb (opcionális)
62. Kormánykerék beállító kar (opcionláis, az SR1601 MAXI tartozéka)
63. Hulladéktartály túlmelegedésére figyelmeztető lámpa
64. Eltömődött hulladéktartály-szűrő figyelmeztető lámpa

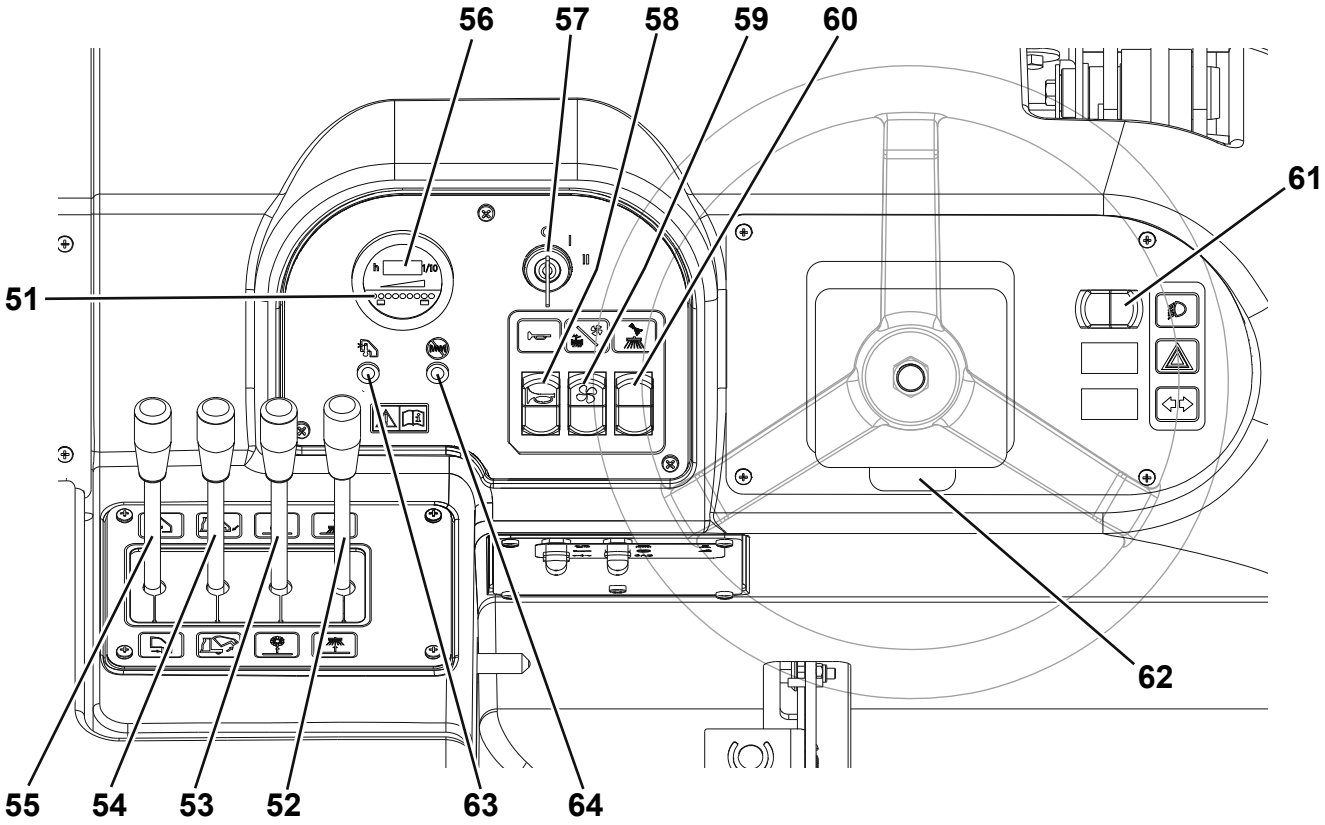

P100336

KIEGÉSZÍTŐK/OPCIÓK

A szabványos összetevők kiegészítéseként a gépet a következő kiegészítőkkel/opciókkal is felszerelhetik, a gép specifikus használata szerint:

- Ólom akkumulátor (Nedves)
- Kartámasz a vezetőüléshez
- Puha kabin
- Akkumulátortöltő
- Hátramenet figyelmeztetés
- Biztonsági öv
- Tűzoltó készülék
- Poliészter zárt zsebes szűrő
- Poliészter vízálló porszűrő
- Porkezelő rendszer (az SR 1601 MAXI tartozéka)
- Villogó fény
- Üzemi világítás
- Fényszórók
- Hátsó lökhárító
- Hulladéktartály-védő
- Oldalsó kefe védőlemez
- Fejfeletti védőlemez
- Visszapillantó tükrök
- Nyomot nem hagyó kerekek
- Légrugós vezetőülés
- Szűrőeltömödés-érzékelő
- Bal oldali kefe (az SR 1601 MAXI tartozéka)
- A főkefék és az oldalsó kefék keményebb vagy lágyabb sörtékkel telepíthetők
- Csúszásmentes szőnyeg
- Fej fölötti védőelem
- Dönthető kormánykerék (az SR 1601 MAXI tartozéka)
- Hulladéktartály alsó védőeleme
- Vezetőülés lemez

A fenti kiegészítőkkel kapcsolatos további információért forduljon egy hivatalos forgalmazóhoz.

MŰSZAKI ADATOK

Kiterjedések és súlyok	**SR 1601 B**
Tisztítási szélesség a főkefével	900 mm (35,5 in)
Tisztítási szélesség egy oldalsó kefével	1.250 mm (49,25 in)
Tisztítási szélesség két oldalsó kefével (az SR 1601 MAXI tartozéka)	1.600 mm (63 in)
Gép hossza	2.220 mm (87,5 in)
Gép szélessége (kefefejek)	1.320 mm (52 in)
Gép maximális magassága	1.460 mm (57,5 in)
Gép maximális magassága fej fölötti védőelemmel (opcionális)	2.000 mm (79 in)
A földtől mért minimum magasság (az alsó perem nélkül)	110 mm (4,25 in)
Hulladéktartály maximális magassága felemelve	1.590 mm (62,5 in)
Főkefe méret (átmérő x hossz)	310 x 900 mm (12,2 x 35,5 in)
Oldalkefe átmérő	550 mm (21,5 in)
Maximális kapacitás	365 kg (800 lb)
Első tengelyre jutó nettó tömeg	640 kg (1.411 lb)
Hátsó tengelyre jutó nettó tömeg	580 kg (1.279 lb)
Gép nettó tömege összesen (kezelő nélkül)	1.220 kg (2.690 lb)
A jármű bruttó tömege (GVW)	1.790 kg (3.946 lb)
Gép súlya szállításhoz	Akkumulátorok nélkül: 685 kg (1.510 lb) Akkumulátorokkal: 1.275 kg (2.811 lb)

Töltési specifikációk és elektromos adatok	**SR 1601 B**
Hidraulikus rendszer olajtartály kapacitás	25 liter (26,5 qt)
Akkumulátorok savas elektrilittel (Nedves) (2 doboz) (opcionális)	48 V, 375 Ah@5h
Akkumulátortöltő (opcionális)	48 V, 50 A, elektromos, nagy frekvencia
Akkumulátorház maximális mérete (szélesség x hossz x magasság)	Jobb oldal: 490 x 285 x 630 mm (19,3 x 11,2 x 24,8 in) Bal oldal: 840 x 295 x 630 mm (33 x 11,6 x 24,8 in)

Teljesítmény adatok	SR 1601 B
Maximális előrehaladási sebesség (csak szállításra)	8 km/h (5 mph)
Maximuláis dőlés munka közben	15% (8.5°)
Oldaldöntés	20% (11°)
Legkisebb fordulási sugár	1.530 mm (60,2 in)
Zajszint munka közben (ISO 11201, ISO 4871, EN 60335-2-72) (LpA)	69,5 ± 3 dB(A)
Gép kimeneti akusztikus áram (ISO 3744, ISO 4871, EN 60335-2-72) (LwA)	78 dB(A)
Vibrációs szint a kezelő karjában (ISO 5349-1, EN 60335-2-72)	<2.5 m/s^2
Vibrációs szint a kezelő testében (ISO 2631-1, EN 60335-2-72)	<0,5 m/s^2
Hulladékürítő teljesítmény	Névleges: 315 liter (11,25 cu·ft) Tényleges: 226 liter (8,00 cu·ft)
Hulladéktartály maximális emelőkapacitása	363 kg (800 lb)
Porkezelő rendszer (opcionális, az SR 1601 MAXI tartozéka)	45 liter (11,9 USgal)

KAPCSOLÁSI RAJZ

Kulcs

BAT	48 V akkumulátorok
BE1	Jelzőfény (Ha van)
BZ1	Hátramenet-jelző (ha fel van szerelve)
C1	Akkumulátor csatlakozó
D1	Dióda
ES0	Fő hirdaulikus pumpa elektromágneses kapcsolója
ES1	Szívórendszerrelé
ES2	Szűrő-felrázó relé
ES3	Indító relé
F0	Fő hidraulikus szivattyú biztosítéka (250 A)
F1	Szívórendszer biztosítéka (10 A)
F2	Szűrő-felrázó biztosíték (5 A)
F3	Vízpumpa biztosíték (2 A) (ha van)
F4	Slusszkulcs biztosíték (16 A)
F5	Motor pótbiztosíték (10 A)
F6	Üzemvilágítás megszakítója (10 A) (ha van)
F8	Kabinhűtő visszaállítható biztosítéka (ha van)
F9	Ventilátor biztosíték (3 A)
F10	Tartozék főbiztosíték (30 A)
HN	Kürt
K1	Gyújtáskapcsoló
L1/2	Üzemi világítás (Ha van)
M1	Szívórendszer motorja
M2	Szűrőrázó motor
M3	Vízpumpa motor (ha van)
M4	Kabinhűtő (ha van)
M5	Hidraulikus rendszerolaj hűtő ventilátor
M6	MP hűtőventilátor
MP	Fő hidraulikus pumpa motor
R1	T1, T2, BZ1 1-es ellenállása
R2	T1, T2, BZ1 2-es ellenállása
R3	ES1 ellenállása
R4	ES2 ellenállása
R5	ES3 ellenállása
R6	WL1 (ha van) ellenállása
R7	WL2 (ha van) ellenállása
R8	SW1 ellenállása
R10	SW6 ellenállása
R11	M3 (ha van) ellenállása
STR	Mérőműszer
SE1	Hulladéktartály-eltőmödés érzékelő (ha van)
SE2	Hulladéktartály-hőmérséklet érzékelő (ha van)
SW1	Elszívó/szűrő-felrázó kapcsoló
SW2	Kürt kapcsoló
SW3	Vezetőszék mikrokapcsolója
SW4	Hátramenet fokozat közelsége (ha fel van szerelve)
SW5	Fúvóka kapcsoló (ha van)
SW6	Vízpumpa motor kapcsolója (ha van)
SW7	Üzemi világítás kapcsoló (ha van)
T1	Szűrőrázó-időzítő
T2	2. szűrőrázó-időzítő
T3	Vezetőszék mikrokapcsolójának időzítője
WL1	Betömörült levegő figyelmeztető lámpa (ha van)
WL2	Hulladéktartály-hőmérséklet figyelmeztető jelzés (ha van)

Színkód

BK	Fekete
BU	Világoskék
BN	Barna
GN	Zöld
GY	Szürke
OG	Narancssárga
PK	Rózsaszín
RD	Vörös
VT	Lila
WH	Fehér
YE	Sárga

KAPCSOLÁSI RAJZ (Folytatás)

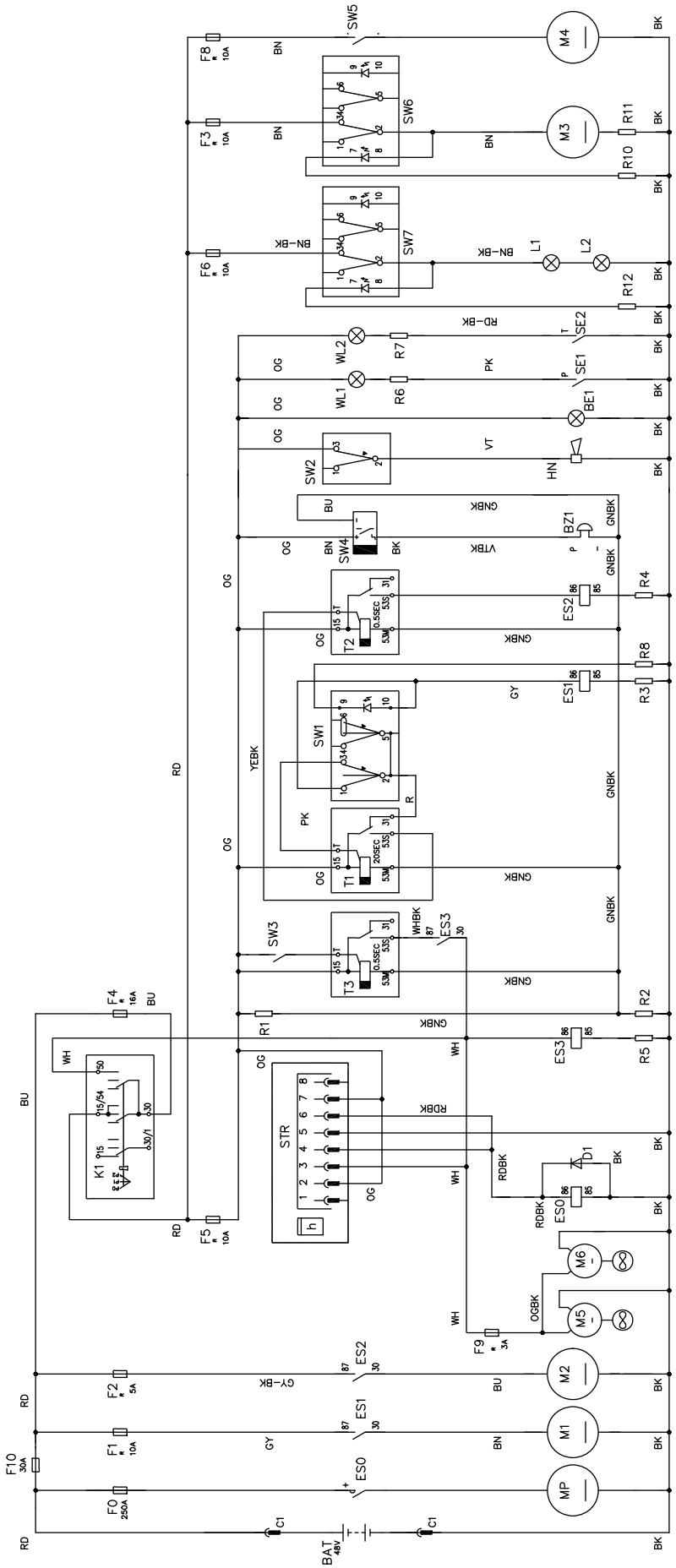

P100337

HIDRAULIKUS VÁZRAJZ

Kulcs

1. Olajtartály
2. Olajszűrő
3. Meghajtórendszer szivattyúja
4. Tartozék szivattyú
5. Hajtó rendszer motor
6. Energia vezérlés
7. Kormány henger
8. Radiátor
9. 3. elosztócső karok
10. Julladékürítő-henger
11. Perem henger
12. Fő kefe motor
13. Fő kefe henger
14. 1. elosztócső karok
15. Jobboldali kefe motor
16. Jobboldali kefe henger
17. Ellenőrzőszelep
18. Egyirányú szelep
19. Dupla ellenőrzőszelep
20. Elosztócső blokk
21. Baloldali kefe motor (ha van)
22. Baloldali kefehenger (ha van)

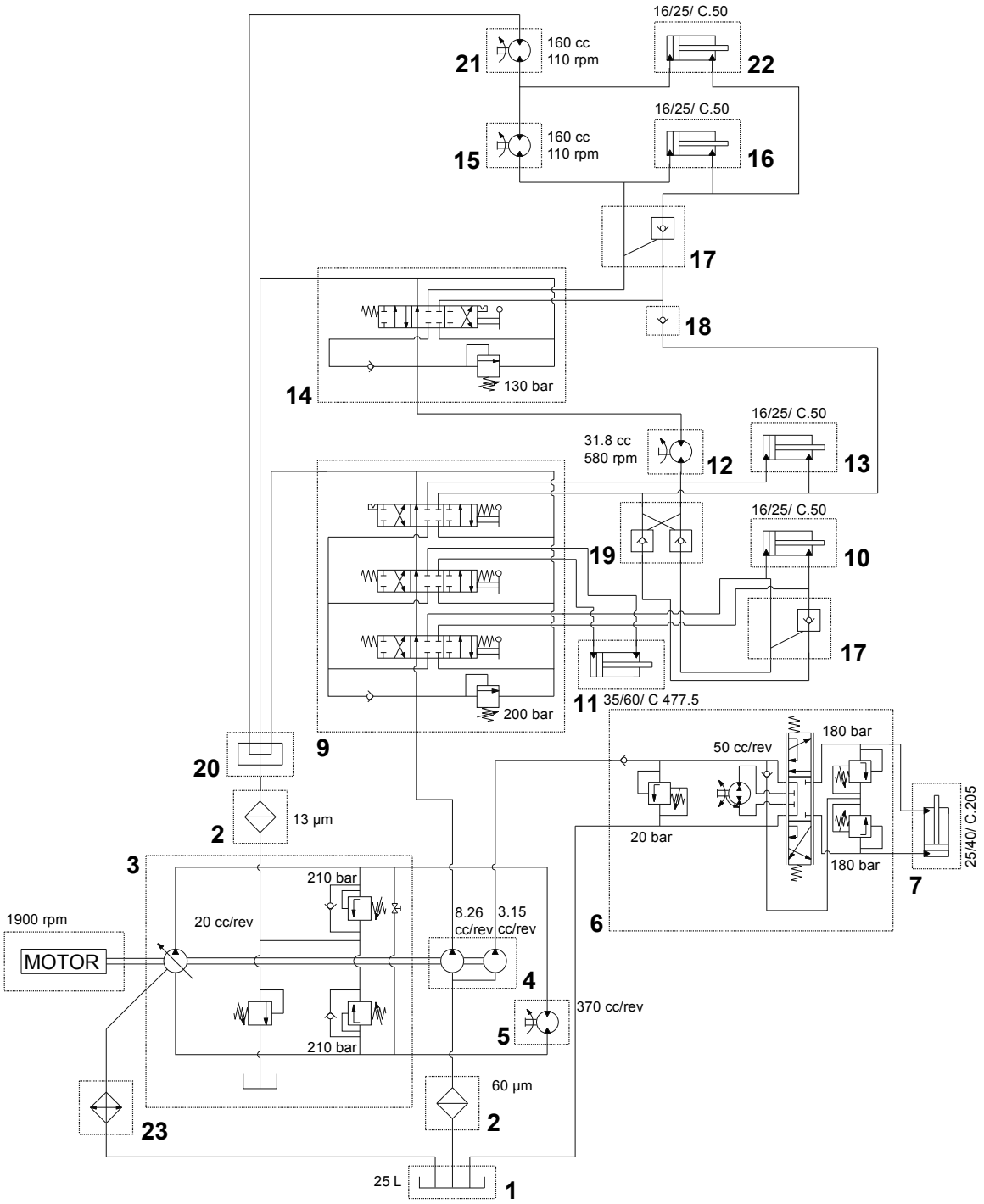

P100328

A GÉP FELKÉSZÍTÉSE A HASZNÁLATRA

VIGYÁZAT!
A gép néhány pontján öntapadó táblákat helyeztünk el, amelyek a következőket jelzik:
- ***VESZÉLY***
- ***FIGYELMEZETÉS***
- ***FIGYELEM***
- ***KONZULTÁCIÓ***

A kézikönyv olvasása során a kezelőnek különösen oda kell figyelnie a táblákon lévő különböző szimbólumokra.
Ne takarja le semmilyen okból sem egyik ilyen táblát sem, és azonnal cserélje őket, ha megsérültek.

AKKUMULÁTOR ELLENŐRZÉSE/BEÁLLÍTÁSA ÚJ KÉSZÜLÉKEN

VIGYÁZAT!
A gép elektromos alkatrészei komolyan megrongálódhatnak, ha az akkumulátorok rosszul kerülnek üzmebehelyezésre vagy csatlakoztatásra. Az akkumulátorokat csak képzett személyzet helyezheti üzembe.
Ellenőrizze az akkumulátorok sértetlenségét az üzembehelyezés előtt.
Válassza le az akkumulátorcsatlakozót és a töltődugót.
Az akkumulátorokat elővigyázatosan kezelje.
Szerelje be a géphez mellékelt akkumulátorkapcsokat védő sapkákat.

A készülékhez sorba kötött 48 V-os akkumulátorokra van szükség.
A készüléket a következő módok egyikére lehet beállítani:
a) Akkumulátor már beépítve és használatra készen (opcionális)
b) Akkumulátorok be vannak szerelve a gépbe, de elektrolit folyadék nélkül
c) Akkumulátorok nélkül

A gép beálítításainak megfellelően, a következőképpen járjon el.

a) Akkumulátor már beépítve és használatra készen (opcionális)
1. A nyitó nyomógombbal (25) nyissa fel az akkumulátortér fedelét (1).
2. Ellenőrizze, hogy az akkumulátorok az aljzaton keresztül csatlakoznak a géphez (40).
3. Csukja le a fedelet.
4. Helyezze be a gyújtáskapcsolót (57), és fordítsa „I” állásba, a pedál (37) megnyomása nélkül.
   Ha a LED (51) kapcsol fel, akkor az elemek fel vannak töltve.
   Ha egy sárga vagy piros LED kapcsol fel, az akkumulátorokat fel kell tölteni (lásd a Karbantartási fejezetben).

b) Akkumulátorok be vannak szerelve a gépbe, de elektrolit folyadék nélkül
1. A nyitó nyomógombbal (25) nyissa fel az akkumulátortér fedelét (1).
2. Távolítsa el az akkumulátorsapkákat (47) az akkumulátorról (3 vagy 22).

VIGYÁZAT!
Vigyázzon, ha kénsavat használ, mert maró hatású. Ha bőrrel vagy szemmel kerül kapcsolatba, alaposan öblítse le vízzel és forduljon orvoshoz.
Az akkumulátorokat megfelelően szellőző helyen kell tölteni. Használjon védőkesztyűt.

3. Minden részt töltsön fel kénsavval (sűrűség 1,27 és 1,29 kg között 25 □-on) az Akkumulátor kézikönyvének megfelelően.
4. A helyes kénsavmennyiség az Akkumulátor kézikönyvben található.
5. Hagyja az akkumulátort néhány percig pihenni, majd töltse fel kénsavval az Akkumulátor kézikönyvben és a Karbantartási kézikönyben leírtak szerint.
6. Töltse fel az akkumulátorokat (lásd a Karbantartás című fejezetben leírt eljárást).

c) Akkumulátorok nélkül
1. Vásároljon megfelelő akkumulátorokat (lásd a Technikai adatok bekezdést).
   A megfelelő akkumulátorról és beszereléséről kérdezze a hivatalos akkumulátor kereskedőt.
2. Töltse fel az akkumulátorokat (lásd a Karbantartás című fejezetben leírt eljárást).

SZÜKSÉGES ELLENŐRZÉSEK A HASZNÁLATBAVÉTEL ELŐTT

Minden használat előtt:
- Vizsgálja meg a készüléket, hogy nem sérült-e vagy nem szivárog-e az olaj.
- Ellenőrizze a hidraulikaolaj-szintet (19) (lásd a vonatkozó bekezdést).
- Helyezze be a kulcsot majd fordítsa el a gyújtáskapcsolót (57) az „I” irányba, majd ellnőrizze az akkumulátor jelzőlámpát (51):
  - Ha a LED (51) kapcsol fel, akkor az elemek fel vannak töltve.
  - Ha egy sárga vagy piros LED kapcsol fel, az akkumulátorokat fel kell tölteni (lásd a Karbantartási fejezetben).

A vezetőülésben:
- Legyen tisztában a vezérlőszervekkel és azok működésével.
- Állítsa be az ülést a karral (40) úgy, hogy minden vezérlőszervet kényelmesen elérjen.
- Dugja be a slusszkulcsot (57), és fordítsa az „I” állásba:
  - Ellenőrizze, hogy a kürt (58), az óra számláló (56) és a fényszórók (61, opcionális) működnek-e.
  - Fordítsa a slusszkulcsot (57) „O” helyzetbe.
- Ellenőrizze a kéziféket (35 és 36). A féknek stabilan kell tartania a behúzott állást (az esetleges meghibásodást azonnal jelentse a szerelőknek).

Tervezze meg előre a takarítást:
- A hosszú menetek során próbálja minimalizálni a leállások és újraindulások számát.
- A tökéletes tisztítás érdekében úgy állítsa be a keféket, hogy apró átfedés legyen köztük.
- Kerülje az éles fordulókat, az oszlopoknak való ütközéseket és a gép oldalának meghúzását.

FŐKEFE

A géphez számos különböző főkefe áll rendelkezésre. A tisztítani kívánt felülethez és a szemét típusához leginkább megfelelő kefe kiválasztását illetően forduljon egy Nilfisk forgalmazóhoz.

MEGJEGYZÉS
A főkefe felhelyezését illetően lásd „A főkefe karbantartása” c. bekezdést.

A GÉP ÜZEMELTETÉSE

Az SR 1601 egy vezetőülésből irányítható automatikus padlóseprő gép. A gép vezérlőszervei rendkívül könnyen kezelhetők. A söpréshez a kezelőnek mindössze le kell engedni a főkefét.

A GÉP INDÍTRÁSA ELŐTT

1. Legyen tisztában a vezérlőszervekkel és azok működésével.
2. Tervezze meg a tisztítás útvonalát. Lehetőség szerint hosszú, egyenes szakaszokon haladjon és kevés fordulót tegyen.
3. Ellenőrizze a fékpedált (35). A pedálnak határozottnak kell lennie.

VIGYÁZAT!
Ha a pedál lágy, vagy nyomásra gyengül, ne használja a gépet!
Minden rendellenességet azonnal jelentsen a karbantartóknak.

A GÉP BEINDÍTÁSA ÉS LEÁLLÍTÁSA

A gép indítása

MEGJEGYZÉS
Az ülés (32) bizotnsági szenzorral van ellátva, amely csak akkor teszi lehetővé a gép mozgatását, ha a kezelő az ülésben van.

1. Üljön a vezető ülésbe (32), helyezze be a gyújtáskulcsot (57) a gázpedál (37) megnyomása nélkül fordítsa „I” állásba, majd várjon (pár másodpercig), amíg az akkumulátor jelzőlámpa (51) be nem kapcsol.
   Ha a piros LED (51) kapcsol fel, akkor fordítsa a gyújtókulcsot „O” állásba, vegye ki a kulcsot, és töltse fel az akkumulátorokat (lásd a Karbantartási fejezetben).
2. Fordítsa a gyújtáskapcsolót (57) jobbra a „II” állásba, majd engedje el a kulcsot, amikor a fő motor elindul.
3. Engedje ki a rögzítőféket.
4. Nyomja meg a vezérlő pedál (37) elülső részét, majd 2-3 percig lassan körözzön a géppel, hogy a hidraulikus rendszer bemelegedjen.
5. Az előrehaladáshoz nyomja le a gázpedál (37) elülső részét, a hátramanethez pedig a gázpedál hátsó részét.
   A sebesség a pedálra történő nyomás változtatásával állítható a nulla és a maximális érték között.

VIGYÁZAT!
Kormányozás közben kerülje a hirtelen irányváltoztatásokat, gondosan figyeljen oda, és lassan menjen a géppel, különösen, ha az tartály tele van vagy ha lejtőn használja a gépet.
Emelkedőkön lassan haladjon a géppel. Lejtőn való haladáskor használja a fékpedált (35) a gép sebességének kontrollálására.
Emelkedőn haladva ne kanyarogjon; egyenesen haladjon fel ill. le.

A gép megállítása

6. A gép megállításához eressze fel a pedált (37).
   A gép gyors leállításához nyomja meg a szervo fékpedált (36) is.
7. Állítsa le a gépet a gyújtáskapcsoló (57) „O” állásba történő fordításával és a slusszkulcs kivételével.
8. Húzza be a kéziféket.

KÉZIFÉK

1. A pedálok (35) és (36) együttes lenyomásával kapcsolja be a kéziféket.
2. A pedál (35) megnyomásával és felengedésével engedje ki a rögzítő féket.

VIGYÁZAT!
Bármiféle karbantartási, javítási, tisztítási vagy cserélési művelet végrehajtása előtt húzza be a kéziféket.
Amennyiben a gép lejtőn parkol, húzza be a kéziféket.

SÖPRÉS

Tartsa be „A gép előkészítése használatra” c. bekezdésben foglalt útmutatásokat.

1. Hajtson a géppel a munkaterületre – ennek módját a korábbi bekezdésben olvashatja.
2. Engedje le a hulladéktartályt a kar (54) segítségével (ha még nincs leengedve).
3. Eressze le és kapcsolja be a főkefét a kar (53) segítségével.

FIGYELEM!
Kerülje a géppel való hosszú egyhelyben állást és kefeforgatást: ez akaratlan foltokat okozhat a talajfelületben.

MEGJEGYZÉS
A hulladéktartály ürítőajtaja automatikusan kinyílik a főkefe leeresztésekor, és automatikusan bezáródak, amikor a főkefét felemeli.

4. Nyomja meg a kapcsoló (59) felső részét a szívóventilátor és a porkezelő rendszer bekapcsolásához.

FIGYELEM!
Nedves padlón történő munka esetén kapcsolja ki a szívóventilátort és a porkezelő rendszert a kapcsoló (59) segítségével, hogy a porszűrő ne károsodjon.

A gép amint visszatér száraz padlóra, kapcsolja be a szívóventilátort és a porkezelő rendszert.

5. A kar (52) segítségével eressze le, és kapcsolja be az oldalsó keféket (9) (15, az SR 1601 MAXI tartozéka).
   Ha fel van szerelve a porkezelő rendszer, kapcsolja be a kapcsoló (60) segítségével.
6. Haladjon a géppel egyenesen, gyors sétáló sebességgel. Nagy mennyiségű kosz vagy törmelék felsöprésekor, vagy amikor a biztonságos kezelés ezt megkívánja, haladjon lassabban. A felsöpört területek közt legyen 15 cm átfedés.
7. A gép megfelelő működtetése érdekében a porszűrőnek a lehető legtisztábbnak kell lennie. A porszűrő menet közbeni megtisztításához kapcsolja be a szűrőrázót a kapcsoló (59) alsó részének megnyomásával, majd kapcsolja be a szívóventilátort és a porvédő rendszert a kapcsoló (59) felső részének megnyomásával a rázás befejezése után.
   Munka közben átlagosan 10 percenkén ismételje a műveletet (a tisztítandó terület szennyezettségétől függően).

MEGJEGYZÉS
Ez a művelet haladó gép mellett is végrehajtható.

FIGYELEM!
Ha a porszűrő eltömődik, illetve a hulladéktartály megtelik, a gép többé nem képes port és törmeléket összegyűjteni.

8. Időnként nézzen hátra, hogy megbizonyosodjon róla, a gép felszedi a törmeléket. A gép mögött maradt kosz általában annak a jele, hogy a gép túl gyorsan halad, a főkefe nincs megfelelően beállítva vagy a hulladéktartály (45) megtelt.
   A hulladéktartályt (45) minden egyes munkamenet után, illetve ha megtelt ki kell üríteni (ennek módját lásd a következő bekezdésben).

HULLADÉKTARTÁLY KIÜRÍTÉSE

VESZÉLY!
A tartályt csak vízszintes felületen szabad kiüríteni.
Ne emelje fel a tartályt, ha a készülék lejtőn tartozkodik.

MEGJEGYZÉS
A hulladéktartály felemeléséhez szükséges legkisebb belmagasság 275 cm.

1. Emelje fel a karral (53) a fő kefét.
2. A szűrőrázó bekapcsolásához nyomja meg a kapcsoló (59) alsó részét, majd távolítsa el a felgyülemlett koszt a porszűrőről (12).

MEGJEGYZÉS
A szűrőrázó maximális hatékonyságához mindig teljesen leeresztett hulladéktartály mellett hajtsa végre a szűrőrázási műveletet.

3. Hajtson a géppel a hulladékürítési helyre, vagy zárja le a nagy szemétgyűjtőt.
4. Emelje fel a hulladéktartályt a karral (54) a kívánt magasságba.

MEGJEGYZÉS
Az ürítőajtó automatikusan bezáródik, amikor működésbe hozza a hulladéktartály-emelő kart (54). Az ürítőajtót akkor lehet ismét szabadon nyitni/zárni a kar (55) segítségével, amikor a hulladéktartály felemelkedik – így a hulladéktartály bármely magasságban kiüríthető.

5. Álljon előre a géppel úgy, hogy a hulladéktartály szemétgyűjtő fölé kerüljön, majd húzza be a kéziféket.
6. Nyissa ki az ürítőajtót a kar (55) segítségével, és ürítse ki a hulladéktartályt.

MEGJEGYZÉS
Ha nem szemétgyűjtőbe üríti a szemetet, akkor célszerű alacsony magasságban kinyitni az ürítőajtót, hogy ne szálljon fel a por.

VIGYÁZAT!
Mielőtt bármilyen karbantartási munkálatot végezne el a hulladékürítő alatt vagy közelében, teljesen emelje fel a hulladékürítőt a kar (54) segítségével, majd húzza hátra a kart (39), hogy megbizonyosdjon róla, hogy a hulladékürítő biztonsági támasztéka (5) megfelelő rügzült-e. A hulladéktartály biztonsági támasztéka felemelve tartja a hulladéktartályt, hogy alatta el lehessen végezni a szükséges munkálatokat. A hulladéktartály biztonságos kitámasztását soha se bízza a gép hidraulikájára!

7. Húzza hátra a rögzítőkart (39), hogy megbizonyosodjon róla, hogy a hulladéktartály biztonsági támasztékának (5) megfelelően rügzült-e, majd lassan eressze le a hulladéktartályt a kar (54) segítségével, hogy az rögzüljön.
8. Ellenőrizze a hulladéktartály ajtaját és annak elülső tömítését. Szükség esetén egy kefével távolítsa el a szemetet erről a részről.
   A gép megfelelő üzemeléséhez a hulladéktartály ajtajának szorosan kell zárnia a kefeházhoz.
9. Térjen vissza a vezetőülésbe. Engedje ki a rögzítőféket.
   Hajtson hátra a géppel úgy, hogy a hulladéktartály elkerüljön a szemétgyűjtő fölül.
10. Emelje fel a hulladéktartályt a kar (54) segítségével, tolja előre a rögzítőkart (39) úgy, hogy a biztonsági támaszték (5) kioldjon, majd eressze le a hulladéktartályt.

A GÉP HASZNÁLATA UTÁN

1. Nyomja meg a kapcsoló (59) alsó részét a szűrőrázó bekapcsolásához, tisztítsa meg a hulladéktartály porszűrűjét, majd ürítse ki a hulladéktartályt (lásd az előző bekezdést).
2. Emelje fel a karral (53) a fő kefét.
3. Állítson minden vezérlőszervet kikapcsolt állásba.
4. Állítsa le a gépet a gyújtáskapcsoló (57) „O” állásba történő fordításával és a slusszkulcs kivételével.
5. Húzza be a kéziféket.
6. Ellenőrizze a karbantartási időtáblát és végezzen el minden szükséges javítást a tárolás előtt.
7. A gépet fedett helyen tárolja.

MEGJEGYZÉS
A gép tisztításához használhat vízsugarat, de azt ne irányítsa közvetlenül az elektromos alkatrészekre. A gépet mindig hagyja teljesen megszáradni, mielőtt ismét használná azt.

Minden rendellenességet és hibát jelentsen valamely Nilfisk Szervizközpontnak vagy karbantartónak.

A GÉP TÁROLÁSA

Ha a gépet több mint 30 napig nem fogják használni, a következőképpen járjon el:
1. Ellenőrizze, hogy a gép tároló helyisége tiszte és száraz-e.
2. Ürítse ki a porkezelő rendszer víztartályát (4) és tisztítsa meg a vítszűrőt (30, opcionális).
3. A vezérlő (21) segítségével válassza le az akkumulátor csatlakozót.

ELSŐ HASZNÁLATI IDŐSZAK

Az első használati időszak (az első 5 óra) után a következő műveleteket kell végrehajtania:
1. Ellenőrizze, hogy a rögzítések és a kapcsolódó részek megfelelően szorosak-e.
2. Ellenőrizze a látható részek állapotát és hogy nincsenek-e lyukak rajtuk.

KARBANTARTÁS

A gép élettartamának és maximális működési biztonságának feltétele a megfelelő és rendszeres karbantartás.
A következő táblázat mutatja a szükséges karbantartásokat. Az időintervallumok a gép munkakörülményeitől függően változhatnak, ezeket a karbantartásért felelős személyeknek kell megállapítani.
Minden tervezett vagy különleges karbantartási munkálatot megfelelően képzett személyzetnek, vagy egy Nilfisk Szervizközpontnak kell elvégeznie.
Ez a Kézikönyv a Tervszerű Karbantartás Táblát tartalmazza és csak a legegyszerűbb és leggyakoribb karbantartási műveleteket tárgyalja. A Tervezett karbantartási táblázatban szereplő további karbantartási eljárásokkal vagy a különleges karbantartási munkálatokkal kapcsolatosan olvassa el a Karbantartási kézikönyvet, amelyhez bármelyik Szervizközpontnál hozzájuthat.

VIGYÁZAT!
A karbantartási műveletek elvégzéséhez állítsa le a gépet, kösse le az akkumulátorokat, húzza be a kéziféket és húzza ki a slusszkulcs.
Olvassa el alaposan a Biztonság fejezet útmutatásait, mielőtt bármilyen karbantartó tevékenységet végez.

TERVEZETT KARBANTARTÁSI TÁBLÁZAT

MEGJEGYZÉS
A megadott karbantartási gyakoriságok átlagos üzemeltetési körülmények esetére vonatkoznak. A nagyobb igénybevételnek kitett gépeket gyakrabban kell szervizelni.

Folyamat	Átvételkor	Napi	Az első 50 óra után	30 óránként	150 óránként	300 óránként	1.000 óránként
Akkumulátor-folyadék szint ellenőrzése	■			■			
Hidarulikaolaj szint ellenőrzése	■	■					
Kézifék ellenőrzése		■					
Főkefe és oldalsó kefe tisztítása		■					
Porkezelő rendszer vízszűrőjének ellenőrzése és tisztítása (opcionális)			■	■			
Hidraulikus rendszerolaj hűtő tisztítása				■			
Kefe ellenőrzése és beállítása				■			
Hulladéktartály porszűrőjének ellenőrzése és tisztítása („A” módszer)				(2)			
Perem állapotának és magasságának ellenőrzése				■			
Hulladékürítő-tömítés integritásának ellenőrzése				■			
Az elektromos ventilátor és a főmotor szénkefe házának ellenőrzése és tisztítása.				(1) - (2)			
Kormánykerék-csapágy és hidraulikus dugattyú zsírzása					(1)		
Tartály hidraulikaolaj-szűrőjének cseréje					(1)		
Szivattyú hidraulikaolaj-szűrőjének cseréje					(1)		
Hulladéktartály porszűrőjének ellenőrzése és tisztítása („B” módszer)					(2)		
Hulladéktartály porszűrőjének ellenőrzése és tisztítása („C” módszer)						(2)	
Hidraulikaolaj „feltöltő” szűrőjének cseréje							(1)
Tartály hidraulikaolajának cseréje							(1) - (3)

(1) A kapcsolódó eljáráshoz tekintse meg a Szerviz kézikönyvet.
(2) Vagy gyakrabban a poros helyeken.
(3) Első alkalommal 500 üzemóra után cseréljen hidraulikaolajat, azt követően évente.

A FŐKEFE KARBANTARTÁSA

Amikor a főkefe sörtéjének hossza a kopás következtében 50 mm alá csökken, cserélje ki a főkefét az optimális teljesítmény érdekében.

A főkefe cseréje

VIGYÁZAT!
Javasolt védőkesztyű használata a főkefe cseréje közben, mert a sörték között éles törmelék lehet.

MEGJEGYZÉS
Különböző keménységű kefék kaphatók.
Az eljárás az összes kefetípusra érvényes.

1. Vezesse a gépet vízszintes felszínen.
2. Húzza be a kéziféket.
3. Fordítsa el a gyújtáskapcsolót (57) és indítsa el a gépet.
4. Eressze fel a főkefét a kar (53) segítségével.
5. Fordítsa a slusszkulcsot (57) „O” helyzetbe a gép leállításához.
6. Nyissa fel a jobb oldali panelt (18).
7. Tolja félre az oldalperemet (A, 2. ábra) és rögzítse azt a pecekkel (B).
8. Hajtsa ki a közlőkar szerelvényt (C) a főkefe magjából (D).

MEGJEGYZÉS
A közlőkart a jobb oldali szervizpanel (18) tartja a helyén.

9. Húzza ki a főkefét (D) ebből a házból, majd távolítsa el róla és a perselyekről a rátekeredett szálakat és drótokat.
10. Cserélje ki a főkefét, és csúsztassa azt vissza a házba. Ügyeljen rá, hogy a főkefe magján (D) lévő nyílások beleakadjanak a főkefe hajtóagyának (F) peckeibe (E), és hogy a főkefe tökéletesen a helyén legyen.
11. Zárja le és hajtsa vissza a közlőkar szerelvényt (C) a főkefe magjára.

MEGJEGYZÉS
Győződjön meg róla, hogy a közlőkar fülei beakadnak a főkefe magján lévő nyílásokba (G) (jobb oldal).

12. Tegye vissza a jobb oldali peremet a helyére, majd zárja le a jobb oldali panelt (18) úgy, hogy a rögzítőkar beakadjon.

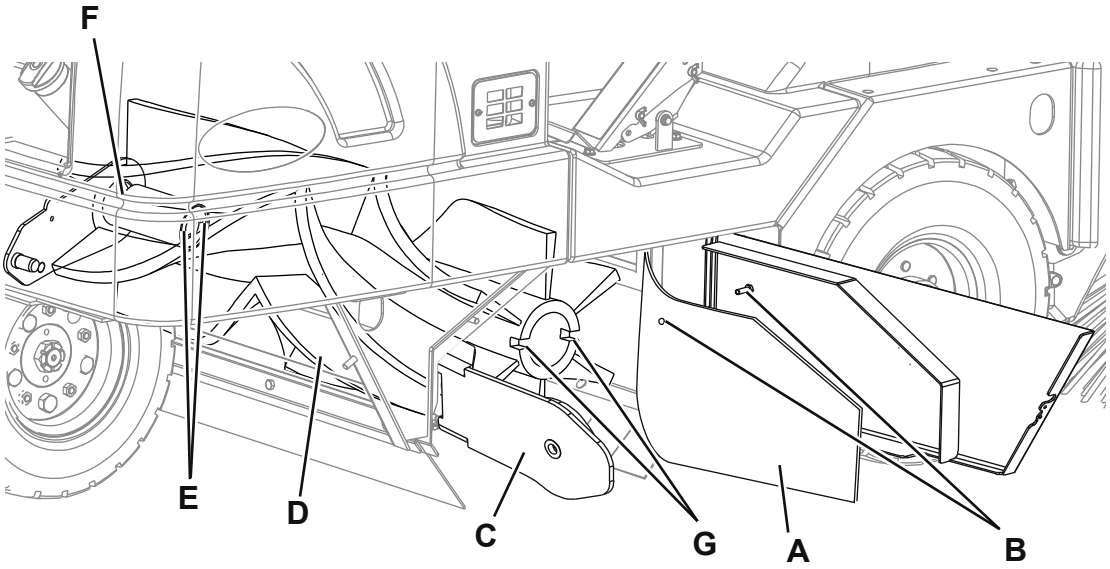

P100321

2. ábra

Főkefék magasságának beállítása

MEGJEGYZÉS
Különböző keménységű kefék kaphatók.
Az eljárás az összes kefetípusra érvényes.

1. Vezesse a gépet vízszintes felszínen.
2. Húzza be a kéziféket.
3. Fordítsa el a gyújtáskapcsolót (57) és indítsa el a gépet.
4. Eressze le a főkefét a kar (53) segítségével, majd hagyja járni 1 percig.
5. Ily módon a kefe egy tiszta nyomot hagy a padlón. Az 1 perc letelte után emelje fel a főkefét, engedje ki a kéziféket, és tolasson hátra a géppel, hogy a feltisztított rész láthatóvá váljon.
6. Nézze meg a feltisztított részt. Ha 50 mm-nél keskenyebb, vagy 75 mm-nél szélesebb, a főkefe beállításra szorul.
7. A beállításhoz nyissa fel az akkumulátortér fedelét (1) a nyitógomb (25) megnyomásával, lazítsa meg a gombot (A, 3. ábra), majd állítsa be a főkefét a beállító (B) segítségével, figyelembe véve az alábbiakat:
   - A beállító jobbra forgatásával a főkefe nyomása és lenyomata csökken.
   - A beállító balra forgatásával az oldalsó kefe nyomása és lenyomata nő.

   A beállítás végrehajtása után rögzítse a beállítót a gombbal (A).
8. Ismételje meg a 2-7. lépést, amíg a tisztítási terület 50-75 mm-es nem lesz.

MEGJEGYZÉS
Ha a lenyomatot nem lehet megfelelően beállítani, mert a kefe nyomása a két végén eltérő, tekintse meg a Szervizkézikönyv beállítási műveletekre vonatkozó részét.

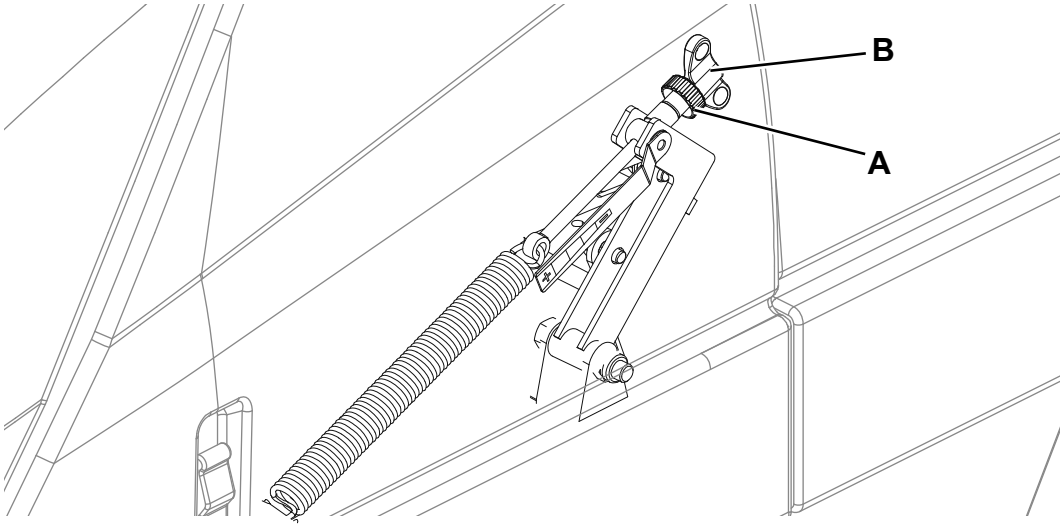

P100322

3. ábra

AZ OLDALSŐ KEFE KARBANTARTÁSA

Az oldalsó kefe beállítása

MEGJEGYZÉS
Különböző keménységű kefék kaphatók.
Az eljárás az összes kefetípusra érvényes.

1. Vezesse a gépet vízszintes felszínen.
2. Húzza be a kéziféket.
3. Fordítsa el a gyújtáskapcsolót (57) és indítsa el a gépet.
4. Eressze le az oldalsó kefét a kar (52) segítségével, majd hagyja járni 1 percig.
5. Leeresztett állapotban az oldalsó keféknek (9) (15, az SR 1601 MAXI tartozéka) az ábrán látható módon kell érinteniük a padlót (A és B, 4. ábra).
6. A beállításhoz lazítsa meg a gombot (A, 5. ábra), és használja az oldalsó kefe beállítót (B), figyelembe véve az alábbiakat:
   - A beállító jobbra forgatásával a főkefe nyomása és lenyomata csökken.
   - A beállító balra forgatásával az oldalsó kefe nyomása és lenyomata nő.

   A beállítás végrehajtása után rögzítse a beállítót a gombbal (A).
7. Ismételje meg az 1-5. lépést az oldalsó kefe magasságának ellenőrzéséhez.
8. Ha a kefe túlzottan elhasználódott, és nem lehetséges a beállítás, akkor a következő rész utasításai szerint cserélje ki a kefét.

MEGJEGYZÉS
Az oldalsó keféket (9) (15, az SR 1601 MAXI tartozéka) az optimális teljesítmény érdekében ki kell cserélni, ha azok sörtéi 75 mm alá koptak. Az oldalsó kefék cseréje után állítsa be a magasságot.

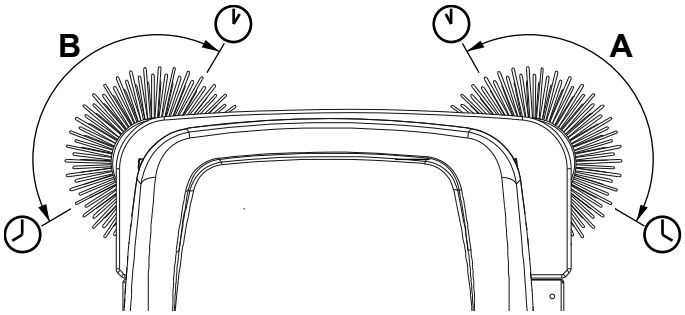

P100323

4. ábra

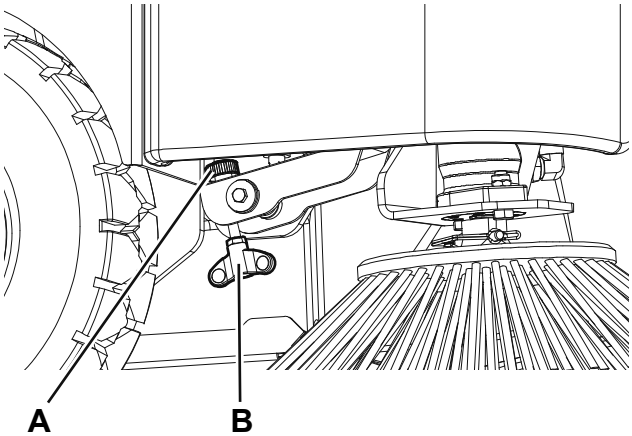

P100324

5. ábra

Az oldalsó kefe cseréje

VIGYÁZAT!
Javasolt védőkesztyű használata az oldalsó kefe cseréje közben, mert a sörték között éles törmelék lehet.

1. Emelje fel a hulladéktartály úgy, hogy az oldalsó kefe kb. mellmagasságig érjen.
2. Oldja ki a rugót a rögzítőpecek (A, 6. ábra) eltávolításához, majd távolítsa el az oldalsó kefét (B) a hajtótengelyről.
3. Szerelje fel az új kefét a hajtótengelyre, igazítsa a lyukat a rögzítőpecekhez, majd akassza be a rögzítőpecket (A).

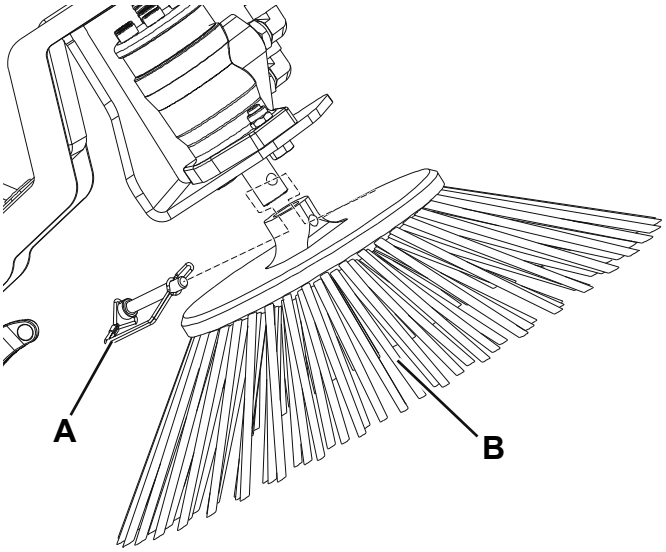

P100325

6. ábra

A PORSZŰRŐ KARBANTARTÁSA (PANEL SZŰRŐ)

A hulladéktartály porszűrőjét rendszeresen meg kell tisztítani a szívórendszer hatékonyságának megőrzése érdekében. A szűrő élettartamának maximalizálásához tartsa be az ajánlott szűrőkarbantartási gyakoriságokat.

VIGYÁZAT!
- ***A szűrő tisztításához viseljen védőszemüveget.***
- ***Ne lyukassza ki a szűrőt.***
- ***A szűrőt jól szellőző helységben tisztítsa.***
- ***A por belégzésének elkerülésére viseljen megfelelő porálarcot.***

1. A gépet egyenletes talajon vezesse, húzza be a kéziféket és forgassa a slusszkulcsot (57) „O” állásba.
2. Nyissa ki a kalantyút (6) emelje fel a hulladéktartály fedelét (16) és győződjön meg róla, hogy a támasztórúd (17) a helyén van-e.
3. Ellenőrizze, nincsen-e sérülés a porszűrő (12) felső részén. Ha nagy mennyiségű por rakódik le a szűrő tetején, azt általában a szűrő kilyukadása, vagy egy sérült szűrőtömítés okozza.
4. Csavarozza ki a szűrőrázó szerelvény rögzítőgombjait (13). Emelje fel a szűrőrázó szerelvényt (11) így hozzáférhet a szűrőpanelhez.
5. Emelje fel a porszűrőt (12) és vegye ki a gépből.
6. Az alábbi módszerek valamelyikével tisztítsa meg a szűrőt:

„A” módszer

Porszívózza le a szűrőről a port. Finoman ütögesse a szűrőt valamely lapos felületnek (a piszkos oldalával) így eltávolíthatja belőle a koszt és szennyeződést.

MEGJEGYZÉS
Ne sértse meg a fém karimát, mely túlnyúlik a tömítésen.

„B” módszer

Porszívózza le a szűrőről a port. Fújasson sűrített levegőt (maximum 6 bar nyomással) a szűrő tiszta oldalára (a normál légáramlattal ellenkező irányban).

„C” módszer

Porszívózza le a szűrőről a port. Majd percre áztassa be a szűrőt meleg vízbe, majd öblítse el folyó vízben (maximális nyomás: 2,5 bar). A gépbe való visszaszerelés előtt hagyja teljesen megszáradni a szűrőt.

MEGJEGYZÉS
A megfelelő száradáshoz helyezze a szűrőt vízszintesen két támasztékra, így biztosíthatja a szűrő alatti légáramlást.

MEGJEGYZÉS
A jobb tisztítás érdekében, a szűrőt vízzel és habzásmentes mosószerrel is kimoshatja.
Ez ugyan jobban tisztít, de csökkenti a szűrő élettartamát, így gyakrabban kell azt cserélni majd. A nem hozzá való tisztítószer használata kárt tehet a szűrőben.

7. A szűrőt a kiszereléshez képest fordított sorrendben szerelje vissza, az alábbiak figyelembevételével:
   - A szűrőt a szűrőhálóval felfelé szerelje vissza.
   - Ha sérült, vagy hiányzik a tömítés, cseréljre ki.

MEGJEGYZÉS
A szűrő cseréje előtt tisztítsa meg a szűrő alatti portálcát a törmeléktől.
Ellenőrizze, hogy a portálca hátsó felénél lévő törmelékfogó perem szabadon billeg-e.

A PORSZŰRŐ KARBANTARTÁSA (ZÁRT ZSEBSZŰRŐ)

A zárt zsebszűrő alapvetően nem igényel karbantartást. Az egyedül szükséges rendszeres karbantartás a szűrőrázó minden napi elindítása a kapcsoló (59) alsó részének megnyomásával.

MEGJEGYZÉS
A szűrőrázót csak akkor indítsa el, amikor a hulladéktartály alsó helyzetben van.

A TÖRMELÉKFOGÓ PEREM KARBANTARTÁSA

Előzetes műveletek

1. A vonatkozó bekezdés szerint ürítse ki a hulladéktartályt, így elkerülheti, hogy a törmelék súlya befolyásolja a törmelékfogó perem hosszának ellenőrzését.
2. Egyenletes talaljon vezeve a gépet könnyen ellenőrizheti, hogy megfelelő-e a törmelékfogó perem hossza.
3. Fordítsa a slusszkulcsot (57) „O” helyzetbe.
4. Húzza be a kéziféket.

Perem ellenőrzése

5. Nyissa ki a jobb (18) és bal (2) oldali ajtót.
6. Vegye le a főkefét a kapcsolódó leírás szerint.
7. Ellenőrize az fő kefeház első és hátsó peremeit is. Ha a perem elkopott, vagy sérült, és a talajtól való távolság kisebb mint 6 mm, állítsa be, vagy cserélje ki a peremet (műveletet lásd a Szerviz Kézikönyvben).

PORKEZELŐ RENDSZER VÍZSZŰRŐJÉNEK TISZTÍTÁSA (OPCIONÁLIS)

1. A gépet egyenletes talajon vezesse, húzza be a kéziféket és forgassa a slusszkulcsot (57) „O” állásba.
2. Válassza le a gyorskapcsolót (A, 7. ábra) a tartálytömlőkről.
3. Vegy ki a bal oldali panelt (2), így eléri a vízszűrőt (30).
4. Távolítsa el az átlátszó borítást (B) a tömítéssel (C) együtt, majd távolítsa el a szűrőberendezést (D). Tisztítsa meg és helyezze őket a támaszra (E).

MEGJEGYZÉS
Szerelje be a tömítést (C) és a szűrőszerkezetet (D) a borítás és a támasz (E) foglalatába.

5. A beszerelést a kiszerelés fordított sorrendjében végezze.

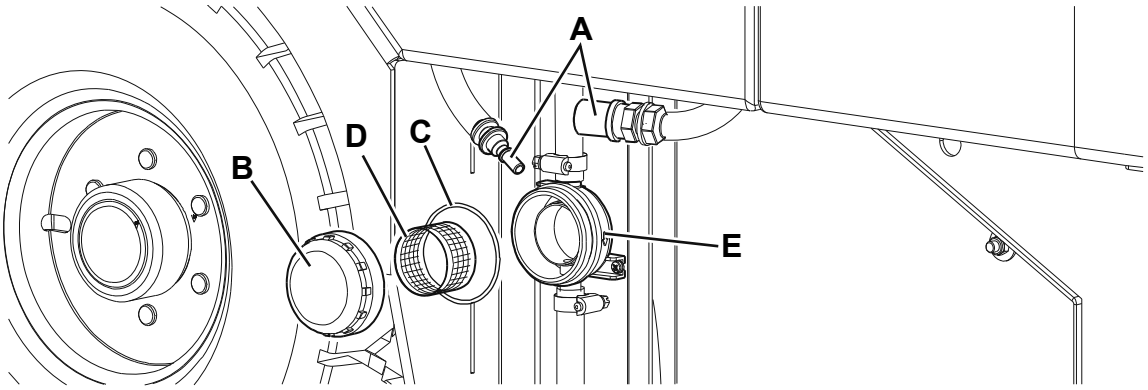

P100329

7. ábra

HIDRAULIKA OLAJ

VIGYÁZAT!
Ne érintse meg a forró alkatrészeket.
Hagyja lehűlni a motort és a hidraulikaolajat.

1. A gépet egyenletes talajon vezesse, húzza be a kéziféket és forgassa a slusszkulcsot (57) „O” állásba.
2. A nyitó nyomógombbal (25) nyissa fel az akkumulátortér fedelét (1).
3. A kallantyú (4) használatával távolítsa el a bal oldali fedelet, ha szükséges távolítsa el a vízszűrő tömlőt (30, ha van).
4. A tartályon (19) levő mércével ellenőrizze a hidraulikaolaj szintjét.
   A hidraulikaolaj szintje a mérce felénél kell hogy legyen.
   Amennyiben a jelzett szint alatt van, csavarja ki záródugót (20) adagoljon be AGIP Arnica 46 motorolajat.
   Ha mechanikai hibából adódó jelentős szennyeződés történik, cserélje le az olajat (a művelethez nézze meg a Szervizkönyvet).

AKKUMULÁTOR KI-/BESZERELÉS

VIGYÁZAT!
Ne döntse meg az ólmos (WET) akkumulátort annak érdekében, hogy ne folyhasson ki az erősen maró hatású sav az akkumulátorból.
Soha ne kösse össze, még véletlenül sem, az akkumulátor pozitív és negatív termináljait szerszámmal, kulccsal, stb. Ez igen veszélyes rövid-zárlatot okozhat.

Akkumulátor beszerelése

A jóváhagyott akkumulátor típusokhoz, lásd a Műszaki Adatok fejezetet.
Az akkumulátorokat a diagram (46) szerint kell telepíteni.

VIGYÁZAT!
A WET akkumulátorok egy megfelelő tárolóban vannak, mely segít elkerüleni a sav szivárgását.
Ne telepítsen WET akkumulátorokat megfelelő tároló nélkül.

1. Ha a gép vízszintben van, akkor behúzza a kéziféket.
2. Ellenőrizze, hogy a gyújtáskulcs (57) el lett-e távolítva.
3. A nyitó nyomógombbal (25) nyissa fel az akkumulátortér fedelét (1).
4. Megfelelő emelő rendszerek segítségével, telepítse az akkumulátorokat (3 és 22) és a diagramm (46) szerint csatlakoztassa őket.
5. Csatlakoztassa az akkumulátor csatlakozóját (40) és zárja le a fedelet (1).
6. Ha szükséges, töltse fel az akkumulátort (lásd a Karbantartás című fejezetben leírt eljárást).

Akkumulátor eltávolítása

7. Ha a gép vízszintben van, akkor behúzza a kéziféket.
8. Ellenőrizze, hogy a gyújtáskulcs (57) el lett-e távolítva.
9. A vezérlő (21) segítségével válassza le az akkumulátor csatlakozót (40).
10. A nyitó nyomógombbal (25) nyissa fel az akkumulátortér fedelét (1).
11. Válassza le az akkumulátor vezeték köteget (3 és 22).
12. Ellenőrizze, hogy a WET akkumulátor kupakjai (47) le vannak-e zárva, hogy az erősen korrozív sav ne folyhasson ki az akkumulátorból.
13. Egy asszisztens és megfelelő emelőrendszer segítségével, távolítsa el az akkumulátort (3 és 22).

AKKUMULÁTOR TÖLTÉSE

MEGJEGYZÉS
Akkor töltse fel az akkumulátorokat, ha a piros LED (57) világít, ha sárga ledek világítnak (félig feltöltött akkumulátorokat jelent), vagy minden takarítási folyamat végén.

FIGYELEM!
Az akkumulátorok töltött állapotban tartása megnöveli az élettartamukat.

FIGYELEM!
Ha az akkumulátorok lemerültek, töltse fel őket minél előbb, mivel megrövidíti az élettartamukat. Ellenőrizze az akkumulátorok töltöttségét legalább hetente egyszer.

VIGYÁZAT!
Ha a gép savas akkumulátorokkal (WET) rendelkezik, az akkumulátor töltése rendkívül robbanékony hidrogéngázt termel. Az akkumulátorokat csak jól szellőző helységben töltse, távol nyílt lángtól. Ne dohányozzon az akkumulátorok töltése közben.
Az akkumulátor töltése közben mindíg legyen nyitva a fedél.

VIGYÁZAT!
Fokozott figyelmet szenteljen a savas (NEDVES) akkumulátorok töltésének, mert az akkumulátorfolyadék szivárgohat. A akkumulátor folyadék marró hatású. Ha bőrrel vagy szemmel kerül kapcsolatba, alaposan öblítse le vízzel és forduljon orvoshoz.

1. Ha a gép vízszintben van, akkor behúzza a kéziféket.
2. Ellenőrizze, hogy a gyújtáskulcs (57) el lett-e távolítva.
3. A nyitó nyomógombbal (25) nyissa fel az akkumulátortér fedelét (1).
4. (Csak WET akkumulátorokhoz) ellenőrizze az elektrolit szintet az akkumulátorban (3 és 22). Ha szükséges, töltse fel akkufolyadékkal az ellenőrző kupakokon keresztül (47). Hagyja nyitva a kupakokat a következő töltésig. Tisztítsa meg (ha szükséges) az akkumulátor tetejét.
5. Ellenőrizze, hogy a töltő megfelelő-e, és megfelel-e az Akkumulátor töltési kézikönyvnek.
   A névleges akkumulátortöltő feszültség 48 V.
   A használt akkumulátornak megfelelő töltőt használjon.
6. Válassza le az akkumulátorsarut (40) a vezérlő (21) segítségével és csatlakoztassa külső akkumulátor töltőhöz.
7. Csatlakoztassa az akkumulátortöltőt az elektromos hálózathoz és töltse az akkumulátorokat.
8. A töltés után vegye le a töltőt az elektromos hálózatról és az akkumulátor csatlakozójáról (40).
9. Ellenőrizze az elektrolit szintet és zárja le a kupakokat (47).
10. Csatlakoztassa az akumulátor csatlakozót (40) a géphez.
11. Zárja le a fedelet (1). Ezek után a gép használatra kész.

BIZTOSÍTÓ ELLENŐRZÉSE/CSERÉJE/VISSZAÁLLATÁSA

Biztosítés ellenőrzése/resetelése

1. Vezesse a gépet vízszintes felszínen.
2. Húzza be a kéziféket.
3. Fordítsa a gyújtáskulcsot (57) a „O”-ra és távolítsa el.
4. Ellenőrizze a panelen (38), hogy az alábbi biztosítékok közül nem égett-e ki valamelyik:
   - (A, 8. ábra): F1 biztosíték (10 A), porelszívás
   - (B): F2 biztosíték (10 A), szűrő rázó
   - (C): F4 biztosíték (16 A), slusszkulcs
   - (D): F5 biztosíték (10 A), motor kisegítő
   - (E): F3 biztosíték (2 A), porvédő rendszer (ha van)
   - (F): F6 biztosíték (10 A), munkalámpák (opcionális)
   - (G): F8 biztosíték, kabinhűtő (ha van)

   Cserélen ki minden leolvadt biztosítékot, miután az alkatrész, ami a leolvadást okozta teljesen lehűlt.

Biztosíték és a lemezes biztosíték ellenőrzése/cseréje

1. Vezesse a gépet vízszintes felszínen.
2. Húzza be a kéziféket.
3. Fordítsa a gyújtáskulcsot (57) a „O”-ra és távolítsa el.
4. Nyissa fel a biztosíték dobozának fedelét (23).
5. Ellenőrizze az alábbi biztosítékok épségét:
   - (A, 9. ábra): Főszivattyú motor biztosítéka F0 (250 A)
   - (B): A lemezes biztosíték kiegészítő áramköre F10 (30 A) (B)

   A kiolvadt biztosítékokat cserélje ki.
6. Csukja be a biztosítékdobozt (23).

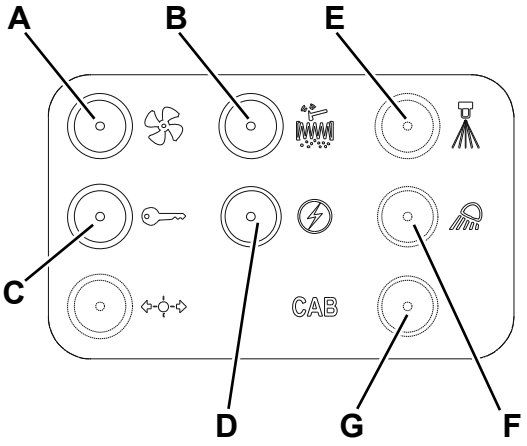

P100338

8. ábra

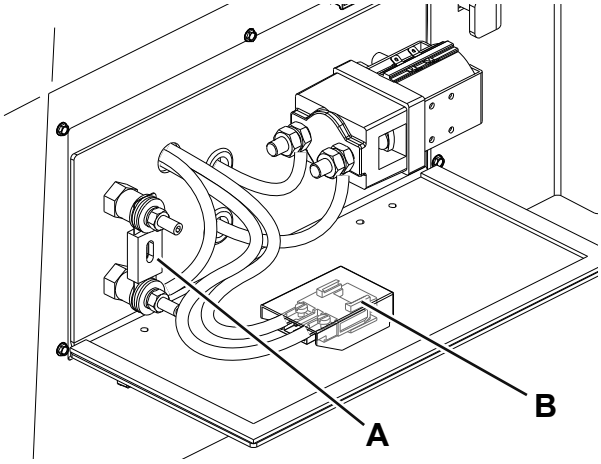

P100339

9. ábra

PROBLÉMAMEGOLDÁS

Probléma	Lehetséges ok	Megoldás
A gép nem mozdul	Az akkumulátorok vagy a csatlakozó le van választva	Csatlakoztassa az akkumulátorokat vagy a csatlakozót
	Az akkumulátorok lemerültek	Töltse fel az akkumulátorokat
	A biztosítékok kiolvadtak	Cserelje ki a kiolvadt biztosítékokat
	A kézifék be van húzva	Engedje ki
	A kioldó csavar nem megfelelő helyzetben van	Fordítsa megfelelő helyzetbe
A főkefe nem forog	A főkefe fel van emelve	Eressze fel a főkefét a kar segítségével
	Törmelék gyülemlett fel a kefemeghajtó körül	Távolítsa el a törmeléket
	A hulladéktartály nincs teljesen leeresztve	Eressze le teljesen a hulladéktartályt
A gép nem gyűjt össze elegendő törmeléket/port	A szívórendszer ki van kapcsolva	Kapcsolja be a szívórendszert a kapcsolóval
	A porszűrő el van tömődve	Tisztítsa meg a porszűrőt
	A hulladéktartály tele van	Ürítse ki a hulladéktartályt
	A peremek megsérültek vagy elállítódtak	Ellenőrizze a perem állapotát és beállítását (*)
	A főkefe magassága nem megfelelő	Állítsa be a főkefe magasságát
	A biztosítékok kiolvadtak	Cserelje ki a kiolvadt biztosítékokat
Az oldalsó kefe nem működik	Az oldalsó kefe fel van emelve	Eressze fel az oldalsó kefét a kar segítségével
	Törmelék gyülemlett fel a kefemeghajtó körül	Távolítsa el a törmeléket
	A hulladéktartály nincs teljesen leeresztve	Eressze le teljesen a hulladéktartályt
A hulladéktartály ürítőajtaja nem záródik	Az ürítőajtót eltömítette a törmelék	Távolítsa el a töremléket és tisztítsa meg a porkamra széleit
A szűrőrázó motor nem működik	A szűrő-felrázó motor csatlakozója nincs megfelelően csatlakoztatva	Csatlakoztassa megfelelően
	A biztosíték kiolvadt	Cserelje ki a kiolvadt biztosítékot
A porkezelő rendszer (opcionális) nem működik	A kapcsoló hibás	Cserélje ki a kapcsolót (*)
	A fúvókák vagy a vízszűrő eltömődött	Tisztítsa ki
	A pumpa hibás	Cserélje ki
	A biztosíték kiolvadt	Cserelje ki a kiolvadt biztosítékot

(*) A műveletet a Nilfisk szervízközpontnak kell kiviteleznie.

További információért vegye fel a kapcsolatot a Nilfisk Szervizközponttal, vagy tekintse meg a Szerviz kézikönyvet.

LESELEJTEZÉS

A gép selejtezését szakképzett selejtezőnek kell végeznie.
A gép leselejtezése előtt távolítsa és különítse el a következő alkatrészeket, melyeket a vonatkozó környezetvédelmi szabályozások értelmében kell őket eldobni:

– Akkumulátorok
– Poliészter porszűrő
– Fő- és oldalsó kefék
– Hidraulikus rendszer olaj
– Hidraulikus rendszerolaj szűrő
– Műanyag alkatrészek
– Elektormos és elektronikus alkatrészek (*)

(*) Forduljon a legközelebbi Nilfisk Központhoz, főként elektromos vagy elektronikus alkatrészek ügyében.

OBSAH

ÚVOD **2**
ÚČEL A OBSAH NÁVODU 2
CIEĽOVÁ SKUPINA 2
AKO ULOŽIŤ TENTO NÁVOD 2
PREHLÁSENIE O ZHODE 2
IDENTIFIKAČNÉ ÚDAJE 2
OSTATNÉ INFORMAČNÉ NÁVODY 2
NÁHRADNÉ DIELY A ÚDRŽBA 2
ZMENY A VYLEPŠENIA 3
PREVÁDZKOVÉ SCHOPNOSTI 3
DOHODNUTÉ OZNAČENIA 3

VYBAĽOVANIE/DODÁVKA **3**

BEZPEČNOSŤ **4**
SYMBOLY 4
VŠEOBECNÉ POKYNY 4
BEZPEČNOSTNÝ PODPORNÝ PRVOK ZÁSOBNÍKA 6
ZDVÍHANIE STROJA 6
PREPRAVA STROJA 6
TLAČENIE/VLEČENIE STROJA 6

POPIS STROJA **7**
KRESBA STROJA 7
OVLÁDACIE PRVKY 9
PRÍSLUŠENSTVO/DOPLNKOVÉ VYBAVENIE 10
TECHNICKÉ ÚDAJE 10
NÁKRES PRIPOJENIA 11
DIAGRAM HYDRAULICKEJ SÚSTAVY 13

PRÍPRAVA STROJA NA PREVÁDZKU **14**
KONTROLA BATÉRIÍ/NASTAVENIE NA NOVOM STROJI 14
KONTROLNÝ ZOZNAM PRED PREVÁDZKOU 15
HLAVNÁ KEFA 15

PREVÁDZKA STROJA **15**
PRED NAŠTARTOVANÍM STROJA 15
ŠTARTOVANIE A ZASTAVOVANIE STROJA 16
PARKOVACIA BRZDA 16
ZAMETANIE 17
VYPRÁZDŇOVANIE ZÁSOBNÍKA 18
PO POUŽITÍ STROJA 19
SKLADOVANIE STROJA 19
POČIATOČNÉ OBDOBIE POUŽÍVANIA 19

ÚDRŽBA **19**
TABUĽKA PLÁNOVANEJ ÚDRŽBY 20
ÚDRŽBA HLAVNEJ KEFY 21
ÚDRŽBA BOČNEJ KEFY 23
ÚDRŽBA PRACHOVÉHO FILTRA (PANELOVÝ FILTER) 25
ÚDRŽBA PRACHOVÉHO FILTRA (UZAVRETÝ VRECKOVÝ FILTER) 25
ÚDRŽBA ZÁSTERKY 26
ČISTENIE VODNÉHO FILTRA PRACHOVÉHO KONTROLNÉHO SYSTÉMU (VOLITEĽNÉ) 26
HYDRAULICKÝ OLEJ 26
MONTÁŽ/DEMONTÁŽ BATÉRIE 27
NABÍJANIE BATÉRIE 28
KONTROLA/VÝMENA POISTIEK/VYNULOVANIE 29

RIEŠENIE PROBLÉMOV **30**

ZOŠROTOVANIE **30**

ÚVOD

POZNÁMKA
Čísla v zátvorkách odkazujú na komponenty zobrazené v kapitole Popis stroja.

ÚČEL A OBSAH NÁVODU

Účelom tohto návodu je poskytnúť zákazníkovi všetky informácie potrebné na správne a bezpečné používanie stroja. Obsahuje informácie o technických údajoch, bezpečnosti prevádzke i odstávke stroja, údržbe, náhradných dieloch a likvidácii.
Pred vykonaním akýchkoľvek činností na stroji si obsluha a kvalifikovaní technici musia starostlivo prečítať tento návod. V prípade akýchkoľvek pochybností ohľadom výkladu pokynov alebo akýchkoľvek ďalších informácií sa láskavo obráťte na Nilfisk.

CIEĽOVÁ SKUPINA

Tento návod je určený pre obsluhu a technikov s potrebnou kvalifikáciou na údržbu stroja.
Obsluha nesmie vykonávať operácie, ktoré sú vyhradené pre kvalifikovaných technikov. Výrobca nezodpovedá za škody spôsobené nedodržaním tohto zákazu.

AKO ULOŽIŤ TENTO NÁVOD

Návod na obsluhu a údržbu musí byť uložený v blízkosti stroja, v primeranom obale, v bezpečnej vzdialenosti od kvapalín alebo iných látok, ktoré by ho mohli poškodiť.

PREHLÁSENIE O ZHODE

Prehlásenie o zhode, ktoré sa dodáva so strojom potvrdzuje zhodu stroja s platnými zákonmi.

POZNÁMKA
Spolu s dokumentáciou stroja sa dodávajú dve kópie originálneho prehlásenia o zhode s ES.

IDENTIFIKAČNÉ ÚDAJE

Číslo modelu a výrobné číslo stroja sú uvedené na štítku (10) nachádzajúcom sa na ráme.
Ročník modelu stroja je zapísaný v prehlásení o zhode a je uvedený aj v podobe dvoch prvých číslic výrobného čísla stroja.
Tieto informácie sú užitočné pri objednávaní náhradných dielov stroja. Použite nasledujúcu tabuľku, aby ste si zapísali identifikačné údaje stroja.

Model STROJA .....
Výrobné číslo STROJA .....

OSTATNÉ INFORMAČNÉ NÁVODY

– K dispozícii sú taktiež nasledujúce návody:
  - Zoznam náhradných dielov (dodávaných so strojom)
  - Servisný návod (k nahliadnutiu vo všetkých Servisných strediskách Nilfisk)

NÁHRADNÉ DIELY A ÚDRŽBA

Všetky potrebné postupy pri prevádzke, údržbe a opravách musia vykonávať kvalifikovaní pracovníci alebo Servisné strediská spoločnosti Nilfisk. Používajte výhradne originálne náhradné diely a príslušenstvo.
S požiadavkami na servis alebo s objednávkami náhradných dielcov a príslušenstva sa obracajte na Servisné strediská spoločnosti Nilfisk a uveďte model stroja a výrobné číslo.

ZMENY A VYLEPŠENIA

Nilfisk neustále zdokonaľuje svoje výrobky a vyhradzuje si právo uskutočňovať zmeny a vylepšenia podľa vlastného uváženia bez toho, aby bola povinná uskutočňovať takéto zmeny a vylepšenia na strojoch, ktoré boli predané v minulosti.
Akékoľvek zmeny a/alebo doplnenia príslušenstva musia byť schválené a uskutočnené výrobcom.

PREVÁDZKOVÉ SCHOPNOSTI

Tento zametací stroj bol navrhnutý a skonštruovaný na použitie kvalifikovanými osobami na zametanie/čistenie hladkých a pevných podlahových krytím v súkromných a priemyselných prostrediach a na zbieranie prachu a ľahkého odpadu v bezpečných prevádzkových podmienkach.

DOHODNUTÉ OZNAČENIA

Smery vpred, vzad, predná časť, zadná časť, vľavo alebo vpravo sú myslené vzhľadom na polohu obsluhujúceho pracovníka, ktorý sedí na sedadle vodiča (32).

VYBAĽOVANIE/DODÁVKA

Pri dodaní pozorne skontrolujte, či neboli balenie a stroj poškodené. V prípade viditeľného poškodenia balenie uchovajte a nechajte ho skontrolovať dopravcom, ktorý ho doručil. Ihneď kontaktuje prepravcu a predložte mu žiadosť o náhradu škody.

– Skontrolujte, či je stroj vybavený nasledovným:
  - Návod na použitie a údržbu zametacieho stroja
  - Zoznam náhradných dielov pre zametač
  - Konektor nabíjačky batérie číslo 1
– Po odstránení balenia odstráňte drevené hranoly, ktoré sa nachádzajú vedľa kolies.
– Skontrolujte hladinu hydraulického oleja.
– Postupujte podľa pokynov v odseku Príprava stroja pre použitie.
– K prednému koncu palety dajte rampu.
– Prečítajte si pokyny v časti tohto návodu Ovládače činnosti a Prevádzka stroja a naštartujte stroj.

VAROVANIE!
Pri používaní zametača buďte mimoriadne opatrní.
Uistite sa, že ste sa pred používaním zametača dobre dôkladne oboznámili so všetkými prevádzkovými pokynmi.
V prípade otázok sa obráťte na vášho nadriadeného alebo na miestneho predajcu značky Nilfisk Industrial.
V prípade poruchy zametača sa nepokúšajte problém napraviť pokým vám to neprikáže váš nadriadený. Všetky potrebné opravy zariadenia musí vykonať kvalifikovaný mechanik spoločnosti alebo autorizovaná servisná osoba predajcu značky Nilfisk.
Pri práci na stroji buďte mimoriadne opatrní. Do pohyblivých častí sa môžu dostať viazanky, voľné odevy, dlhé vlasy, prstene a náramky.
Skôr, ako budete pracovať na stroji, otočte kľúč zapaľovania (57) do polohy „O“ a vytiahnite ho, zatiahnite ručnú brzdu a odpojte akumulátor.
Pri práci na stroji používajte zdravý rozum, dobré bezpečnostné návyky a venujte pozornosť žltým emblémom na stroji.
Na naklonených plochách strojom jazdite pomaly. Na ovládanie rýchlosti stroja pri klesaniach použite brzdový pedál (35).
Stroj na naklonených plochách neotáčajte a jazdite priamo nahor alebo nadol.
Maximálne povolené naklonenie počas prepravy s batériovým modelom je 15%.

BEZPEČNOSŤ

Ďalej uvedené symboly označujú potenciálne nebezpečné situácie. Vždy si starostlivo prečítajte tieto informácie a prijmite všetky nevyhnutné bezpečnostné opatrenia na ochranu osôb a majetku.
Pri predchádzaní úrazom má rozhodujúci význam spolupráca obsluhujúceho personálu stroja. Žiadny program na prevenciu úrazovosti nie je efektívny bez absolútnej spolupráce osoby zodpovednej za prevádzku stroja. Väčšina úrazov, ktoré sa môžu vyskytnúť počas práce alebo premiestňovania, sú spôsobené nedodržaním najjednoduchších pravidiel obozretnosti. Starostlivá a obozretná obsluha je najlepšou zárukou proti vzniku úrazov a má rozhodujúci význam pri úspešnej realizácii akéhokoľvek programu prevencie.

SYMBOLY

NEBEZPEČENSTVO!
Označuje nebezpečnú situáciu s nebezpečenstvom smrteľného úrazu pre obsluhu.

VAROVANIE!
Označuje potenciálne nebezpečenstvo úrazu osôb alebo poškodenia objektov.

UPOZORNENIE!
Označuje nutnosť obozretnosti alebo poznámku súvisiacu s dôležitými alebo užitočnými funkciami. Najväčšiu pozornosť venujte odsekom označeným týmto symbolom.

POZNÁMKA
Označuje poznámku súvisiacu s dôležitými alebo užitočnými funkciami.

KONZULTÁCIA
Naznačuje, že pre vykonaním akejkoľvek činnosti je potrebné konzultovať používateľskú príručku.

VŠEOBECNÉ POKYNY

Ďalej v texte sú uvedené osobitné varovania a upozornenia, informujúce o potenciálnom nebezpečenstve ohrozenia osôb a stroja.

NEBEZPEČENSTVO!
- ***Pred vykonaním akejkoľvek údržby, opravy, čistenia alebo výmeny odpojte konektor batérie, vyberte kľúč zapaľovania a aktivujte parkovaciu brzdu.***
- ***Tento stroj môžu obsluhovať iba riadne kvalifikovaní pracovníci.***
- ***Ostré zákruty prechádzajte pri najnižšej možnej rýchlosti. Predchádzajte: trhanému otáčaniu na svahoch, otáčaniu pri nadvihnutom zásobníku.***
- ***Keď je stroj na svahu, zásobník nedvíhajte. Stroj stratí stabilitu, ak je na svahu, prípadne má nadvihnutý zásobník.***
- ***Pri prácach v blízkosti elektrických dielov sa nesmú nosiť šperky.***
- ***Batériu udržiavajte v bezpečnej vzdialenosti od iskier, plameňov a žeravého materiálu. Počas bežnej prevádzky sa uvoľňujú výbušné plyny.***
- ***Nepracujte pod zdvihnutým strojom, ak nie je riadne podložený.***
- ***Počas práce s otvorenou kapotou zabezpečte, aby sa náhodne nezavrela.***
- ***Nepracujte so strojom v blízkosti jedovatých, nebezpečných, horľavých a/alebo výbušných prachov, kvapalín alebo výparov: Tento stroj nie je určený na zbieranie nebezpečných prachov.***
- ***Ak je stroj vybavený olovenými (MOKRÉ) batériami, pri nabíjaní batérie sa vytvára vysoko výbušný vodíkový plyn. Počas nabíjania batérií nechajte kapotu otvorenú a nabíjanie vykonávajte len v dobre vetraných priestoroch a v bezpečnej vzdialenosti od otvoreného ohňa.***
- ***Keď sú na stroji namontované olovené batérie (MOKRÉ), stroj nenakláňajte viac ako 30° z jeho horizontálnej polohy, aby z nich nevytiekla vysoko žieravá kyselina. V prípade potreby naklonenia stroja kvôli vykonaniu údržby, vyberte batérie.***

VAROVANIE!

- ***Pred akoukoľvek údržbou alebo opravou si starostlivo prečítajte všetky tieto pokyny.***
- ***Pri práci v blízkosti hydraulického systému vždy používajte ochranný odev a bezpečnostné okuliare.***
- ***Podniknite všetky bezpečnostné opatrenia potrebné na predchádzanie zachyteniu vlasov, šperkov a voľného odevu pohyblivými dielmi stroja.***
- ***Keď je stroj vybavený olovenými batériami (MOKRÉ), nefajčite počas nabíjania batérií.***
- ***Vyberte kľúč zapaľovania, aby ste zabránili neoprávnenému použitiu stroja.***
- ***Stroj nikdy nenechávajte bez dozoru, ak nie je zaistené, že sa stroj nemôže samočinne pohybovať.***
- ***Nepoužívajte stroj na svahoch so sklonom presahujúcim technické údaje.***
- ***Použite iba kefy dodané so strojom alebo kefy, ktoré sú uvedené v používateľskej príručke. Použitie iných kief by mohlo obmedziť bezpečnosť.***
- ***Pred použitím stroja zatvorte všetky dvere a/alebo kryty.***
- ***Stroj používajte iba na miestach, kde je riadne osvetlenie.***
- ***Ak používate stroj v miestach, kde sa okrem operátora nachádzajú aj iné osoby, je nevyhnutné namontovať otočný svetlomet a výstražný zvukový signál spätného chodu (voliteľné).***
- ***Neumývajte stroj priamym prúdom vody ani žieravými prípravkami.***
- ***Na čistenie tohto druhu strojov nepoužívajte stlačený vzduch, to neplatí pre filtre (pozri príslušný odsek).***
- ***Pri používaní tohto stroja buďte opatrný, aby ste nespôsobili škodu iným osobám, predovšetkým deťom.***
- ***Nádoby s kvapalinami neopierajte o stroj, použite príslušný držiak na nádoby.***
- ***Skladovacia teplota stroja musí byť v rozsahu 0°C do +40°C.***
- ***Prevádzková teplota stroja musí byť v rozsahu 0°C do +40°C.***
- ***Relatívna vlhkosť musí byť 30% až 95%.***
- ***Vždy chráňte stroj pred slnkom, dažďom a zlým počasím, ako pri prevádzke tak aj v nečinnosti. Stroj uskladnite v interiéri na suchom mieste. Tento stroj musíte používať v suchých podmienkach, nesmiete ho používať alebo držať vonku vo vlhkých podmienkach.***
- ***Tento stroj nepoužívajte ako prepravné vozidlo, ani pre tlačenie či ťahanie.***
- ***Nenechávajte v činnosti kefy, keď sa stroj nepohybuje, aby sa predišlo poškodeniu podlahy.***
- ***V prípade požiaru, nepoužívajte vodný hasiaci prístroj, ale použite práškový.***
- ***Nenarážajte do regálov ani do lešení, hlavne ak hrozí riziko pádu predmetov.***
- ***Pracovnú rýchlosť nastavte tak, aby vyhovovala charakteru podlahy.***
- ***Vyhnite sa náhlym zastaveniam stroja pri jazde dolu kopcom. Vyhnite sa ostrým zabočeniam. Pri jazde nadol jazdite nízkou rýchlosťou.***
- ***Tento stroj sa nemôže používať na cestách a verejných komunikáciách.***
- ***Nezasahujte do bezpečnostných krytov stroja.***
- ***Prísne dodržiavajte postupy na bežnú údržbu.***
- ***Neodstraňujte ani neupravujte štítky pripevnené na stroji.***
- ***V prípade chybného chodu stroja skontrolujte, či nie je spôsobený nedostatočnou údržbou. Inak požiadajte o pomoc kvalifikovaných pracovníkov autorizovaného servisného strediska.***
- ***V prípade výmeny niektorých súčiastok, používajte len ORIGINÁLNE náhradné diely od autorizovaného obchodného zástupcu alebo maloobchodného predajcu.***
- ***Správnu a bezpečnú prevádzku stroja zabezpečíte, ak necháte vykonať plánovanú údržbu, popísanú v príslušnej kapitole tohto návodu, oprávnenými osobami alebo oprávneným Servisným strediskom.***
- ***Stroj sa musí zneškodniť v prísnom súlade s platnými predpismi, pretože obsahuje toxické a škodlivé látky (batérie, olej, plasty, atď.), ktoré sa podľa platných noriem musia likvidovať v špecializovaných strediskách (pozri kapitolu „Zošrotovanie“).***

BEZPEČNOSTNÝ PODPORNÝ PRVOK ZÁSOBNÍKA

VAROVANIE!
Pred vykonaním akejkoľvek údržby pod alebo v blízkosti zdvihnutého zásobníka úplne zdvihnite zásobník pákou (54), potom potiahnite rukoväť (39) dozadu, aby ste sa uistili, že bezpečnostný podporný prvok (5) je na svojom mieste. Bezpečnostný podporný prvok drží zásobník zdvihnutý, čím umožňuje prácu pod zásobníkom. Nikdy sa nespoliehajte na to, že hydraulické komponenty stroja zabezpečujú bezpečnú podporu zásobníka.

ZDVÍHANIE STROJA

VAROVANIE!
Nikdy nepracujte pod strojom, ak nie je dostatočne upevnený bezpečnostnými podstavcami alebo blokmi.

Vozidlo zdvíhajte na určených miestach (nezdvíhajte na zásobníku) - pozrite si miesta zdvíhania (8).

PREPRAVA STROJA

VAROVANIE!
Pred prepravou stroja na otvorenom nákladnom vozidle alebo návese sa uistite, že:
- ***Všetky prístupové dvere sú bezpečne zatvorené.***
- ***Stroj je bezpečne uviazaný.***
- ***Parkovacia brzda je zatiahnutá.***

TLAČENIE/VLEČENIE STROJA

Hydraulické čerpadlo stroja (44) je vybavené odblokovacou skrutkou. Systém zabraňuje poškodeniu hydraulického systému počas ťahania/tlačenia stroja na krátke vzdialenosti bez použitia motora.
Prístup k odblokovacej skrutke získate otvorením kapoty priestoru batérie (1) pomocou tlačidla odomknutia (25) a nájdením hydraulického čerpadla (44) v prednej časti motora (27).
Otočte skrutku s vnútorným štvorhranom v hlave (A, Obr. 1) o pol otočenia proti smeru hodinových ručičiek, aby ste odpojili hydrostatický zámok medzi motorom a čerpadlom.

UPOZORNENIE!
Hydraulické čerpadlo sa môže poškodiť v prípade, že je stroj ťahaný, ak je skrutka v normálnej pracovnej polohe (uzamknutá).

POZNÁMKA
Ak skrutku necháte v odomknutej polohe, hydraulické čerpadlo nebude môcť poháňať stroj.

POZNÁMKA
Stroj neťahajte alebo netlačte rýchlejšie, ako je bežné tempo chôdze (3 - 4,5 km/h) a len na krátke vzdialenosti.
Ak stroj budete presúvať na dlhé vzdialenosti, musíte jazdné kolesá zdvihnúť z podlahy a umiestniť ich do vhodnej prepravnej opory.

Po tlačení/ťahaní stroja otočte skrutku s vnútorným štvorhranom v hlave o pol otočenia v smere hodinových ručičiek, aby ste obnovili hydraulické funkcie.

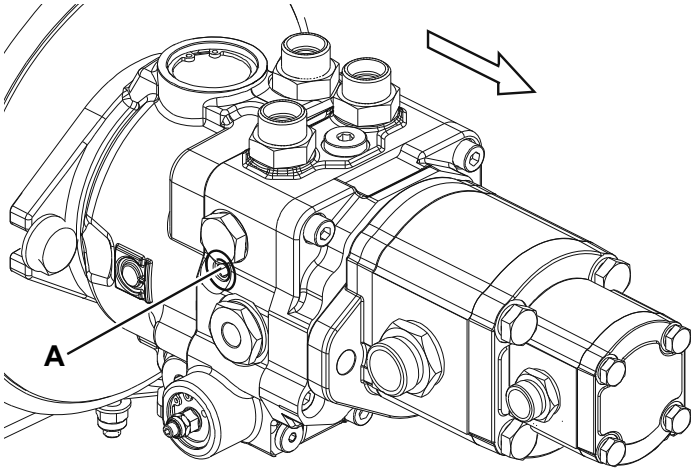

P100320

Obrázok 1

POPIS STROJA

KRESBA STROJA

1. Kapota priestoru pre batérie
2. Prístupový panel hlavnej kefy na ľavej strane
3. Ľavé bočné batérie
4. Kapota na ľavej strane
   Nádrž prachového kontrolného systému (voliteľné)
5. Bezpečnostný podporný prvok zásobníka
6. Západka kapoty zásobníka
7. Pracovný svetlomet (doplnkové vybavenie)
8. Miesta pripevnenia (miesto vzadu sa nachádza pod ľavou batériovou skriňou)
9. Kefa na pravej strane
10. Štítok s výrobným číslom/technickými údajmi/osvedčením ES
11. Natriasač prachového filtra
12. Prachový filter zásobníka
    Filter panelu (štandardné)
    Uzavretý vreckový filter (voliteľné)
13. Montážne tlačidlá natriasača filtra
14. Filter hydraulického oleja
15. Kefa na ľavej strane (montované na verzii SR 1601 MAXI)
16. Kapota zásobníka
17. Podporná tyč kapoty zásobníka
18. Prístupový panel hlavnej kefy na pravej strane
19. Nádrž hydraulického oleja
20. Prípojka nádrže hydraulického oleja
21. Kontrola rýchloupínacieho konektora batérie
    Tento konektor slúži tiež ako NÚDZOVÉ tlačidlo, pomocou ktorého môžete okamžite vypnúť všetky funkcie stroja
22. Batérie na pravej strane
23. Kryt poistkovej skrinky (pozri odsek Kontrola/výmena/vynulovanie poistky)
24. Ventilátora chladiča oleja hydraulického systému
25. Tlačidlo odomknutia kapoty priestoru pre batérie
26. Miesta utiahnutia (3)
27. Motor hlavného hydraulického čerpadla
28. Trysky prachového kontrolného systému (voliteľné)
29. Prípojka vodnej nádrže prachového kontrolného systému (voliteľné)
30. Vodný filter (voliteľné)
31. Chladič oleja hydraulického systému

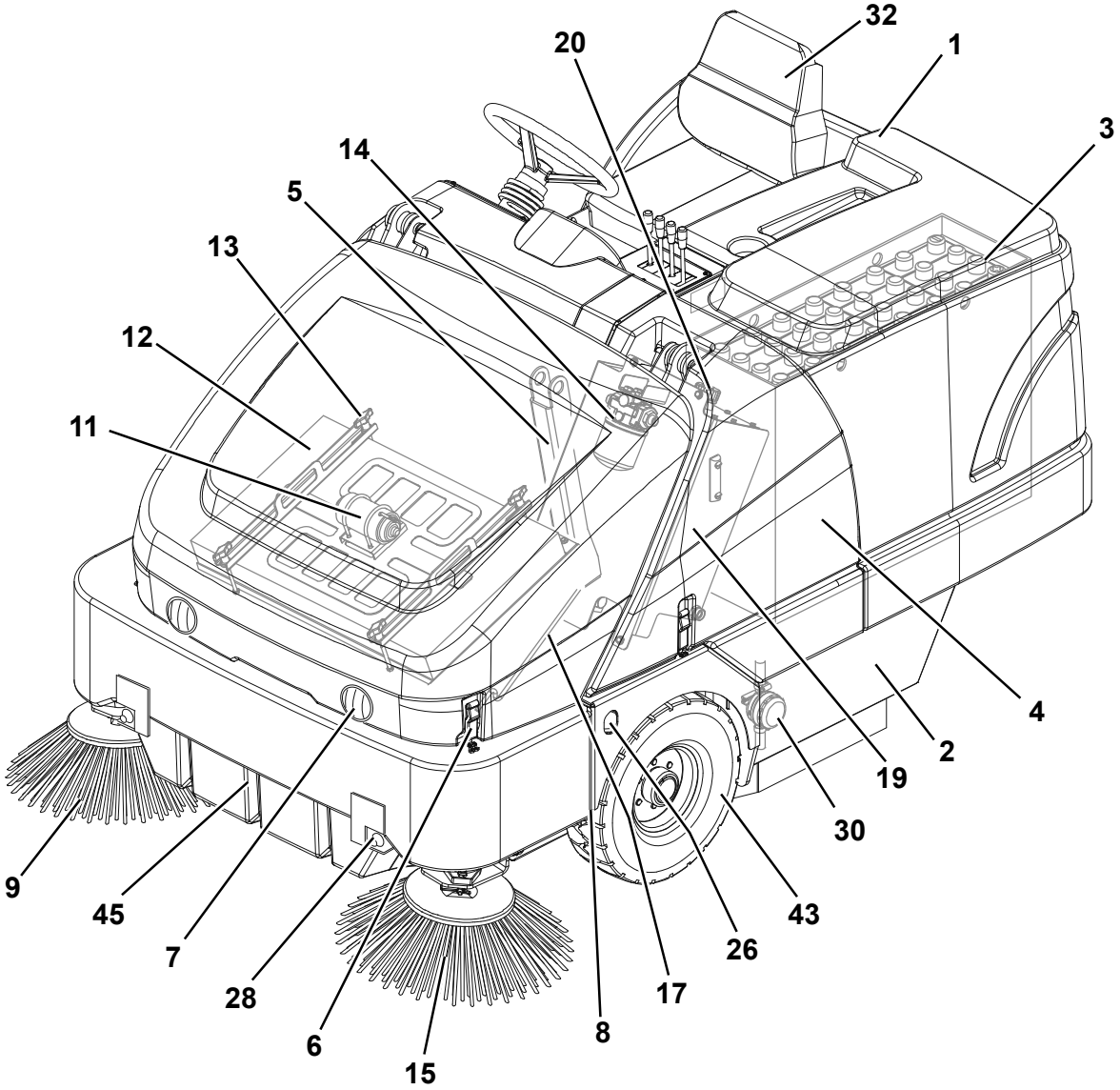

P100334

KRESBA STROJA (Pokračovanie)

32. Sedadlo vodiča
33. Ovládací panel (pozri nasledovný odsek)
34. Volant
35. Brzdový pedál
36. Pedál parkovacej brzdy
    (Pre aktiváciu/deaktiváciu parkovacej brzdy použite súčasne s brzdovým pedálom)
37. Pedál pojazdu dopredu/dozadu
38. Poistková skriňa (pozri odsek Kontrola/výmena/vynulovanie poistky)
39. Bezpečnostná podporná rukoväť zásobníka
    - Potiahnutím dozadu podporný prvok uzamknete
    - Potlačením dopredu podporný prvok odomknete
40. Konektor batérií
41. Nastavovacia páka sedadla vodiča
42. Zadné koleso a volant
43. Predné kolesá
44. Hlavné hydraulické čerpadlo
45. Zásobník
46. Nákres pripojenia batérií
47. Uzávery batérie (len pre MOKRÉ batérie)
48. Hasiaci prístroj (voliteľný)

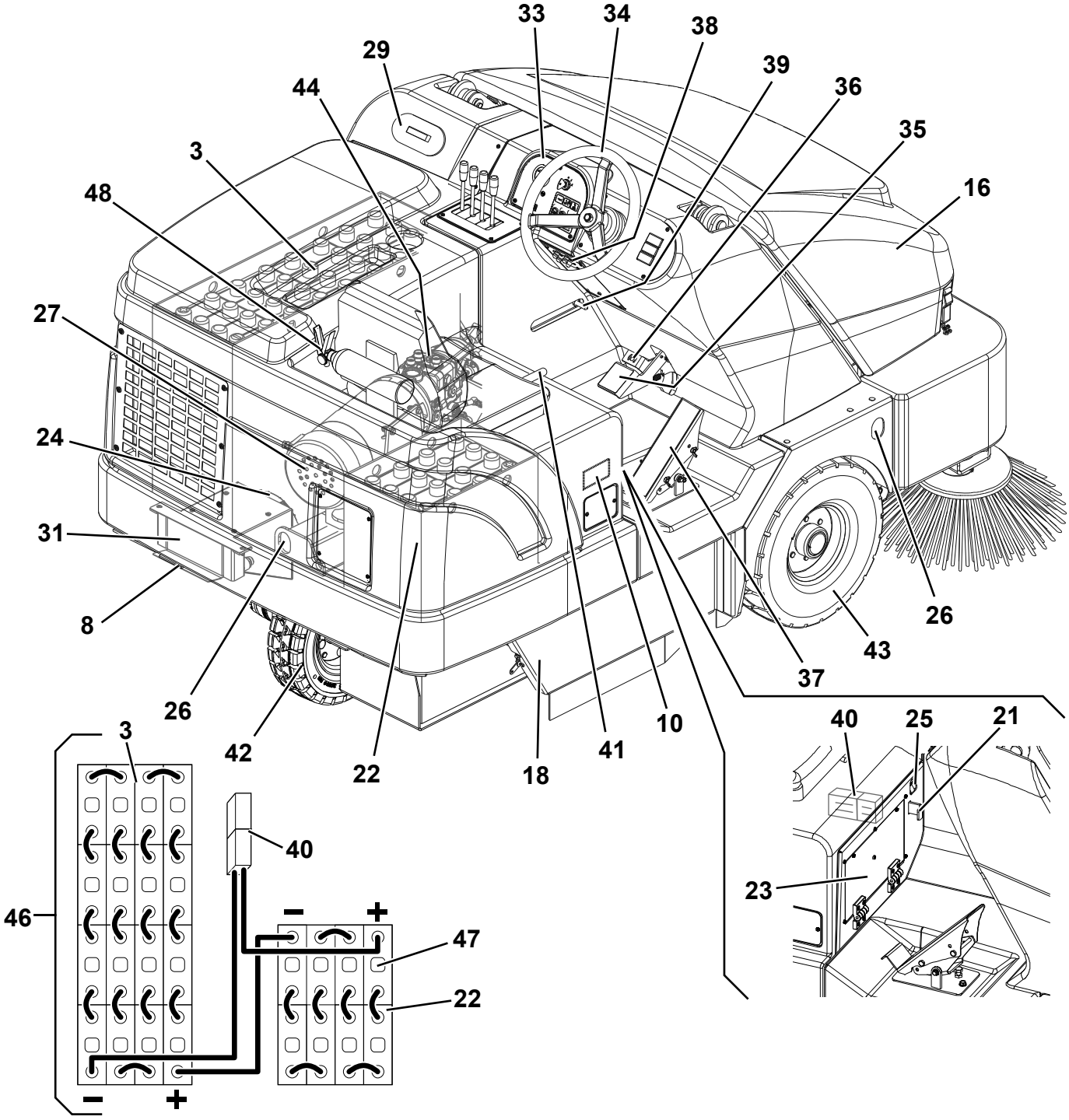

OVLÁDACIE PRVKY

51. Svetelná dióda označujúca nabitú batériu
    - Keď svietia všetky žlté diódy LED, batérie sú nabité. Zostávajúca prevádzka závisí od kapacity batérie a pracovných podmienok.
    - Keď svieti červená dióda LED, batérie sú vybité. Prevádzkový čas sa vyčerpal a batérie sa musia nabiť (pozrite si postup v príslušnom odseku).
52. Páka bočnej kefy
    - (Dopredu) bočná kefa nadol
    - (Dozadu) bočná kefa nahor
53. Páka hlavnej kefy
    - (Dopredu) hlavná kefa nadol
    - (Dozadu) hlavná kefa nahor
54. Páka zásobníka
    - (Dopredu) zásobník nadol
    - (Dozadu) zásobník nahor
55. Páka vyklápacích dverí zásobníka
    - (Dopredu) otvorenie vyklápacích dverí
    - (Dozadu) zatvorenie vyklápacích dverí
56. Počítadlo hodín
57. Kľúč zapaľovania:
    - Po otočení do polohy „O“ vypne elektrický systém a zruší všetky funkcie stroja.
    - Po otočení do polohy „I“ budú aktivované funkcie stroja.
    - Po otočení do polohy „II“ bude naštartovaný hlavný motor.
      Hneď po naštartovaní hlavného motora uvoľnite kľúč, ktorý sa vráti do polohy „I“.
58. Spínač húkačky
59. Spínač ventilátora odsávania/vytriasača filtra
    - (Spodná poloha) aktivácia natriasača filtra
    - (Horná poloha) aktivácia ventilátora vysávania a systému regulácie prachu
60. Spínač prachového kontrolného systému (voliteľné)
61. Spínač pracovného svetla (doplnkové vybavenie)
62. Nastavovacia páka volantu (voliteľné, montované na verzii SR 1601 MAXI)
63. Výstražná kontrolka prehriatia zásobníka
64. Kontrolka upchatia filtra zásobníka

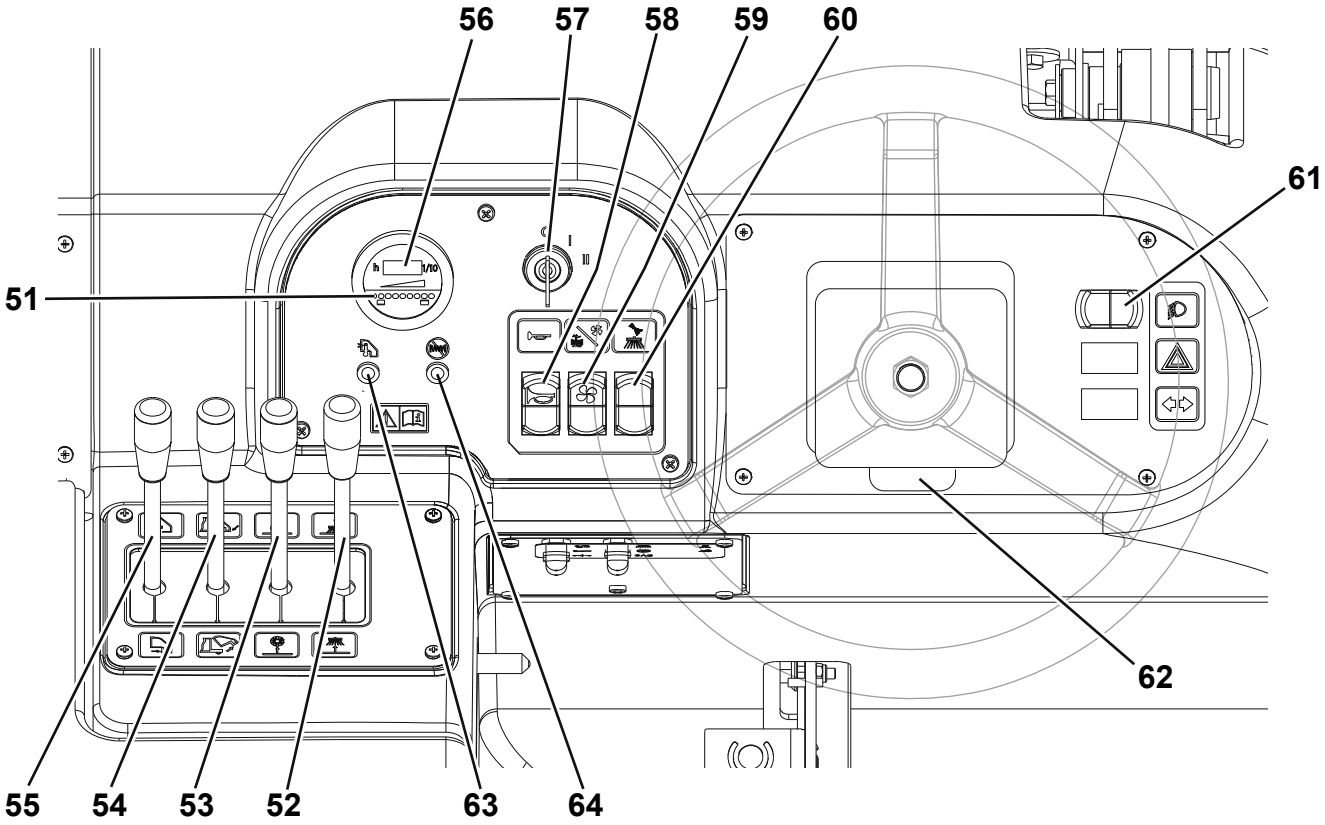

P100336

PRÍSLUŠENSTVO/DOPLNKOVÉ VYBAVENIE

Okrem štandardného vybavenia možno stroj vybaviť nasledujúcim príslušenstvom/doplnkovým vybavením, v závislosti od konkrétneho použitia stroja:

- Olovená batéria (MOKRÁ)
- Opierka ruky na sedadle vodiča
- Tlmená kabína
- Nabíjačka batérií
- Výstražný zvukový signál spätného chodu
- Bezpečnostné pásy
- Hasiaci prístroj
- Polyesterový uzavretý vreckový filter
- Prachový polyesterový filter odolný voči vode
- Prachový kontrolný systém (montované na verzii SR 1601 MAXI)
- Blikajúce svetlo
- Pracovné svetlomety
- Predné svetla
- Zadný nárazník
- Ochrana násypníka
- Ochrana bočnej kefy
- Nadhlavný ochranný prístrešok
- Spätné zrkadlá
- Nefarbiace kolesá
- Sedadlo vodiča so závesmi
- Snímač zanesenia filtra
- Kefa na ľavej strane (montované na verzii SR 1601 MAXI)
- Hlavná kefa a bočné kefy s tvrdšími alebo mäkšími štetinami
- Protišmyková podložka
- Stropný ochranný prvok
- Nakloniteľný volant (montované na verzii SR 1601 MAXI)
- Spodný ochranný prvok násypníka
- Štítok na sedadle šoféra

Ďalšie informácie o vyššie uvedenom príslušenstve Vám na požiadanie poskytne autorizovaný predajca.

TECHNICKÉ ÚDAJE

Rozmery a hmotnosti	**SR 1601 B**
Šírka čistenia s hlavnou kefou	900 mm (35,5 in)
Šírka čistenia s jednou bočnou kefou	1.250 mm (49,25 in)
Šírka čistenia s dvoma bočnými kefami (montované na verzii SR 1601 MAXI)	1.600 mm (63 in)
Dĺžka vozidla	2.220 mm (87,5 in)
Šírka stroja (náboje kefy)	1.320 mm (52 in)
Maximálna výška stroja	1.460 mm (57,5 in)
Maximálna výška stroja so stropným ochranným prvkom (voliteľný)	2.000 mm (79 in)
Minimálna vzdialenosť od terénu (bez zásteriek)	110 mm (4,25 in)
Maximálna zdvíhacia výška zásobníka	1.590 mm (62,5 in)
Veľkosť hlavnej kefy (priemer x dĺžka)	310 x 900 mm (12,2 x 35,5 in)
Priemer bočnej kefy	550 mm (21,5 in)
Maximálna nosnosť	365 kg (800 lb)
Pohotovostná hmotnosť prednej nápravy	640 kg (1.411 lb)
Hmotnosť obruby zadnej nápravy	580 kg (1.279 lb)
Celková pohotovostná hmotnosť stroja (bez obsluhy)	1.220 kg (2.690 lb)
Hrubá hmotnosť vozidla (GVW)	1.790 kg (3.946 lb)
Prepravná hmotnosť vozidla	Bez batérií: 685 kg (1.510 lb) S batériami: 1.275 kg (2.811 lb)

Technické parametre plnenia a elektrické údaje	**SR 1601 B**
Hydraulický systém obsah olejovej nádrže	25 litrov (26,5 qt)
Batérie s kyselinovým elektrolytom (MOKRÉ) (2 skrinky) (voliteľné)	48 V, 375 Ah@5h
Nabíjačka batérií (voliteľná)	48 V, 50 A, elektronické, vysoká frekvencia
Maximálna veľkosť priečinka pre batérie (šírka x dĺžka x výška)	Pravá strana: 490 x 285 x 630 mm (19,3 x 11,2 x 24,8 in) Ľavá strana: 840 x 295 x 630 mm (33 x 11,6 x 24,8 in)

Výkonnostné údaje	SR 1601 B
Maximálna rýchlosť dopredu (len pre prevoz)	8 km/h (5 mph)
Maximálny sklom pri práci	15% (8.5°)
Maximálna stúpavosť	20% (11°)
Minimálny polomer otáčania	1.530 mm (60,2 in)
Akustický tlak na pracovnej stanici (ISO 11201, ISO 4871, EN 60335-2-72) (LpA)	69,5 ±3 dB(A)
Vonkajší akustický výkon stroja (ISO 3744, ISO 4871, EN 60335-2-72) (LwA)	78 dB(A)
Úroveň vibrácií paží obsluhy (ISO 5349-1, EN 60335-2-72)	<2.5 m/s^2
Úroveň vibrácií tela obsluhy (ISO 2631-1, EN 60335-2-72)	<0,5 m/s^2
Obsah zásobníka	Teoreticky: 315 litrov (11,25 cu·ft) Reálne: 226 litrov (8,00 cu·ft)
Maximálna kapacita nadvihnutia zásobníka	363 kg (800 lb)
Prachový kontrolný systém (voliteľné, montované na verzii SR 1601 MAXI)	45 litrov (11,9 USgal)

NÁKRES PRIPOJENIA

Legenda

BAT	48 V batérie
BE1	Otočné svetlo (ak je ním stroj vybavený)
BZ1	Bzučiak spätného chodu (ak je ním stroj vybavený)
C1	Konektor batérií
D1	Kontrolka
ES0	Elektromagnetický spínač hlavného hydraulického čerpadla
ES1	Relé systému odsávania
ES2	Relé vytriasača filtra
ES3	Relé štartéra
F0	Poistka hlavného čerpadla hydrauliky (250 A)
F1	Lamelová poistka sacieho systému (10 A)
F2	Poistka vytriasača filtra (5 A)
F3	Poistka vodného čerpadla (2 A) (ak je súčasťou výbavy)
F4	Poistka zapaľovania (16 A)
F5	Poistka príslušenstva motora (10 A)
F6	Istič pracovného osvetlenia (10 A) (ak je ním stroj vybavený)
F8	Vratná poistka ventilátora kabíny (ak je ňou stroj vybavený)
F9	Poistka ventilátora (3 A)
F10	Hlavná poistka príslušenstva (30 A)
HN	Klaksón
K1	Spínač zapaľovania
L1/2	Pracovné svetlá (ak je nimi stroj vybavený)
M1	Motor sacieho systému
M2	Motor natriasača filtra
M3	Motor vodného čerpadla (ak je súčasťou výbavy)
M4	Ventilátor kabíny (ak je ním stroj vybavený)
M5	Chladiaci ventilátor oleja hydraulického systému
M6	Chladiaci MP ventilátor
MP	Motor hlavného hydraulického čerpadla
R1	Odpor 1 pre T1, T2, BZ1
R2	Odpor 2 pre T1, T2, BZ1
R3	Odpor pre ES1
R4	Odpor pre ES2
R5	Odpor pre ES3
R6	Odpor pre WL1 (ak je ním stroj vybavený)
R7	Odpor pre WL2 (ak je ním stroj vybavený)
R8	Odpor pre SW1
R10	Odpor pre SW6
R11	Odpor pre M3 (ak je ním stroj vybavený)
STR	Rozvodka
SE1	Snímač upchatia filtra zásobníka (ak je ním stroj vybavený)
SE2	Snímač teploty zásobníka (ak je ním stroj vybavený)
SW1	Spínač systému odsávania/vytriasača filtra
SW2	Spínač húkačky
SW3	Mikrospínač sedadla vodiča
SW4	Snímač vzdialenosti pri cúvaní (ak je ním stroj vybavený)
SW5	Spínač ventilátora (ak je ním stroj vybavený)
SW6	Spínač vodného čerpadla (ak je súčasťou výbavy)
SW7	Spínač pracovných svetiel (ak je ním stroj vybavený)
T1	Časovač natriasača filtra
T2	Časovač natriasača filtra 2
T3	Časovač mikrospínača sedadla vodiča
WL1	Kontrolka upchatia vzduchového filtra (ak je ňou stroj vybavený)
WL2	Kontrolka teploty zásobníka (ak je ňou stroj vybavený)

Farebné označenie

BK	Čierna
BU	Svetlomodrá
BN	Hnedá
GN	Zelená
GY	Sivá
OG	Oranžová
PK	Ružová
RD	Červená
VT	Fialová
WH	Biela
YE	Žltá

NÁKRES ELEKTRICKÉHO PRIPOJENIA (Pokračovanie)

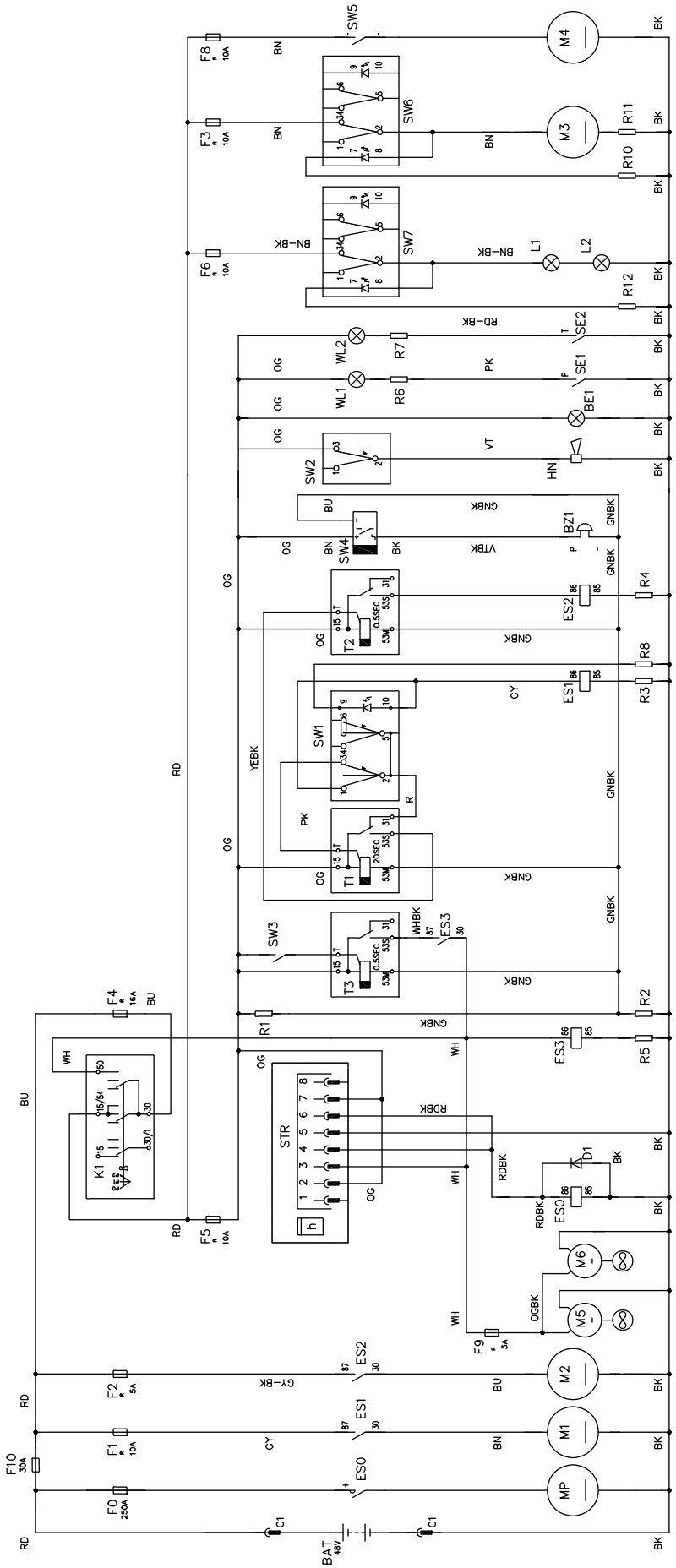

P100337

DIAGRAM HYDRAULICKEJ SÚSTAVY

Legenda

1. Olejová nádrž
2. Olejový filter
3. Čerpadlo hnacieho systému
4. Čerpadlo príslušenstva
5. Motor pohonného systému
6. Posilňovač riadenia
7. Valec riadenia
8. Chladič
9. Páky potrubia 3
10. Valec zásobníka
11. Valec zástery
12. Motor na pohon hlavnej kefy
13. Valec hlavnej kefy
14. Páka potrubia 1
15. Motor na pohon pravej kefy
16. Valec pravej kefy
17. Kontrolný ventil
18. Jednosmerný ventil
19. Ventil dvojitej kontroly
20. Blok potrubia
21. Motor ľavej bočnej kefy (ak je ním stroj vybavený)
22. Valec ľavej bočnej kefy (ak je ním stroj vybavený)

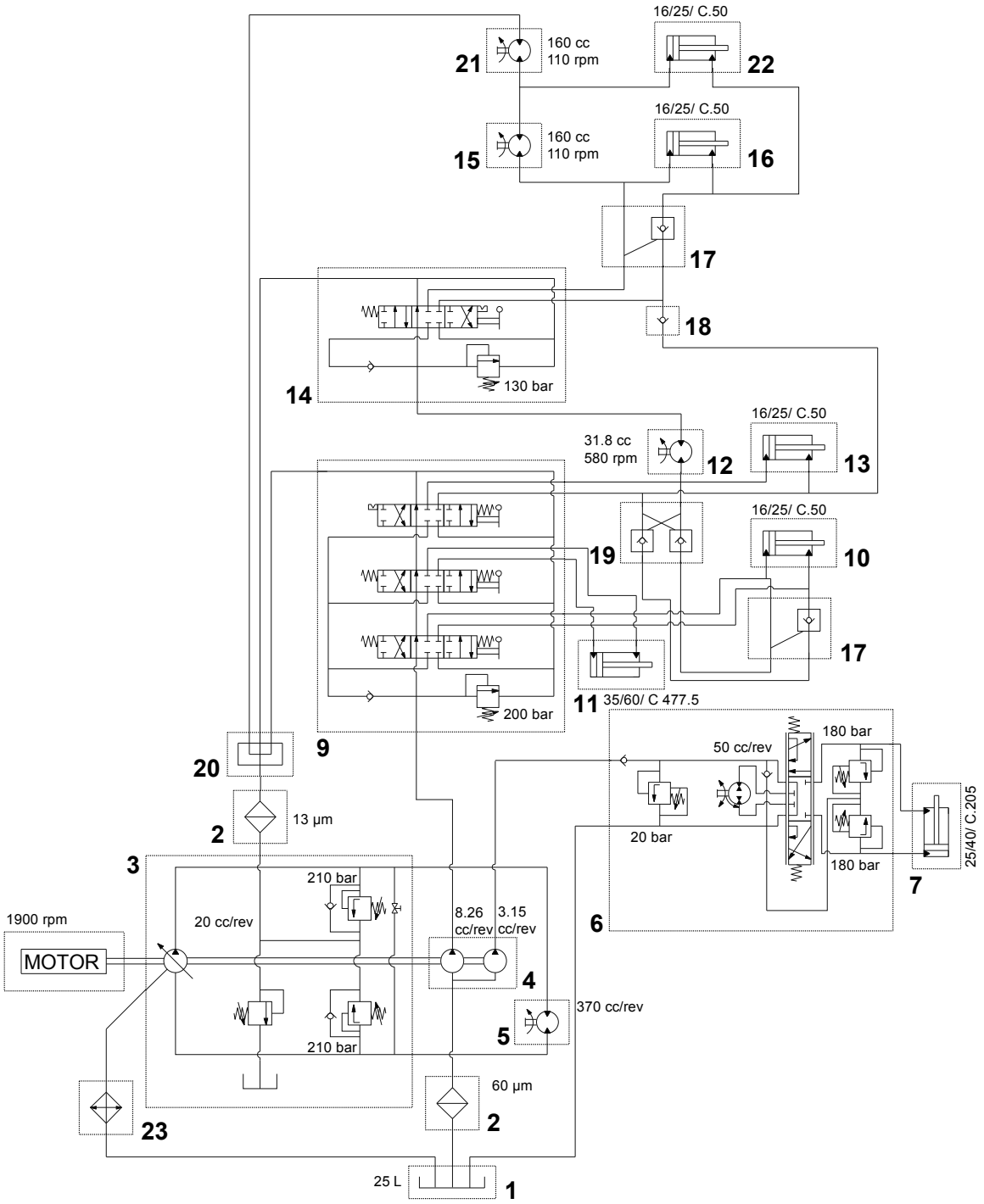

P100328

PRÍPRAVA STROJA NA PREVÁDZKU

VAROVANIE!
Na niektorých miestach stroja sú nalepené štítky, ktoré označujú:
- ***NEBEZPEČENSTVO***
- ***VÝSTRAHA***
- ***UPOZORNENIE***
- ***KONZULTÁCIA***

Pri čítaní tejto príručky je dôležité, aby obsluha venovala zvýšenú pozornosť uvedeným symbolom.
Tieto štítky zo žiadneho dôvodu nezakrývajte a v prípade poškodenia, ich okamžite nahraďte.

KONTROLA BATÉRIÍ/NASTAVENIE NA NOVOM STROJI

VAROVANIE!
Elektrické časti tohto stroja sa môžu vážne poškodiť v prípade nesprávneho namontovania alebo pripojenia batérií. Len kvalifikované osoby sú oprávnené inštalovať batérie.
Pred inštaláciou batérií, skontrolujte ich, či nie sú poškodené.
Odpojte konektor batérií alebo zásuvku nabíjačky batérií.
Batérie premiestňujte veľmi opatrne.
Namontujte ochranné kryty koncoviek batérií dodaných spolu so strojom.

Stroj potrebuje 48 V batérie zapojené sériovo.
Stroj môže byť dodaný v jednom z nasledujúcich konfigurácií:
a) Namontované batérie a pripravené na použitie (voliteľné)
b) Batérie sú namontované v stroji, ale neobsahujú elektrolytický roztok
c) Bez batérií

V závislosti od konfigurácie stroja postupujte nasledovne.

a) Namontované batérie a pripravené na použitie (voliteľné)
1. Otvorte kryt priestoru na batérie (1) pomocou tlačidla odomknutia (25).
2. Skontrolujte, či sú batérie pripojené k stroju pomocou konektora (40).
3. Zavrite kapotu.
4. Zasuňte kľúč zapaľovania (57) a otočte ho do polohy „I“ bez toho, aby ste zatlačili pedál (37).
   Ak sa dióda LED (51) rozsvieti, batérie sú nabité.
   Ak sa rozsvietia niektoré žlté alebo červené diódy LED, batérie musíte nabiť (pozrite si postup v kapitole Údržba).

b) Batérie sú namontované v stroji, ale neobsahujú elektrolytický roztok
1. Otvorte kryt priestoru na batérie (1) pomocou tlačidla odomknutia (25).
2. Odstráňte uzávery (47) batérií (3 a 22).

VAROVANIE!
Počas používania kyseliny sírovej buďte opatrní, pretože je leptavá. V prípade kontaktu kyselinového roztoku s pokožkou alebo očami, opláchnite postihnuté miesto výdatným prúdom vody a zavolajte lekára.
Batérie je potrebné napĺňať v dobre vetranom priestore. Používajte ochranné rukavice.

3. Články batérie naplňte kyselinou sírovou určenou pre batérie (hustota od 1,27 do 1,29 kg pri 25 Í) v súlade s pokynmi uvedenými v Návode na obsluhu a údržbu batérií.
4. Správne množstvo kyseliny sírovej je uvedené v Návode na obsluhu a údržbu batérií.
5. Nechajte batériu chvíľku oddýchnuť a naplňte ju kyselinou sírovou v súlade s pokynmi uvedenými v Návode na obsluhu a údržbu batérií.
6. Batérie nabite (pozri postup v kapitole o Údržbe).

c) Bez batérií
1. Kúpte si vhodné batérie (Pozrite si odsek s technickými údajmi).
   Vhodné batérie vyberte a nechajte namontovať u kvalifikovaných maloobchodných predajcov batérií.
2. Batérie nabite (pozri postup v kapitole o Údržbe).

KONTROLNÝ ZOZNAM PRED PREVÁDZKOU

Pred každým použitím:
- Skontrolujte poškodenie stroja alebo unikanie oleja.
- Skontrolujte hladinu oleja v hydraulickom systéme (19) (pozri príslušný odsek).
- Vložte kľúč a otočte spínačom zapaľovania (57) do polohy „I“ a skontrolujte kontrolku batérie (51):
  - Ak sa dióda LED (51) rozsvieti, batérie sú nabité.
  - Ak sa rozsvietia niektoré žlté alebo červené diódy LED, batérie musíte nabiť (pozrite si postup v kapitole Údržba).

Na sedadle vodiča:
- Overte si, či ste porozumeli ovládacím prvkom a ich funkciám.
- Pomocou páky (40) nastavte sedadlo, aby ste dosiahli ľahký prístup k všetkým ovládačom.
- Vložte kľúč zapaľovania (57) a otočte ho do polohy „I“:
  - Skontrolujte správnu činnosť klaksónu (58), počítadla hodín (56) a svetlometov (61, voliteľné).
  - Otočte kľúč zapaľovania (57) do polohy „O“.
- Skontrolujte parkovaciu brzdu (35 a 36). Brzda musí pevne udržať svoje nastavenie (uzamknuté a zaparkované) bez ľahkého uvoľnenia (všetky chyby okamžite ohláste servisnému personálu).

Čistenie plánujte vopred:
- Dlhé chody zariaďte s minimálnym množstvom zastavení alebo štartovaní.
- Pre zabezpečenie úplného pokrytia umožnite, aby malá časť presahovala dráhu kefy.
- Vyhnite sa ostrým zatočeniam, narazeniam do pilierov alebo poškriabaniam bočnej strany stroja.

HLAVNÁ KEFA

Pre stroj je k dispozícii niekoľko rôznych hlavných kief. Kontaktujte predajcu Nilfisk, ak chcete vybrať najlepšiu kefu pre povrch a odpad, ktorý budete zametať.

POZNÁMKA
Ak chcete namontovať hlavnú kefu, pozrite si odsek Údržba hlavnej kefy.

PREVÁDZKA STROJA

SR 1601 je automatický podlahový zametač s vodičom. Ovládacie prvky boli navrhnuté tak, aby boli prívetivé k používateľovi. Pre jednoprechodové zametanie môže obsluha jednoducho spustiť hlavnú kefu.

PRED NAŠTARTOVANÍM STROJA

1. Overte si, či ste porozumeli ovládacím prvkom a ich funkciám.
2. Naplánujte si dráhu čistenia. Dlhé rovné prechody naplánujte na čo možno najmenej otočení.
3. Skontrolujte brzdový pedál (35). Pedál by mal byť pevný.

VAROVANIE!
Ak je pedál „špongiovitý“ alebo pod tlakom slabne, so strojom nejazdite.
Servisnému personálu okamžite ohláste všetky poruchy.

ŠTARTOVANIE A ZASTAVOVANIE STROJA

Štartovanie stroja

POZNÁMKA
Sedadlo (32) je vybavené bezpečnostným snímačom, ktorý umožňuje pohyb stroja len v prípade, ak obsluha sedí v sedadle vodiča.

1. Sadnite si na sedadlo obsluhy (32), zasuňte kľúčik zapaľovania (57) a otočte ho do polohy „I“ bez toho, aby ste zatlačili pedál jazdy (37). Potom počkajte (niekoľko sekúnd), aby sa rozsvietila kontrolka nabitej batérie (51).
   Ak sa rozsvieti dióda LED (51), otočte kľúčik zapaľovania do polohy „O“, vyberte ho a nabite batérie (pozrite si postup v kapitole Údržba).
2. Kľúč zapaľovania (57) otočte v smere hodinových ručičiek do polohy „II“ a po naštartovaní hlavného motora ho uvoľnite.
3. Uvoľnite parkovaciu brzdu.
4. Stlačte prednú stranu pedálu pre jazdu (37) a po dobu 2 až 3 minút jazdite so strojom nízkou rýchlosťou, aby ste zahriali hydraulický systém.
5. Stlačte prednú časť pedálu jazdy (37), aby ste sa pohli dopredu a zadnú časť, aby ste sa pohli dozadu.
   Rýchlosť jazdy možno meniť z nulovej na maximálnu zvýšením sily, ktorou sa pôsobí na pedál.

VAROVANIE!
Pri riadení sa vyhnite prudkým zmenám smeru, dávajte veľký pozor a jazdite so strojom nízkou rýchlosťou, najmä keď je zásobník plný alebo počas práce na svahoch.
Na naklonených plochách strojom jazdite pomaly. Na ovládanie rýchlosti stroja pri klesaniach použite brzdový pedál (35).
Stroj na naklonených plochách neotáčajte a jazdite priamo nahor alebo nadol.

Zastavenie stroja

6. Stroj zastavíte uvoľnením pedálu (37).
   Ak sa má stroj zastaviť rýchlo, stlačte aj pedál brzdy (36).
7. Stroj vypnete otočením kľúča zapaľovania (57) do polohy „O“ a jeho vytiahnutím.
8. Zatiahnite parkovaciu brzdu.

PARKOVACIA BRZDA

1. Zatiahnite parkovaciu brzdu súčasným stlačením pedálov (35) a (36).
2. Uvoľnite parkovaciu brzdu stisnutím a uvoľnením pedálu (35).

VAROVANIE!
Parkovaciu brzdu zatiahnite pred vykonaním akéhokoľvek postupu údržby, opravy, čistenia alebo výmeny.
Parkovaciu brzdu zatiahnite pri parkovaní stroja na svahu alebo na šikmej ploche.

ZAMETANIE

Postupujte podľa pokynov v odseku Príprava stroja pre použitie.

1. Strojom prejdite do pracovnej oblasti, ako je to uvedené v predchádzajúcom odseku.
2. Pomocou páky (54) úplne spustite zásobník, ak sa už v spustenej polohe nenachádza.
3. Pomocou páky (53) spustite nadol a zapnite hlavnú kefu.

UPOZORNENIE!
Vyhýbajte sa zastavovaniu stroja na dlhší čas v tej istej polohe a s otáčajúcimi sa kefami: môže to spôsobiť nežiaduce poškodenie podlahy.

POZNÁMKA
Vyklápacie dvere zásobníka sa automaticky otvoria po spustení hlavnej kefy a automaticky sa zatvoria po zdvihnutí hlavnej kefy.

4. Stlačením hornej časti spínača (59) zapnete ventilátor odsávania a kontrolný prachový systém.

UPOZORNENIE!
Pri práci na mokrej podlahe vypnite ventilátor odsávania a kontrolný prachový systém pomocou spínača (59), aby ste uchránili prachový filter.

Ihneď po návrate stroja na suchú podlahu zapnite ventilátor odsávania a kontrolný prachový systém.

5. Pomocou páky (52) spustite nadol a zapnite bočné kefy (9) (15, montované na verzii SR 1601 MAXI).
   Ak je namontovaný kontrolný prachový systém, zapnite ho pomocou spínača (60).
6. Strojom choďte priamo dopredu rýchlosťou rýchlej chôdze. So strojom jazdite pomalšie pri zametaní veľkého množstva prachu alebo trosiek alebo ak bezpečná prevádzka prikazuje pomalšie rýchlosti. Prechody nechajte presahovať o 15 cm.
7. Aby sa zaručila správna funkcia stroja, prachový filter musí byť podľa možnosti čo najčistejší. Ak chcete očistiť prachový filter počas zametania, zapnite natriasač filtra stlačením spodnej časti spínača (59), potom zapnite ventilátor odsávania a ochranný prachový systém stlačením hornej časti spínača (59) potom, čo sa dokončilo vytrasenie.
   Počas bežnej prevádzky opakujte tento úkon približne každých 10 minút (v závislosti od prašnosti čisteného priestoru).

POZNÁMKA
Túto operáciu možno vykonávať aj počas jazdy stroja.

UPOZORNENIE!
Ak je prachový filter upchatý, a/alebo ak je zásobník plný, stroj už nemôže ďalej zberať prach a nečistoty.

8. Občas skontrolujte priestor za strojom, aby ste sa uistili, že stroj berie odpadky. Nečistota zanechaná v dráhe stroja obyčajne označuje, že sa stroj pohybuje príliš rýchlo, hlavná kefa potrebuje nastavenie alebo je zásobník (45) plný.
   Zásobník (45) je potrebné vyprázdniť po každom pracovnom cykle a vždy, keď je plný (pozri postup v nasledujúcom odseku).

VYPRÁZDŇOVANIE ZÁSOBNÍKA

NEBEZPEČENSTVO!
Zásobník musí byť vyprázdňovaný iba na rovných plochách.
Keď je stroj na svahu, zásobník nedvíhajte.

POZNÁMKA
Minimálna vzdialenosť od stropu pri vyprázdňovaní požadovaná pre zdvíhanie zásobníka je 275 cm.

1. Pomocou páky (53) zdvihnite hlavnú kefu.
2. Stlačte spodnú časť spínača (59), aby ste zapli natriasač filtra a odstráňte nadmerné nečistoty z prachového filtra (12).

POZNÁMKA
Pre zabezpečenie najlepšieho výkonu natriasača filtra vždy natriasač filtra spúšťajte s úplne spusteným zásobníkom.

3. Stroj presuňte do oblasti určenej na vyprázdnenie zásobníka alebo do blízkosti veľkej nádoby na odpadky.
4. Pomocou páky (54) nadvihnite zásobník do požadovanej výšky pre vysypanie.

POZNÁMKA
Po použití páky (54) na zdvihnutie zásobníka sa vyklápacie dvere automaticky zatvoria. Ovládanie nad vyklápacími dverami je možné opätovne získať pomocou páky (55) hneď potom, ako sa zásobník začne dvíhať, aby ste ho mohli vyprázdniť podľa potreby v akejkoľvek výške.

5. Pohnite stroj dopredu, kým sa nebude zásobník nachádzať nad nádobou a zatiahnite ručnú brzdu.
6. Vyklápacie dvere otvorte pomocou páky (55) a vyprázdnite zásobník.

POZNÁMKA
Ak vyprázdňovanie nevykonávate do nádoby na odpadky, odporúčame vyprázdňovanie v malej výške, aby ste zabránili rozvíreniu prachu.

VAROVANIE!
Pred vykonaním akejkoľvek údržby pod alebo v blízkosti zdvihnutého zásobníka úplne zdvihnite zásobník pákou (54), potom potiahnite rukoväť (39) dozadu, aby ste sa uistili, že bezpečnostný podporný prvok (5) je na svojom mieste. Bezpečnostný podporný prvok drží zásobník zdvihnutý, čím umožňuje prácu pod zásobníkom. Nikdy sa nespoliehajte na to, že hydraulické komponenty stroja zabezpečujú bezpečnú podporu zásobníka.

7. Potiahnite uzamykaciu rukoväť (39) dozadu, aby ste sa uistili, že sa bezpečnostný podporný prvok zásobníka (5) nachádza na mieste a potom zásobník jemne spustite pomocou páky (54), aby ste ho zaistili.
8. Skontrolujte dvere zásobníka a ich predné tesnenie. V prípade potreby použite kefu na odstránenie odpadkov z týchto oblastí. Pre správnu činnosť stroja musia byť dvere zásobníka pevne utesnené spolu s puzdrom kefy.
9. Vráťte sa do priestoru pre obsluhu. Uvoľnite parkovaciu brzdu.
   Pohnite sa so strojom dozadu pokým nebude zásobník mimo nádoby.
10. Zásobník zdvihnite pomocou páky (54), uzamykaciu rukoväť (39) potiahnite dopredu pokým sa bezpečnostný podporný prvok (5) neodpojí a potom zásobník spustite.

PO POUŽITÍ STROJA

1. Stlačte spodnú časť spínača (59), aby ste zapli natriasač filtra, očistite prachový filter zásobníka a zásobník vyprázdnite (pozri predchádzajúci odsek).
2. Pomocou páky (53) zdvihnite hlavnú kefu.
3. Všetky ovládače dajte do vypnutej polohy.
4. Stroj vypnete otočením kľúča zapaľovania (57) do polohy „O“ a jeho vytiahnutím.
5. Zatiahnite parkovaciu brzdu.
6. Skontrolujte údržbový plán a vykonajte potrebné údržbové úkony pred uskladnením.
7. Stroj skladujte vo vnútorných priestoroch.

POZNÁMKA
Stroj môžete očistiť tlakovým čističom, pokým ho nepoužijete priamo na alebo do elektrických komponentov. Pred každým použitím nechajte stroj poriadne uschnúť.

Všetky závady alebo poruchy ohláste ktorémukoľvek servisnému stredisku Nilfisk alebo servisnému personálu.

SKLADOVANIE STROJA

Ak sa stroj nebude používať viac ako 30 dní, vykonajte nasledovné:
1. Skontrolujte, či je skladovací priestor stroja suchý a čistý.
2. Vyprázdnite vodnú nádrž prachového kontrolného systému (4) a očistite vodný filter (30, voliteľné).
3. Odpojte konektor batérie s ovládačom (21).

POČIATOČNÉ OBDOBIE POUŽÍVANIA

Po počiatočnom období používania (prvých 5 hodín) sa musia vykonať nasledujúce postupy:
1. Skontrolujte upevňujúce a spojujúce časti, či sú správne utiahnuté.
2. Skontrolovať stav a tesnosť viditeľných častí stroja.

ÚDRŽBA

Maximálnu životnosť stroja a maximálnu prevádzkovú bezpečnosť dosiahnete správnou a pravidelnou údržbou.
V nasledujúcej tabuľke je uvedená plánovaná údržba. Uvedené intervaly môžu závisieť od príslušných pracovných podmienok, ktoré musí definovať osoba zodpovedná za údržbu.
Všetky operácie pri bežnej i mimoriadnej údržbe musia robiť kvalifikovaní pracovníci alebo servisné stredisko Nilfisk.
Tento návod obsahuje Tabuľku plánovanej údržby a popisuje len najjednoduchšie a najbežnejšie údržbové postupy. Ostatné pracovné postupy údržby, ktoré sú súčasťou tabuľky plánovanej údržby, alebo práce na mimoriadnej údržbe nájdete v servisnom návode, ktorý je k dispozícii k nahliadnutiu v každom servisnom stredisku.

VAROVANIE!
Na vykonanie postupov údržby vypnite stroj, odpojte akumulátory, zatiahnite ručnú brzdu a vytiahnite kľúčik zo zapaľovania.
Pozorne si prečítajte pokyny v kapitole o Bezpečnosti pred tým, ako začnete vykonávať údržbové úkony.

TABUĽKA PLÁNOVANEJ ÚDRŽBY

POZNÁMKA
Stanovené intervaly údržby sú pre priemerné prevádzkové podmienky. Stroje používané v náročných prevádzkových prostrediach môžu vyžadovať častejšie vykonávanie servisu.

Postup	Pri dodávke	Denná	Po prvých 50 hodinách	Po každých 30 hodinách	Po každých 150 hodinách	Po každých 300 hodinách	Po každých 1.000 hodinách
Skontrolovať hladinu elektrolytu v batérii	■			■			
Kontrola hladiny hydraulického oleja	■	■					
Kontrola parkovacej brzdy		■					
Čistenie hlavnej a bočnej kefy		■					
Kontrola a čistenie vodného filtra prachového kontrolného systému (voliteľné)			■	■			
Čistenie chladiča oleja hydraulického systému				■			
Kontrola a nastavenie kefy				■			
Kontrola a čistenie prachového filtra zásobníka (metóda „A“)				■ (2)			
Kontrola integrity, výšky a funkčnosti zásteriek				■			
Skontrolovať bezchybný stav tesnenia zásobníka				■			
Kontrola a čistenie elektrického ventilátora a uhlíkového puzdra kefy hlavného motora.				■ (1) - (2)			
Mazanie ložiska volantu a hydraulického piestu					■ (1)		
Výmena filtra hydraulického oleja nádrže					■ (1)		
Výmena filtra hydraulického oleja čerpadla					■ (1)		
Kontrola a čistenie prachového filtra zásobníka (metóda „B“)					■ (2)		
Kontrola a čistenie prachového filtra zásobníka (metóda „C“)						■ (2)	
Výmena „dobíjacieho“ filtra hydraulického oleja							■ (1)
Výmena hydraulického oleja nádrže							■ (1) - (3)

(1) Príslušný pracovný postup nájdete v Servisnej príručke.
(2) Alebo častejšie v priestoroch so zvýšenou prašnosťou.
(3) Hydraulický olej vymeňte prvýkrát po 500 hodinách, potom každý rok.

ÚDRŽBA HLAVNEJ KEFY

Hlavnú kefu by ste mali kvôli optimálnemu výkonu vymeniť potom, ako sa štetiny opotrebujú na dĺžku 50 mm.

Výmena hlavnej kefy

VAROVANIE!
Pri výmene hlavnej kefy sa odporúča používať ochranné rukavice, pretože medzi štetinami môžu byť nečistoty s ostrými hranami.

POZNÁMKA
V našej ponuke nájdete kefy rôznych tvrdostí.
Tento postup platí pre všetky typy kief.

1. Prejdite so strojom na rovný podklad.
2. Zatiahnite parkovaciu brzdu.
3. Otočte kľúč zapaľovania (57) a naštartujte stroj.
4. Pomocou páky (53) spustite hlavnú kefu.
5. Pre zastavenie stroja otočte kľúč zapaľovania (57) do polohy „O“.
6. Otvorte pravý panel (18).
7. Pravú zásterku (A, Obr. 2) dajte nabok a upevnite ju pomocou kolíku (B).
8. Rameno napínacej kladky (C) vytočte von zvnútra hlavnej kefy (D).

POZNÁMKA
Rameno napínacej kladky drží na mieste pomocou pravého prístupového panelu (18).

9. Hlavnú kefu (D) vytiahnite von z jej puzdra a odstráňte všetky šnúry alebo drôty, ktoré sú okolo nej a jej nábojov omotané.
10. Vymeňte hlavnú kefu a zasuňte ju späť do puzdra. Uistite sa, že otvory v základni hlavnej kefy (D) zapadli s kolíkmi (E) v hnacom náboji hlavnej kefy (F) a že je hlavná kefa úplne zasadená.
11. Zatvorte a zakrúťte rameno napínacej kladky (C) späť do základne hlavnej kefy.

POZNÁMKA
Skontrolujte, či sa zarážky na ramene napínacej kladky dostali do otvorov (G) (pravá strana) na základni hlavnej kefy.

12. Pravú zásterku dajte späť na svoje miesto a zatvorte pravý panel (18) pokým sa neaktivuje uzamykacia páka.

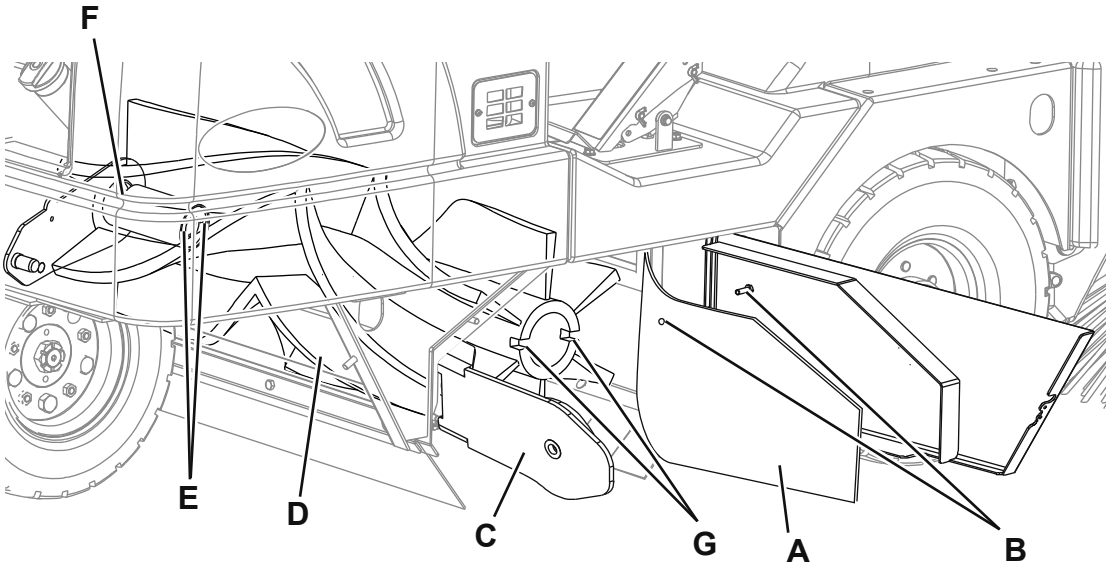

P100321

Obrázok 2

Nastavenie výšky hlavnej kefy

POZNÁMKA
V našej ponuke nájdete kefy rôznych tvrdostí.
Tento postup platí pre všetky typy kief.

1. Prejdite so strojom na rovný podklad.
2. Zatiahnite parkovaciu brzdu.
3. Otočte kľúč zapaľovania (57) a naštartujte stroj.
4. Spustite hlavnú kefu pomocou páky (53) a nechajte ju bežať 1 minútu.
5. Kefe to umožní vyleštiť „pás“ na podlahe. Po 1 minúte zdvihnite hlavnú kefu, uvoľnite parkovaciu brzdu a strojom pohnite tak, aby bol vyleštený pás viditeľný.
6. Skontrolujte vyleštený pás na podlahe. Ak má pás menej ako 50 mm alebo viac ako 75 mm, musíte hlavnú kefu nastaviť.
7. Pre nastavenie kryt priestoru na batérie (1) pomocou tlačidla odomknutia (25), uvoľnite gombík (A, Obr. 3) a použite nastavovač hlavnej kefy (B), pričom vezmite do úvahy nasledovné:
   - Pri otáčaní v smere hodinových ručičiek sa zvyšuje tlak a pritlačenie hlavnej kefy.
   - Pri otáčaní proti smeru hodinových ručičiek sa znižuje tlak a pritlačenie bočnej kefy.

   Po nastavení nastavovač uzamknite pomocou gombíka (A).
8. Kroky 2 - 7 opakujte pokým nebude vyleštený pás široký 50 - 75 mm.

POZNÁMKA
Ak nie je možné pritlačenie riadne nastaviť pretože sa tlak kefy na jednotlivých koncoch líši, pozrite si iný postup nastavenia v servisnej príručke.

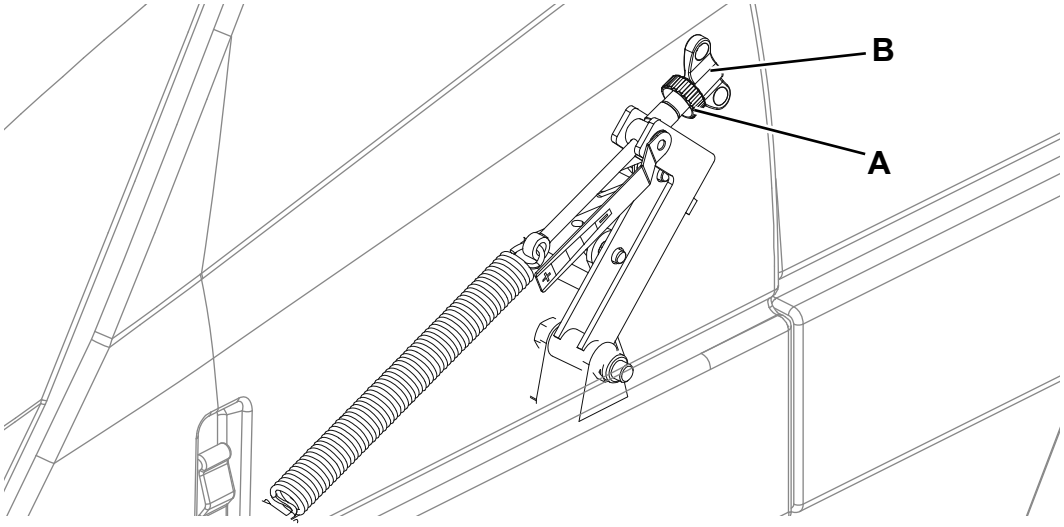

P100322

Obrázok 3

ÚDRŽBA BOČNEJ KEFY

Nastavenie bočnej kefy

POZNÁMKA
V našej ponuke nájdete kefy rôznych tvrdostí.
Tento postup platí pre všetky typy kief.

1. Prejdite so strojom na rovný podklad.
2. Zatiahnite parkovaciu brzdu.
3. Otočte kľúč zapaľovania (57) a naštartujte stroj.
4. Spustite bočnú kefu pomocou páky (52) a nechajte ju bežať 1 minútu.
5. Po spustení by sa bočné kefy (9) (15, montované na verzii SR 1601 MAXI) mala dotýkať podlahy tak, ako je to zobrazené na obrázku (A a B, Obr. 4).
6. Ak ju chcete nastaviť, uvoľnite gombík (A, Obr. 5) a použite nastavovač bočnej kefy (B), pričom vezmite do úvahy nasledovné:
   - Pri otáčaní v smere hodinových ručičiek sa zvyšuje tlak a pritlačenie hlavnej kefy.
   - Pri otáčaní proti smeru hodinových ručičiek sa znižuje tlak a pritlačenie bočnej kefy.

   Po nastavení nastavovač uzamknite pomocou gombíka (A).
7. Zopakujte kroky 1 - 5, aby ste skontrolovali správne nastavenie výšky bočnej kefy.
8. Ak sú bočné kefy príliš opotrebované, už nie je možné ich správne nastaviť, vymeňte kefy podľa pokynov v nasledovnom odseku.

POZNÁMKA
Bočné kefy (9) (15, montované na modeli SR 1601 MAXI) musia byť vymenené, keď sa štetiny opotrebujú na dĺžku 75 mm. Pri výmene bočnej kefy nastavte výšku.

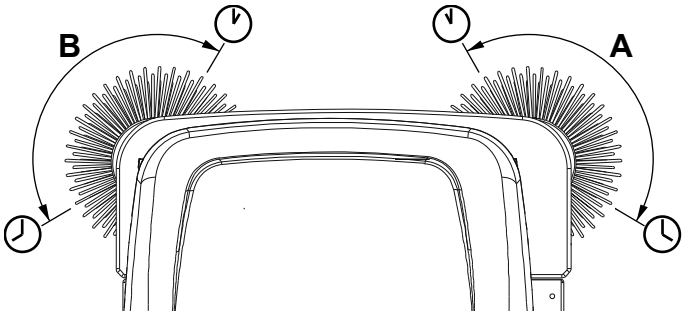

P100323

Obrázok 4

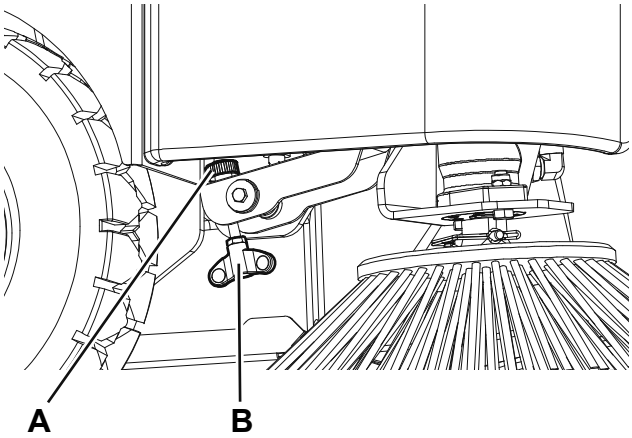

P100324

Obrázok 5

Výmena bočnej kefy

VAROVANIE!
Pri výmene bočnej kefy sa odporúča používať ochranné rukavice, pretože medzi štetinami môžu byť ostré nečistoty.

1. Zdvihnite zásobník pokým nebude bočná kefa približne vo výške hrude.
2. Uvoľnite pružinu, aby ste odstránili montážny kolík (A, Obr. 6) a odstráňte bočnú kefu (B) z hriadeľa motora.
3. Na hriadeľ motora namontujte novú kefu, otvor zarovnajte s montážnym kolíkom a montážny kolík zasuňte (A).

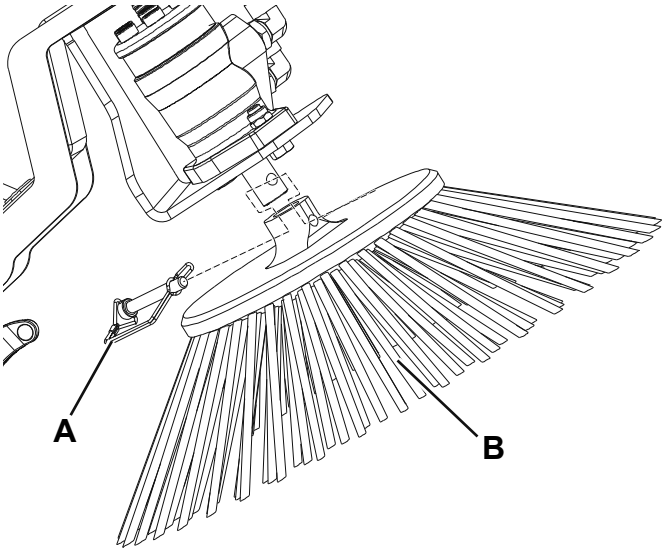

P100325

Obrázok 6

ÚDRŽBA PRACHOVÉHO FILTRA (PANELOVÝ FILTER)

Prachový filter zásobníka musí byť pravidelne čistený kvôli uchovaniu účinnosti odsávacieho systému. Pre zabezpečenie najdlhšej životnosti filtra dodržiavajte odporúčané servisné intervaly pre filter.

VAROVANIE!
- ***Pri čistení filtra používajte bezpečnostné okuliare.***
- ***Filter neprerážajte.***
- ***Filter čistite v dobre odvetraných priestoroch.***
- ***Použitím príslušnej ochrannej masky zabránite vdýchnutiu prachu.***

1. Strojom prejdite na rovnú podlahu, zatiahnite parkovaciu brzdu a kľúč zapaľovania (57) otočte do polohy „O“.
2. Otvorte západky (6), zdvihnite kapotu zásobníka (16) a zaistite, aby bola podporná tyč (17) na svojom mieste.
3. Skontrolujte, či nie je horná časť prachového filtra (12) poškodená. Veľké množstvo prachu na vrchnej časti filtra je obyčajne spôsobené otvorom vo filtri alebo poškodeným tesnením filtra.
4. Odskrutkujte montážne gombíky natriasača filtra (13). Zdvihnite natriasač filtra (11), aby ste získali prístup k panelu filtra.
5. Zdvihnite palivový filter (12) a vyberte ho zo stroja.
6. Filter očistite pomocou jednej z nasledovných metód:

Metoda „A“

Odsajte voľný prach z filtra. Potom filter jemne obúchajte o rovný povrch (špinavou stranou nadol), aby ste odstránili voľný prach a nečistoty.

POZNÁMKA
Dávajte pozor, aby ste nepoškodili kovový okraj, ktorý presahuje cez tesnenie.

Metoda „B“

Odsajte voľný prach z filtra. Potom na čistú stranu filtra (v opačnom smere ako je prúdenie vzduchu) pustite stlačený vzduch (maximálny tlak 6 barov).

Metoda „C“

Odsajte voľný prach z filtra. Potom filter na 15 minút namočte do teplej vody a potom ho opláchnite pod miernym prúdom vody (maximálny tlak 2,5 baru). Pred opätovným namontovaním do stroja nechajte filter úplne uschnúť.

POZNÁMKA
Pre riadne uschnutie položte filter horizontálne na dve rozpery, aby ste umožnili prúdenie vzduchu pod filtrom.

POZNÁMKA
Na zvýšenie účinnosti čistenia môžete premyť filter vodou a nepeniacimi čistiacimi prostriedkami.
Toto čistenie zvyšuje kvalitu čistenia alebo znižuje životnosť filtra, ktorý budete musieť meniť častejšie. Používanie nevhodných saponátov môže filter poškodiť.

7. Filter namontujte opačným postupom ako pri odstraňovaní a zaznamenajte nasledovné:
   - Filter namontujte s drôtenou sieťkou smerom nahor.
   - Ak je tesnenie filtra poškodené alebo chýba, musíte ho vymeniť.

POZNÁMKA
Pred výmenou filtra odstráňte úlomky z prachovej platne umiestnenej pod filtrom.
Skontrolujte, či sa zásterka na úlomky na zadnej strane prachovej platne voľne otáča.

ÚDRŽBA PRACHOVÉHO FILTRA (UZAVRETÝ VRECKOVÝ FILTER)

Uzavretý vreckový filter je v zásade bezúdržbový. Jediná požadovaná pravidelná údržba je každodenné zapnutie natriasača filtra stlačením spodnej časti spínača (59).

POZNÁMKA
Natriasač filtra by ste mali spúšťať len pri spustenom zásobníku.

ÚDRŽBA ZÁSTERKY

Predbežné operácie

1. Vyprázdnite zásobník podľa obrázka v príslušnom odseku, čím zabránite tomu, aby mala hmotnosť smetí vplyv na kontrolu výšky zásterky.
2. Pre začatím kontroly výšky zásteriek umiestnite stroj na rovnú a vhodnú podlahu.
3. Otočte kľúč zapaľovania (57) do polohy „O“.
4. Zatiahnite parkovaciu brzdu.

Kontrola zásterky

5. Otvorte pravé (18) a ľavé dvere (2).
6. Demontujte hlavnú kefu podľa popisu uvedeného v príslušnom odseku.
7. Taktiež skontrolujte prednú a zadnú zásterku puzdra hlavnej kefy. Zásterky vymeňte alebo nastavte v prípade takého poškodenia alebo takého opotrebovania, že ich vzdialenosť od zeme je menšia ako 6 mm (pozri postup v servisnej príručke).

ČISTENIE VODNÉHO FILTRA PRACHOVÉHO KONTROLNÉHO SYSTÉMU (VOLITEĽNÉ)

1. Strojom prejdite na rovnú podlahu, zatiahnite parkovaciu brzdu a kľúč zapaľovania (57) otočte do polohy „O“.
2. Odpojte rýchloupínacie zariadenia (A, Obr. 7) z hadíc nádrže.
3. Odstráňte ľavý panel (2), aby ste dosiahli na vodný filter (30).
4. Odstráňte priehľadný kryt (B) s tesnením (C) a potom odstráňte filtračnú vložku (D). Očistite a namontujte ich na podporný prvok (E).

POZNÁMKA
Namontujte tesnenie (C) a filtračnú vložku (D) do puzdier krytu a podporného prvku (E).

5. Namontujte ho opačným postupom ako pri odstraňovaní.

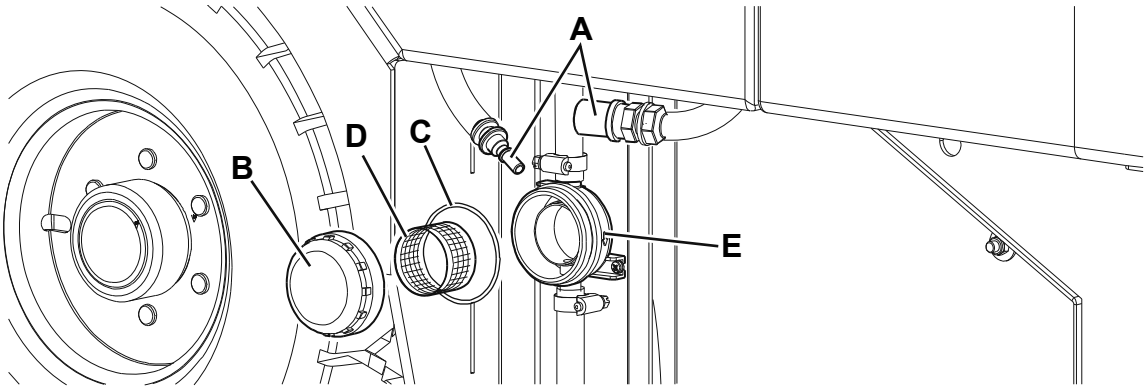

P100329

Obrázok 7

HYDRAULICKÝ OLEJ

VAROVANIE!
Nedotýkajte sa horúcich komponentov.
Motor a hydraulický systém nechajte vychladnúť.

1. Strojom prejdite na rovnú podlahu, zatiahnite parkovaciu brzdu a kľúč zapaľovania (57) otočte do polohy „O“.
2. Otvorte kryt priestoru na batérie (1) pomocou tlačidla odomknutia (25).
3. Ľavú kapotu (4) odstráňte pomocou západky a v prípade potreby odstráňte hadicu vodného filtra (30, ak je ňou stroj vybavený).
4. Hladinu hydraulického oleja skontrolujte pomocou indikátora na nádrži (19).
   Hladina hydraulického oleja by mala byť v polovici indikátora.
   Ak je pod touto úrovňou, odskrutkujte zátku (20) a pridajte motorový olej AGIP Arnica 46.
   Olej vymeňte v prípade, že dôjde k vážnej kontaminácii z mechanickej poruchy (pozri postup v servisnej príručke).

MONTÁŽ/DEMONTÁŽ BATÉRIE

VAROVANIE!
Nenakláňajte olovené batérie (MOKRÉ), aby sa predišlo vytečeniu vysokožieravej kyseliny z batérií.
Nespájajte ani omylom kladné a záporné svorky batérie pomocou nástrojov, kľúčov atď. Mohlo by to spôsobiť nebezpečné skraty.

Montáž batérií

Schválené typy batérií nájdete v kapitole Technické údaje.
Batérie sa musia nainštalovať podľa zobrazenia v schéme (46).

VAROVANIE!
MOKRÉ batérie sú vo vhodnej nádobe na zabránenie vytekaniu kyseliny.
Neinštalujte MOKRÉ batérie bez vhodnej nádoby.

1. Premiestnite stroj na rovný povrch a zatiahnite parkovaciu brzdu.
2. Skontrolujte, či ste vytiahli kľúčik zo zapaľovania (57).
3. Otvorte kryt priestoru na batérie (1) pomocou tlačidla odomknutia (25).
4. Za pomoci asistenta a vhodného zdvíhacieho systému nainštalujte batérie (3 a 22) a zapojte ich podľa zobrazenia v schéme (46).
5. Pripojte konektor batérie (40) a zatvorte kapotu (1).
6. Ak je to potrebné, nabite batérie (pozrite postup v nasledujúcom odseku).

Vybratie batérie

7. Premiestnite stroj na rovný povrch a zatiahnite parkovaciu brzdu.
8. Skontrolujte, či ste vytiahli kľúčik zo zapaľovania (57).
9. Odpojte konektor batérie (40) s ovládačom (21).
10. Otvorte kryt priestoru na batérie (1) pomocou tlačidla odomknutia (25).
11. Odpojte zväzok káblov batérie (3 a 22).
12. Skontrolujte, či sú zatvorené kryty MOKREJ batérie (47), aby sa predišlo vytečeniu vysokoleptavej kyseliny z batérií.
13. Pomocou asistenta a príslušného zdvíhacieho systému vyberte batérie (3 a 22).

NABÍJANIE BATÉRIE

POZNÁMKA
Batérie nabite, keď svieti červená dióda LED (57) (vybité batérie), keď svietia niektoré zo žltých diód LED (čiastočne vybité batérie) alebo po skončení každého cyklu čistenia.

UPOZORNENIE!
Udržiavaním batérií v nabitom stave predĺžite ich životnosť.

UPOZORNENIE!
Keď sú batérie vybité, nabite ich čo najskôr, pretože vo vybitom stave sa skracuje ich životnosť. Skontrolujte stav nabitia batérií aspoň jeden krát za týždeň.

VAROVANIE!
Ak je stroj vybavený olovenými (MOKRÉ) batériami, pri nabíjaní batérie sa vytvára vysoko výbušný vodíkový plyn. Batérie nabíjajte len v dobre vetraných priestoroch a v bezpečnej vzdialenosti od otvoreného ohňa. Počas nabíjania batérií nefajčite.
Počas nabíjania batérií vždy nechajte otvorenú kapotu.

VAROVANIE!
Buďte mimoriadne opatrní počas nabíjania (MOKRÝCH) olovených batérií, pretože kvapalina môže z batérií presakovať. Kyselinový roztok v batérii je žieravý. V prípade kontaktu kyselinového roztoku s pokožkou alebo očami, opláchnite postihnuté miesto výdatným prúdom vody a zavolajte lekára.

1. Premiestnite stroj na rovný povrch a zatiahnite parkovaciu brzdu.
2. Skontrolujte, či ste vytiahli kľúčik zo zapaľovania (57).
3. Otvorte kryt priestoru na batérie (1) pomocou tlačidla odomknutia (25).
4. (Iba pre MOKRÉ batérie) skontrolujte úroveň elektrolytu v batériách (3 a 22). V prípade potreby doplňte kvapalinu cez uzávery (47). Pri ďalšom nabíjaní nechajte kryty otvorené. V prípade potreby očistite horný povrch batérií.
5. Skontrolujte, či je nabíjačka vhodná pre daný druh batérií, podľa Návodu na obsluhu nabíjačky batérií.
   Menovité napätie nabíjačky batérií je 48 V.
   Použite nabíjačku batérií vhodnú pre daný druh namontovaných batérií.
6. Odpojte konektor batérií (40) s ovládačom (21) a pripojte ho do vonkajšej nabíjačky batérií.
7. Nabíjačku batérií pripojte do vonkajšieho elektrického systému a batérie nabite.
8. Po nabíjaní, odpojte nabíjačku batérií z elektrickej siete a od konektora (40).
9. Skontrolujte hladinu elektrolytu a zatvorte všetky kryty (47).
10. Koncovku batérie (40) pripojte k stroju.
11. Zavrite kapotu (1). Stroja je pripravený na použitie.

KONTROLA/VÝMENA POISTIEK/VYNULOVANIE

Kontrola/vynulovanie poistky

1. Prejdite so strojom na rovný podklad.
2. Zatiahnite parkovaciu brzdu.
3. Otočte kľúč zapaľovania (57) do polohy „O“ a vytiahnite ho.
4. Na paneli (38) skontrolujte deaktivovanie jednej z nasledujúcich poistiek:
   - (A, Obr. 8): Poistka F1 (10 A), vysávanie prachu
   - (B): Poistka F2 (10 A), vytriasač filtra
   - (C): Poistka F4 (16 A), kľúč zapaľovania
   - (D): Poistka F5 (10 A), prídavné zariadenie motora
   - (E): Poistka F3 (2 A), systém ochrany pred prachom (ak je ním stroj vybavený)
   - (F): Poistka F6 (10 A), pracovné svetlá (voliteľné)
   - (G): Poistka F8, ventilátor kabíny (ak je prítomná)

   Po úplnom vychladnutí komponentu, ktorý spôsobil deaktiváciu, obnovte všetky deaktivované poistky.

Kontrola/výmena poistky a listovej poistky

1. Prejdite so strojom na rovný podklad.
2. Zatiahnite parkovaciu brzdu.
3. Otočte kľúč zapaľovania (57) do polohy „O“ a vytiahnite ho.
4. Otvorte kryt poistkovej skrine (23).
5. Skontrolujte integritu nasledujúcich poistiek:
   - (A, Obr. 9): Poistka motora hlavného čerpadla F0 (250 A)
   - (B): Listová poistka pomocného okruhu F10 (30 A) (B)

   Vymeňte akúkoľvek otvorenú poistku.
6. Zatvorte poistkovú skriňu (23).

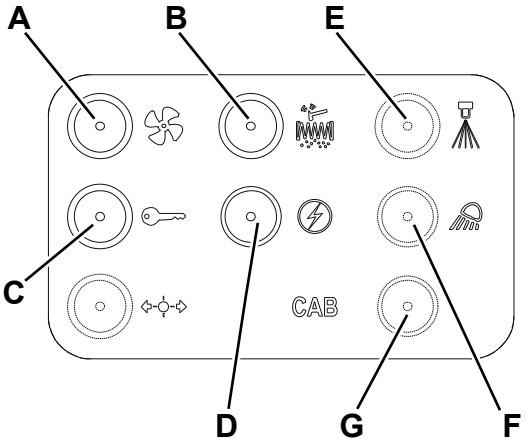

P100338

Obrázok 8

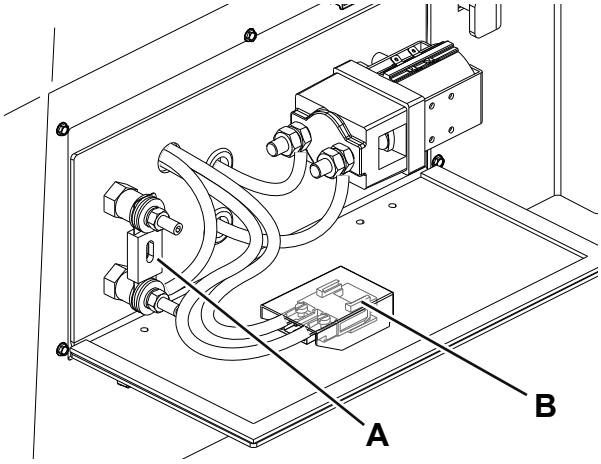

P100339

Obrázok 9

RIEŠENIE PROBLÉMOV

Problém	Možná príčina	Oprava
Stroj sa nepohybuje	Batérie alebo konektor sú odpojené	Pripojte batérie alebo konektor
	Batérie sú vybité	Nabite batérie
	Poistky sú uvoľnené	Všetky uvoľnené poistky znovu nasaďte
	Parkovacia brzda je zatiahnutá	Uvoľnite ju
	Odomykacia skrutka nie je vo svojej správnej polohe	Riadne ju otočte
Hlavná kefa sa neotáča	Hlavná kefa je zdvihnutá	Pomocou páky spustite hlavnú kefu
	Okolo pohonu kefy sú namotané úlomky	Odstráňte úlomky
	Zásobník nie je úplne spustený	Zásobník úplne spustite na podlahu
Stroj zbiera iba málo nečistôt/prachu	Odsávací systém je vypnutý	Pomocou spínača zapnite odsávací systém
	Prachový filter je upchatý	Očistite prachový filter
	Zásobník je plný	Vyprázdnite zásobník
	Zásterky sú poškodené alebo zle nastavené	Skontrolujte integritu a správne nastavenie zásterok (*)
	Výška hlavnej kefy je nesprávna	Nastavte výšku hlavnej kefy
	Poistky sú uvoľnené	Všetky uvoľnené poistky znovu nasaďte
Bočná kefa nepracuje	Bočná kefa je zdvihnutá	Pomocou páky spustite bočnú kefu
	Okolo pohonu kefy sú namotané úlomky	Odstráňte úlomky
	Zásobník nie je úplne spustený	Zásobník úplne spustite na podlahu
Vyklápacie dvere zásobníka sa nezatvorili	Vyklápacie dvere sú zaseknuté kvôli úlomkom	Odstráňte úlomky a okraje očistite od nečistôt
Motor natriasača filtra nepracuje	Konektor motora natriasača filtra nie je riadne pripojený	Pripojte ho riadne
	Poistka je uvoľnená	Uvoľnenú poistku znovu nasaďte
Prachový kontrolný systém (voliteľné) nepracuje	Spínač je poruchový	Vymeňte prepínač (*)
	Trysky alebo vodný filter sú zanesené	Očistite je
	Čerpadlo má poruchu	Vymeňte ho
	Poistka je uvoľnená	Uvoľnenú poistku znovu nasaďte

(*) Činnosť musí vykonať servisné stredisko spoločnosti Nilfisk.

Ďalšie informácie získate v servisnom stredisku Nilfisk, kde si môžete pozrieť aj servisnú príručku.

ZOŠROTOVANIE

Stroj je potrebné zošrotovať v špecializovanom zariadení.
Pred zošrotovaním stroja odstráňte a oddeľte nasledujúce materiály (musia byť správne odstránené podľa platného zákona):

- Batérie
- Polyesterový prachový filter
- Hlavnú kefu a bočné kefy
- Olej hydraulického systému
- Olejový filter hydraulického systému
- Plastové zložky
- Elektrické a elektronické súčasti (*)

(*) Obráťte sa na najbližšie stredisko spoločnosti Nilfisk, a to hlavne vtedy, keď idete zošrotovať elektrické a elektronické komponenty.

VSEBINA

UVOD **2**
NAMEN IN VSEBINA PRIROČNIKA 2
CILJ 2
KAKO PRIROČNIK HRANITI 2
IZJAVA O SKLADNOSTI 2
IDENTIFIKACIJSKI PODATKI 2
DRUGI REFERENČNI PRIROČNIKI 2
NADOMESTNI DELI IN VZDRŽEVANJE 2
SPREMEMBE IN IZBOLJŠAVE 3
OBRATOVALNE ZMOŽNOSTI 3
DOGOVORI 3

RAZPAKIRANJE/DOSTAVA **3**

VARNOST **4**
SIMBOLI 4
SPLOŠNA NAVODILA 4
VARNOSTNA PODPORA ZA VSIPNIK 6
DVIGANJE STROJA 6
PREVOZ STROJA 6
POTISKANJE/VLEKA STROJA 6

OPIS STROJA **7**
NOMENKLATURA STROJA 7
KOMANDE ZA UPRAVLJANJE 9
DODATNA OPREMA/MOŽNOSTI 10
TEHNIČNI PODATKI 10
NAČRT OŽIČENJA 11
HIDRAVLIČNI NAČRT 13

PRIPRAVA STROJA ZA UPORABO **14**
PREVERJANJE AKUMULATORJA/MONTAŽA NA NOVI STROJ 14
SEZNAM PREGLEDOV PRED ZAČETKOM DELA 15
GLAVNA KRTAČA 15

UPRAVLJANJE STROJA **15**
PRED ZAGONOM STROJA 15
ZAGON IN ZAUSTAVITEV STROJA 16
ROČNA ZAVORA 16
POMETANJE 17
PRAZNJENJE VSIPNIKA 18
PO KONČANI UPORABI STROJA 19
SKLADIŠČENJE STROJA 19
PRVO OBDOBJE UPORABE 19

VZDRŽEVANJE **19**
TABELA REDNIH VZDRŽEVALNIH DEL 20
VZDRŽEVANJE GLAVNE KRTAČE 21
VZDRŽEVANJE STRANSKE KRTAČE 23
VZDRŽEVANJE PRAŠNEGA FILTRA (PANELNI FILTER) 25
VZDRŽEVANJE PRAŠNEGA FILTRA (FILTER ZAPRTEGA VEZALNEGA ŽEPA) 25
VZDRŽEVANJE LOPUTE 26
ČIŠČENJE VODNEGA FILTRA PRAŠNEGA KONTROLNEGA SISTEMA (NEOBVEZNO) 26
HIDRAVLIČNO OLJE 26
NAMESTITEV/ODSTRANITEV AKUMULATORJA 27
POLNJENJE AKUMULATORJA 28
PREGLED/ZAMENJAVA/PONASTAVITEV VAROVALKE 29

ISKANJE IN ODPRAVLJANJE NAPAK **30**

ZBIRANJE ODPADNIH DELOV **30**

UVOD

POMNI
Številke v oklepajih se nanašajo na sestavne dele iz poglavja Opis stroja.

NAMEN IN VSEBINA PRIROČNIKA

V priročniku so vse potrebne informacije za pravilno uporabo stroja na varen in avtonomen način. Vključuje informacije o tehničnih značilnostih, delovanju, skladiščenju stroja, vzdrževanju, nadomestnih delih in varnostnih pogojih.
Pred izvajanjem postopkov na stroju morajo delavci in usposobljeni tehniki pozorno prebrati ta priročnik. Če ste v dvomih glede vsebine navodil ali želite dodatna pojasnila, se obrnite na podjetje Nilfisk.

CILJ

Ta priročnik je namenjen delavcem in tehnikom, ki so kvalificirani za vzdrževanje stroja.
Delavci ne smejo izvajati nalog, ki so predvidene za usposobljene tehnike. Podjetje Nilfisk ne odgovarja za škodo, ki je posledica neupoštevanja te prepovedi.

KAKO PRIROČNIK HRANITI

PRIROČNIK za uporabo in vzdrževanje je treba hraniti v bližini stroja, v ustreznem ovoju, stran od tekočin in drugih snovi, ki ga lahko poškodujejo.

IZJAVA O SKLADNOSTI

Priložena izjava o skladnosti potrjuje, da stroj izpolnjuje zahteve veljavne zakonodaje.

POMNI
Dva izvoda originalne izjave ES o skladnosti sta priložena tehnični dokumentaciji.

IDENTIFIKACIJSKI PODATKI

Model stroja in serijska številka sta označena na ploščici (10), ki je na okvirju.
Leto izdelave stroja je izpisano na izjavi o skladnosti in označeno tudi s prvima dvema števkama serijske številke stroja.
To informacijo potrebujete pri naroeanju nadomestnih delov stroja. V tabelo spodaj vpišite podatke o stroju.

Model STROJA .....
Serijska številka STROJA .....

DRUGI REFERENČNI PRIROČNIKI

– Dodatni priročniki, ki so na voljo:
  - Seznam nadomestnih delov (priloženo stroju)
  - Priročnik za servisiranje (v servisnih centrih Nilfisk)

NADOMESTNI DELI IN VZDRŽEVANJE

Za vsa obratovalna dela, vzdrževanja in popravila so pristojni za to usposobljeni delavci oziroma pooblaščeni servisni centri Nilfisk.
Dovoljena je le uporaba originalnih nadomestnih delov in dodatkov.
Za servis in naročilo nadomestnih delov ter dodatkov pokličite Nilfisk in navedite model in serijsko številko stroja.

SPREMEMBE IN IZBOLJŠAVE

Podjetje Nilfisk neprestano izboljšuje svoje izdelke in si pridržuje pravico do sprememb in izboljšav brez predhodne objave in obveznosti, da te spremembe vpelje tudi za že prodane izdelke.
Vse spremembe in/ali montažo dodatne opreme odobri in opravi podjetje Nilfisk.

OBRATOVALNE ZMOŽNOSTI

Stroj za pometanje je oblikovan in izdelan za pometanje/čiščenje gladkih in trdnih talnih površin v gospodinjstvu ali industriji ter za pobiranje prahu in lahkih odpadkov; stroj lahko upravlja le strokovno usposobljen delavec, in sicer na varen način.

DOGOVORI

Naprej, nazaj, spredaj, zadaj, levo ali desno veljajo za položaj upravljavca, ki sedi na sedežu za voznika (32).

RAZPAKIRANJE/DOSTAVA

Potem ko stroj prejmete, natančno preglejte in se prepričajte, da embalaža in stroj nista poškodovana. Če opazite poškodbe, pustite stroj v embalaži in prosite dostavljavca, da pregleda pošiljko. Takoj pokličite dostavno službo in izpolnite obrazec za povračilo škode.

– Prepričajte se, da je stroj opremljen, kot sledi:
  - Priročnik za uporabo stroja za pometanje
  - Seznam nadomestnih delov stroja za pometanje
  - 1 (en) konektor akumulatorskega polnilnika
– Potem ko odstranite embalažo, odstranite tudi lesene bloke ob kolesih.
– Preverite zalogo hidravličnega olja.
– Sledite navodilom v poglavju »Kako pripraviti stroj pred uporabo«.
– Pred paleto spredaj postavite rampo.
– Preberite navodila pod »Upravljalne komande« in »Upravljanje stroja« v priročniku in zaženite stroj.

OPOZORILO!
Stroj za pometanje upravljajte izredno previdno.
Preden se lotite pometanja s strojem, se obvezno usposobite in natančno preberite navodila za uporabo. O vseh morebitnih dvomih in vprašanjih se posvetujte z nadzornikom ali lokalnim pooblaščenim prodajalcem Nilfisk.
Morebitne okvare stroja ne poskušajte popraviti sami, če vam tako ne naroči nadzornik. Vsa potrebna popravila opreme naročite na pooblaščenem servisu oz. pri pooblaščenem prodajalcu Nilfisk.
Dela na stroju izvajajte zelo previdno. Snemite nakit, oblecite tesno oprijeta oblačila, spnite lase - nevarnost ujetja med premikajoče dele.
Pred vsemi deli na stroju prestavite ključ za vžig (57) na »O« in ga vzemite ven, vključite ročno zavoro in odklopite akumulator.
Delajte po zdravi pameti, varno in upoštevajte navodila z rumenih ploščic na stroju.
Po pobočjih s strojem vozite počasi. Hitrost stroja med vožnjo po pobočju na dol upravljajte z zavorno stopalko (35).
Na pobočjih s strojem ne obračajte; vozite naravnost gor ali dol.
Maks. nazivni nagib med transportom z akumulatorskimi modelom je 15 %.

VARNOST

Naslednji simboli označujejo potencialno nevarne situacije. Upoštevajte navodila in ustrezno ukrepajte, tako da zaščitite ljudi in lastnino.
Za zaščito pred nesrečami je ključni dejavnik sodelovanje upravljavca. Preventivni programi so učinkoviti le, če je oseba, ki je odgovorna za stroj, pripravljena sodelovati. Večina nesreč, ki se lahko zgodi med delom ali premikanjem, je posledica neupoštevanja osnovnih pravil za pravilno in varno delo. Previden in preudaren upravljavec stroja je najboljše zagotovilo, da ne bo prihajalo do nesreč in obenem predstavlja osnovo za uspešno izvršitev programa za preprečevanje nesreč.

SIMBOLI

NEVARNOST!
Označuje nevarno situacijo in tveganje usodnih poškodb za delavca.

OPOZORILO!
Označuje potencialno nevarnost telesnih poškodb ali poškodb predmetov.

POZOR!
Opozarja na previdnost oziroma na pomembne in koristne funkcije. Posebej skrbno upoštevajte poglavja, ki so označena s tem simbolom.

POMNI
Označuje opombo v zvezi s pomembnimi in uporabnimi funkcijami.

POSVETOVANJE
Pred izvajanjem del je treba obvezno prebrati Priročnik za uporabnika.

SPLOŠNA NAVODILA

Spodaj so predstavljena specifična opozorila in navodila, ki označujejo potencialne nevarnosti za ljudi in stroj.

NEVARNOST!
- ***Preden se lotite vzdrževanja, popravil, čiščenja ali zamenjave delov, odklopite akumulatorski konektor, vzemite ven ključ za vžig in vklopite ročno zavoro.***
- ***Stroj lahko uporabljajo le ustrezno usposobljeni delavci.***
- ***Ostro zavijati je dovoljeno le z najmanjšo možno hitrostjo. Ne: obračati na hitro in sunkovito na pobočju; obračati, ko je vsipnik dvignjen.***
- ***Ne dvigati vsipnika, ko delate s strojem na pobočju. Stroj ni stabilen na pobočju in ko je vsipnik poln.***
- ***Za delo v bližini električnih komponent odstranite ves nakit.***
- ***Akumulator ne izpostavljate v bližino iskrenja, odprtega ognja in vnetljivega materiala. Med normalnim obratovanjem se sproščajo eksplozivni plini.***
- ***Ne delajte pod dvignjenim strojem, če ta ni varno podprt z varnostnimi stojali.***
- ***Preden se lotite dela pod odprtimi vratci, le-ta zavarujte, tako da se ne morejo zapreti.***
- ***Stroja ne upravljajte v bližini strupenih, nevarnih, vnetljivih in/ali eksplozivnih praškov, tekočin ali hlapov: Ta stroj ni primeren za pobiranje nevarnega prahu.***
- ***Če je stroj opremljen s svinčenimi akumulatorji (WET), se pri polnjenju akumulatorjev sprošča zelo eksploziven vodikov plin. Med polnjenjem akumulatorja mora biti pokrov odprt, prostor dobro prezračevan, stran od odprtega ognja.***
- ***Če sta na stroj nameščena svinčena akumulatorja (WET), stroja ni dovoljeno nagniti za več kot 30° z vodoravnega položaja, tako da preprečite iztekanje zelo korozivne tekočine iz akumulatorja. Preden med vzdrževanjem stroj nagnete, odstranite akumulatorje.***

OPOZORILO!

- ***Pred začetkom vzdrževanja/popravil natančno preberite vsa navodila.***
- ***Pred delom v bližini hidravličnega sistema si obvezno nadenite zaščitna oblačila in zaščitna očala.***
- ***Ustrezno ukrepajte in preprečite, da bi se lasje, nakit ali ohlapna oblačila ujela med premikajoče dele stroja.***
- ***Če je stroj opremljen s svinčenim akumulatorjem (WET), ni dovoljeno kaditi med polnjenjem akumulatorja.***
- ***Preprečite nepooblaščeno uporabo stroja - vzemite ven ključ za vžig.***
- ***Stroja ne pustite brez nadzora, če niste prepričani, da se stroj ne more začeti premikati sam od sebe.***
- ***Stroja ni dovoljeno uporabljati na naklonih, ki so večji od dovoljene vrednosti.***
- ***Uporabljajte le krtače, ki so dobavljene skupaj s strojem, ali krtače, kot so določene v priročniku za uporabnika. Uporaba drugih krtač in blazinic lahko ogrozi varnost.***
- ***Preden zaženete stroj, obvezno zaprite vsa vrata in/ali pokrove.***
- ***Stroj je dovoljeno zagnati, če je zagotovljena ustrezna osvetlitev.***
- ***Za uporabo stroja v okolju, kjer se zadržujejo več ljudi, je treba namestiti rotirajočo svetilko in brenčalo za vzvratno prestavo (neobvezno).***
- ***Stroja ne eistite z neposrednim vodnim curkom ali s curkom pod pritiskom in ne s korozivnimi tekoeinami.***
- ***Te vrste stroja ni dovoljeno čistiti s stisnjenim zrakom; s stisnjenim zrakom lahko čistite filtre (glejte predmetno poglavje).***
- ***Med uporabo stroja pazite, da ne poškodujete ljudi in predvsem otrok.***
- ***Posod s tekočino ni dovoljeno nasloniti na stroj; uporabite ustrezno držalo za pločevinke.***
- ***Stroj skladiščite pri temperaturi med 0 °C do +40 °C.***
- ***Stroj uporabljajte pri temperaturi med 0 °C do +40 °C.***
- ***Obmoeje vlažnosti naj bo med 30% in 95%.***
- ***Stroj zaščitite pred sončnimi žarki, dežjem in neugodnimi vremenskimi razmerami - med obratovanjem in v mirovanju. Stroj shranjujte v zaprtem prostoru, na suhem. Ta stroj je dovoljeno uporabljati v suhih okoljih; stroja ni dovoljeno uporabljati oz. skladiščiti na prostem, kjer je vlaga.***
- ***Stroja ne uporabljajte za prevozno sredstvo ali za vleko/potiskanje.***
- ***Ko stroj deluje na mestu, zaustavite krtače, ker lahko poškodujejo tla.***
- ***Požar gasite z gasilnim aparatom na prah, ne na vodo.***
- ***Ne zaletavajte se v police ali odre, še posebej ne v situacijah, ko obstaja nevarnost padanja predmetov.***
- ***Delovno hitrost prilagodite glede na pogoje tal.***
- ***Med vožnjo po pobočju na dol ne zaustavljajte na hitro. Na zavijajte ostro. Vozite počasi.***
- ***Stroja ne smete uporabljati na cestah in ulicah.***
- ***Ne spreminjajte varnostnih ščitnikov na stroju.***
- ***Strogo upoštevajte in izvajajte postopke rednega vzdrževanja.***
- ***Ne odstranjujte ali spreminjajte plošč, ki so pritrjene na stroj.***
- ***V primeru nepravilnega delovanja se prepričajte, da ni posledica pomanjkljivega vzdrževanja. V nasprotnem primeru zaprosite za pomoč serviserja iz pooblaščenega servisnega centra.***
- ***Ko je treba zamenjati posamezne dele, naročite ORIGINALNE nadomestne dele pri zastopniku ali pooblaščenemu prodajalcu.***
- ***Če želite, da bo stroj deloval pravilno in varno, poskrbite za redno izvajanje načrtovanih vzdrževalnih del, ki so opisana v enem od poglavij tega priročnika in jih opravijo pooblaščeni delavci ali pooblaščeni servisni center.***
- ***Stroj je treba ustrezno zavreči, ker vključuje strupene in škodljive snovi (akumulatorji, olja, plastika itn.); zavreči ga je treba v skladu s standardi, ki določajo odlaganje na posebnih zbirnih mestih (glejte poglavje »Odlaganje odpadnih delov«).***

VARNOSTNA PODPORA ZA VSIPNIK

OPOZORILO!
Pred vzdrževalnimi deli pod ali v bližini dvignjenega vsipnika z vzvodom (54) dvignite vsipnik do konca giba, povlecite ročico (39) nazaj, tako da vklopite podporo za vsipnik (5) na mesto. Podpora zadrži vsipnik v dvignjenem položaju in omogoči varno delo pod vsipnikom. V nobenem primeru se ni dovoljeno zanašati na hidravlične sestavne dele stroja; ti deli ne zagotovijo varne podpore.

DVIGANJE STROJA

OPOZORILO!
V nobenem primeru ni dovoljeno delati pod strojem, če niste prej namestili varnostnih stojal oz. blokov - podpora stroju.

Stroj dvigajte na za to določenih mestih (ne dvigajte na vsipniku) - glejte »Mesta dviganja« (8).

PREVOZ STROJA

OPOZORILO!
Pred prevozom na odprtem tovornem vozilu ali prikolici se prepričajte, da:
- ***Vsa vratca so varno zaprta.***
- ***Stroj je dobro vpet in pritrjen.***
- ***Vklopljena je ročna zavora.***

POTISKANJE/VLEKA STROJA

Hidravlična črpalka stroja (44) je opremljena z odklopnim vijakom. Sistem prepreči poškodbe hidravličnega sistema, in sicer med vleko/potiskanjem stroja krajšo pod brez uporabe motorja.
Za dostop do deblokirnega vijaka odprite pokrov predelka za akumulator (1), in sicer z deblokirnim gumbom (25) in poiščite hidravlično črpalko (44) na prednjem delu motorja (27).
Zavrtite vtični vijak (A, slika 1) pol obrata v nasprotni smeri urnega kazalca, tako da odklopite hidrostatično blokado med motorjem in črpalko.

POZOR!
Nevarnost poškodb hidravlične črpalke, če stroj vlečete, ne da bi prej vijak prestavili iz normalnega obratovalnega položaja (blokirano).

POMNI
Če vijak pustite levo v odklopnem položaju, hidravlična črpalka ne poganja stroja.

POMNI
Stroj vlecite ali potiskajte s hitrostjo, običajno za hojo (3-4,5 km/h), in le na kratke razdalje.
Na stroju, ki ga je treba prestaviti daleč stran, je treba dvigniti pogonska kolesa s tal in stroj namestiti na ustrezno transportno vozilo.

Potem ko stroj povlečete/potisnete na želeno mesto, zavrtite odklopni vijak pol obrata v smeri urnega kazalca, tako da ponastavite hidravlične funkcije.

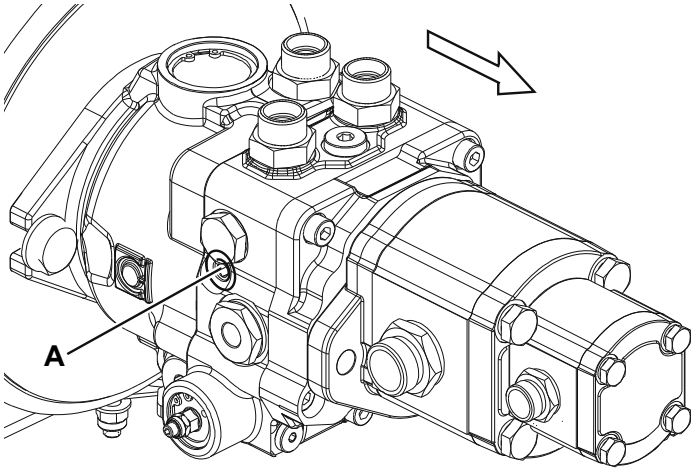

P100320

Slika 1

OPIS STROJA

NOMENKLATURA STROJA

1. Pokrov predelka za akumulator
2. Plošča za dostop do glavne krtače levo
3. Akumulator na levi
4. Pokrov levo
   Rezervoar za prašni kontrolni sistem (neobvezno)
5. Varnostna podpora za vsipnik
6. Zapah pokrova vsipnika
7. Delovna luč (neobvezno)
8. Mesta za dvigalko (mesta zadaj so pod levo akumulatorsko škatlo)
9. Stranska krtača desno
10. Serijska številka/tehnični podatki/izjava o skladnosti
11. Sestav stresalnika prašnega filtra
12. Prašni filter v vsipniku
    Panelni filter (standardno)
    Filter zaprtega vezalnega žepa (neobvezno)
13. Montažni gumbi za sestav filtrskega stresalnika
14. Filter za hidravlično olje
15. Krtača levo (na SR 1601 MAXI)
16. Pokrov vsipnika
17. Podporni drog za pokrov vsipnika
18. Plošča za dostop do glavne krtače desno
19. Rezervoar hidravličnega olja
20. Čep rezervoarja za hidravlično olje
21. Komanda za hitri odklop akumulatorskega konektorja
    Ta konektor deluje tudi kot gumb za IZKLOP V SILI, in sicer za takojšni izklop vseh strojnih funkcij
22. Akumulator desno
23. Pokrov škatle za varovalke (glejte poglavje »Pregled varovalk/Zamenjava/Ponastavitev«)
24. Ventilator hladilnika za olje hidravličnega sistema
25. Gumb za odklop pokrova predelka za akumulator
26. Mesta za vpetje stroja (3)
27. Motor glavne hidravlične črpalke
28. Šobe prašnega zaščitnega sistema (neobvezno)
29. Čep posode za vodo prašnega kontrolnega sistema (neobvezno)
30. Vodni filter (neobvezno)
31. Hladilnik za olje hidravličnega sistema

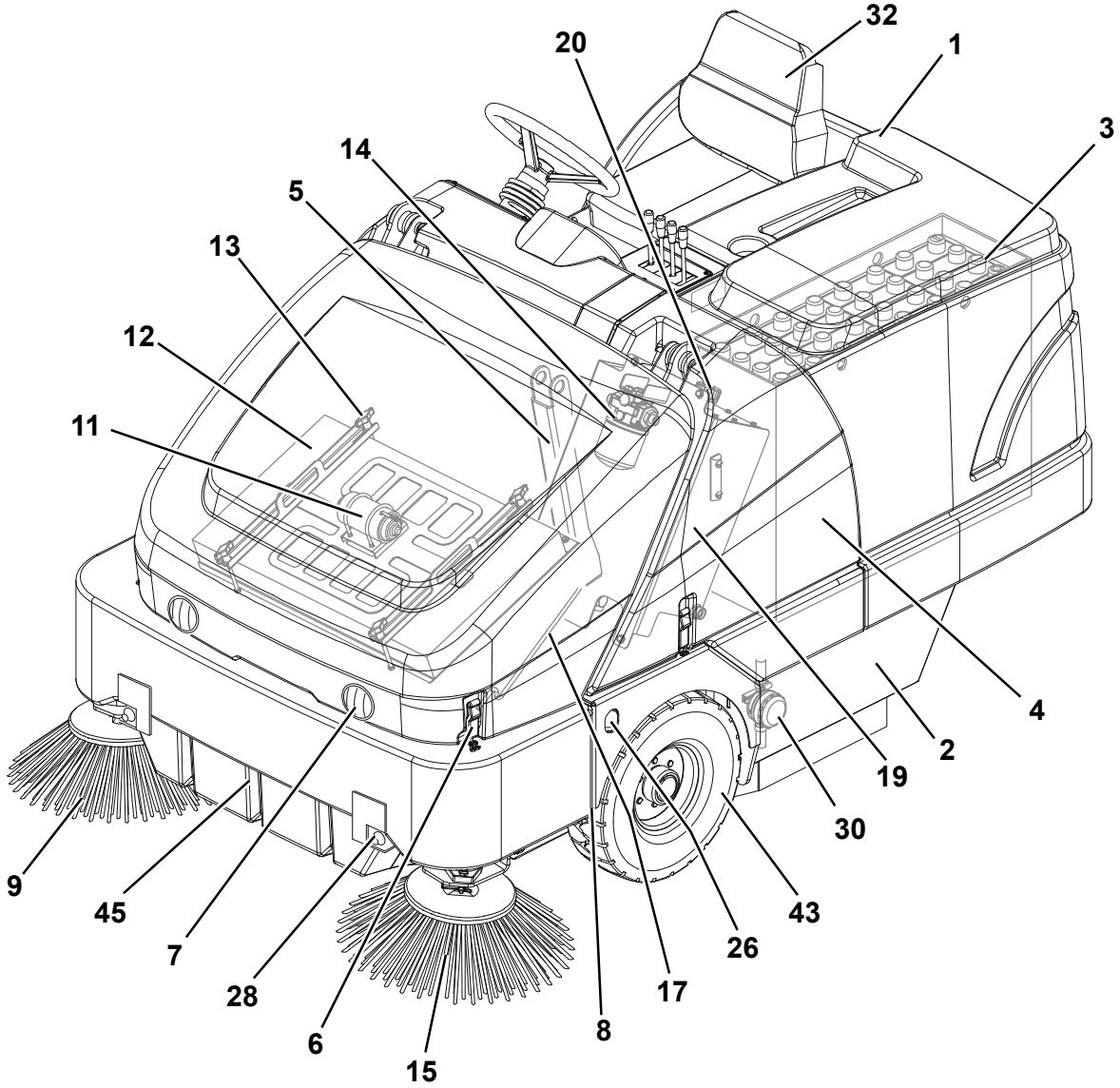

P100334

NOMENKLATURA STROJA (se nadaljuje)

32. Voznikov sedež
33. Komandna plošča (glejte odstavek v nadaljevanju)
34. Krmilo
35. Zavorna stopalka
36. Stopalka ročne zavore
    (Ročno zavoro vklopite/odklopite tako, da hkrati pritisnete tudi stopalko za zavoro)
37. Stopalka za gibanje naprej/nazaj
38. Plošča za varovalke (glejte poglavje »Pregled varovalk/ Zamenjava/Ponastavitev«)
39. Ročka varnostne podpore za vsipnik
    - Potegnite nazaj, če želite blokirati podporo
    - Potisnite naprej, če želite odklopiti podporo
40. Konektor akumulatorja
41. Vzvod za nastavitev sedeža za voznika
42. Pogonsko in krmilno kolo zadaj
43. Kolesi spredaj
44. Glavna hidravlična črpalka
45. Vsipnik
46. Diagram baterijske povezave
47. Akumulatorske kape (le za akumulatorje WET)
48. Gasilni aparat (neobvezno)

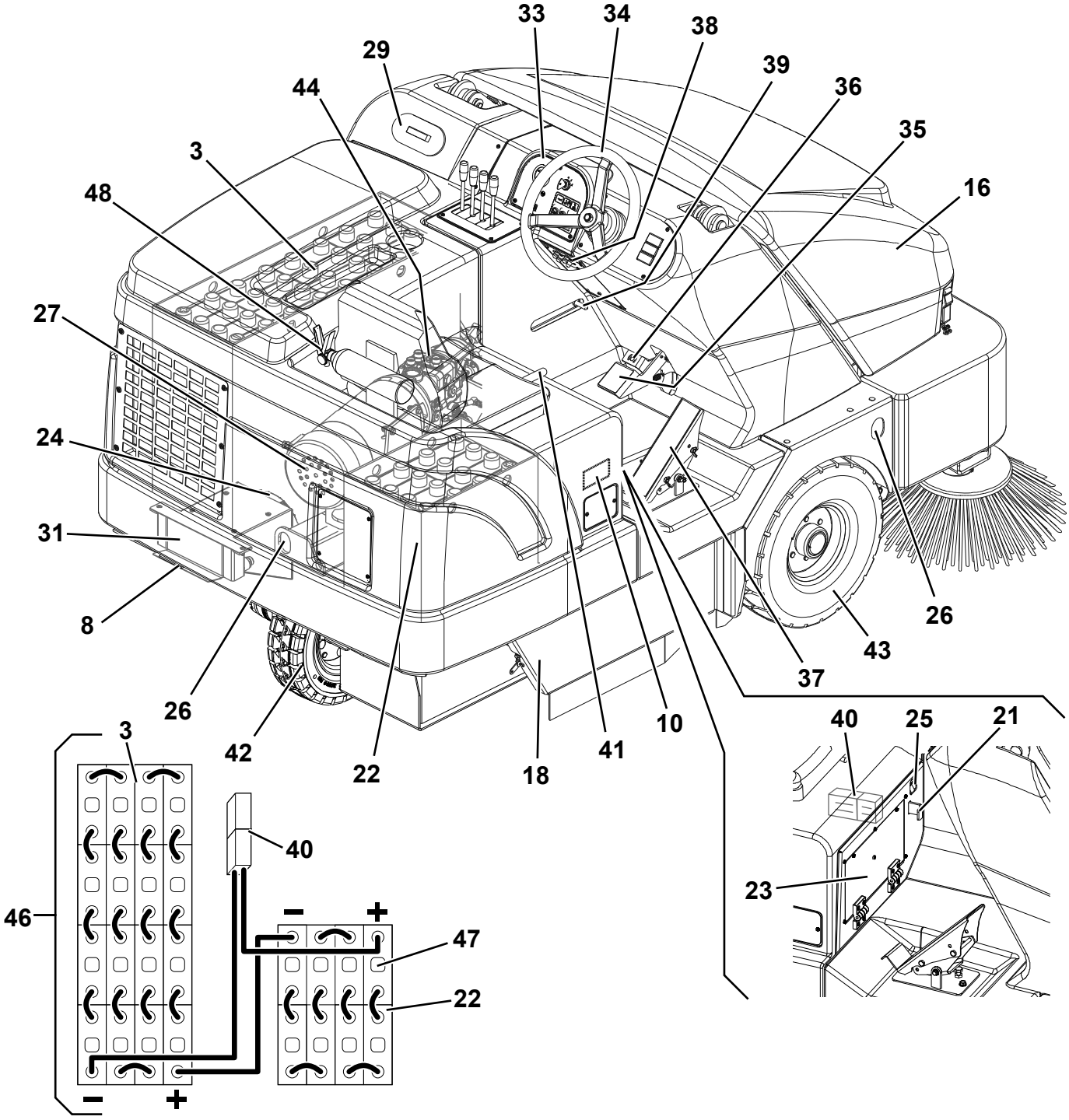

P100335

KOMANDE ZA UPRAVLJANJE

51. Signalna lučka polnega akumulatorja
    - Če zasvetijo rumeni signalni indikatorji LED, so akumulatorji polni. Preostala avtonomija stroja je odvisna od kapacitete akumulatorja in delovnih pogojev.
    - Če zasveti rdeči signalni indikator LED, so akumulatorji prazni. Avtonomije ni več, akumulatorje je treba napolniti (glejte predmetno poglavje).
52. Vzvod za stransko krtačo
    - Spuščena stranska krtača (naprej)
    - Dvignjena stranska krtača (nazaj)
53. Vzvod za glavno krtačo
    - Spuščena glavna krtača (naprej)
    - Dvignjena glavna krtača (nazaj)
54. Vzvod za vsipnik
    - Spuščen vsipnik (naprej)
    - Dvignjen vsipnik (nazaj)
55. Vzvod za vratca za izmet iz vsipnika
    - Odprta vratca za izmet (naprej)
    - Zaprta vratca za izmet (nazaj)
56. Urni števec
57. Ključ za vžig:
    - Ko preklopite stikalo na »O«, se izključi električni sistem in blokirajo vse strojne funkcije.
    - Ko ključ prestavite na »I«, se vključijo strojne funkcije.
    - Ko preklopite na »II«, se zažene glavni motor. Tako ko se zažene glavni motor, spustite ključ, ki se ponastavi na »I«.
58. Stikalo za hupo
59. Stikalo za sesalni ventilator/stresalnik filtra
    - Vklop filtrskega stresalnika (spodaj)
    - Vklop sesalnega ventilatorja in prašnega kontrolnega sistema (zgoraj)
60. Stikalo za prašni kontrolni sistem (neobvezno)
61. Stikalo za delovno luč (neobvezno)
62. Vzvod za nastavitev krmila (neobvezno, na SR 1601 MAXI)
63. Svetlobni indikator za previsoko temperaturo
64. Signalni svetlobni indikator za zamašen vsipnik

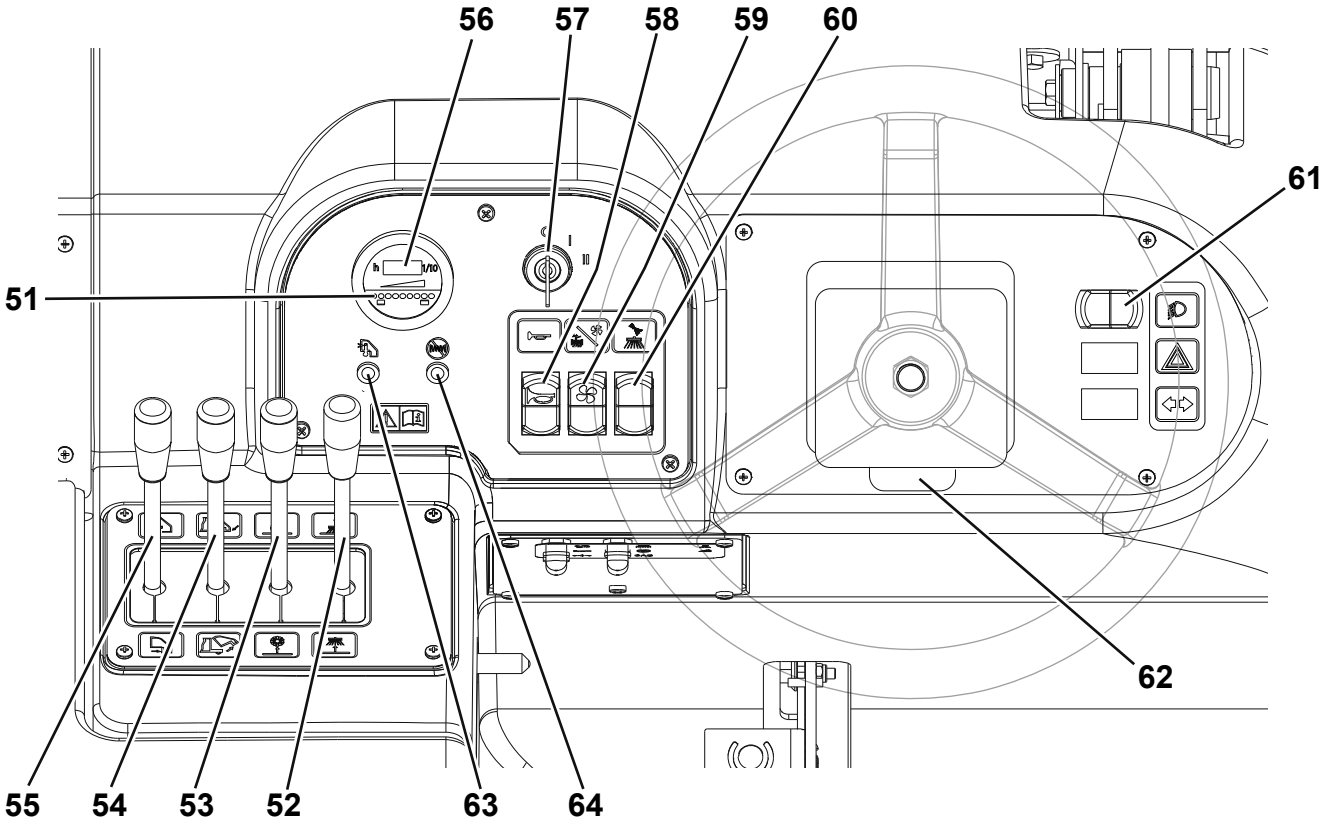

P100336

DODATNA OPREMA/MOŽNOSTI

Poleg standardnih sestavnih delov je stroj lahko opremljen tudi z naslednjo dodatno opremo/možnostmi glede na njegovo specifično uporabo:

- Svinčeni akumulator (WET)
- Naslonili za roke na sedežu za voznika
- Mehka kabina
- Akumulatorski polnilec
- Brenčalo vzvratne prestave
- Varnostni pasovi
- Gasilni aparat
- Poliestrski filter zaprtega vezalnega žepa
- Za vodo neprepustni prašni filter iz poliestra
- Prašni kontrolni sistem (na SR 1601 MAXI)
- Delovna luč
- Delovne svetilke
- Sprednje luči
- Odbijač zadaj
- Zaščita za vsipnik
- Varovalo za transko krtačo
- Baldahin za zaščito nad glavo
- Vzvratna ogledala
- Kolesa, ki ne puščajo sledi
- Sedež za voznika z vzmetenjem
- Tipalo zamašenosti filtra
- Krtača levo (na SR 1601 MAXI)
- Glavna in stranski krtači z bolj trdimi ali mehkejšimi ščetinami
- Blazina proti zdrsom
- Zaščita nad glavo
- Nagibno krmilo (na SR 1601 MAXI)
- Zaščita za vsipnik spodaj
- Sedež plošča za voznika

Za nadaljnje informacije v zvezi s priključki zgoraj se obrnite na pooblaščenega prodajalca.

TEHNIČNI PODATKI

Velikosti in teže	**SR 1601 B**
Širina čiščenja z glavno krtačo	900 mm (35,5 in)
Širina čiščenja z eno transko krtačo	1.250 mm (49,25 in)
Širina čiščenja z dvema stranskima krtačama (na SR 1601 MAXI)	1.600 mm (63 in)
Dolžina stroja	2.220 mm (87,5 in)
Širina stroja (pesta krtače)	1.320 mm (52 in)
Maks. višina stroja	1.460 mm (57,5 in)
Maks. višina stroja z zaščito nad glavo (neobvezno)	2.000 mm (79 in)
Najmanjši odmik od tal (brez loput)	110 mm (4,25 in)
Maks. višina dviga vsipnika	1.590 mm (62,5 in)
Velikost glavne krtače (premer x dolžina)	310 x 900 mm (12,2 x 35,5 in)
Premer stranske krtače	550 mm (21,5 in)
Maks. zmogljivost	365 kg (800 lb)
Lastna teža prednje osi	640 kg (1.411 lb)
Lastna teža gredi zadaj	580 kg (1.279 lb)
Lastna teža stroja (brez upravljavca)	1.220 kg (2.690 lb)
Bruto teža vozila (GVW)	1.790 kg (3.946 lb)
Teža stroja za odpremo	Brez akumulatorja: 685 kg (1.510 lb) Z akumulatorjem: 1.275 kg (2.811 lb)

Specifikacije za polnjenje in električni podatki	**SR 1601 B**
Prostornina rezervoarja olja hidravličnega sistema	25 litrov (26,5 qt)
Akumulator s kislinskim elektrolitom (WET) (2 škatli) (neobvezno)	48 V, 375 Ah@5h
Akumulatorski polnilec (izbirno)	48 V, 50 A, elektronsko, visoka frekvenca
Največja velikost predelka za akumulator (dolžina x širina x višina)	Desno: 490 x 285 x 630 mm (19,3 x 11,2 x 24,8 in) Levo: 840 x 295 x 630 mm (33 x 11,6 x 24,8 in)

Podatki o delovanju	SR 1601 B
Največja hitrost vožnje naprej (le za prenos)	8 km/h (5 mph)
Maks. vzpon med delom	15% (8.5°)
Sposobnost vzpenjanja	20% (11°)
Najmanjši radij zavijanja	1.530 mm (60,2 in)
Nivo zvočnega tlaka v višini delovne postaje (ISO 11201, ISO 4871, EN 60335-2-72) (LpA)	69,5 ± 3 dB(A)
Strojna izhodna zvočna moč (ISO 3744, ISO 4871, EN 60335-2-72) (LwA)	78 dB(A)
Vibracija na roke upravljavca (ISO 5349-1, EN 60335-2-72)	<2.5 m/s^2
Vibracija na telo upravljavca (ISO 2631-1, EN 60335-2-72)	<0,5 m/s^2
Prostornina vsipnika	Teoretično: 315 litrov (11,25 cu ft) Resnično: 226 litrov (8,00 cu ft)
Maks. dvižna zmožnost vsipnika	363 kg (800 lb)
Prašni kontrolni sistem (neobvezno, na SR 1601 MAXI)	45 litrov (11,9 USgal)

NAČRT OŽIČENJA

Ključ

BAT	Akumulatorja 48 V
BE1	Vrtljiva svetilka (če je del opreme)
BZ1	Brenčalo za vzvratno prestavo (če je del opreme)
C1	Konektor akumulatorja
D1	Dioda
ES0	Elektromagnetno stikalo za glavno hidravlično črpalko
ES1	Rele za sesalni sistem
ES2	Rele stresalnika filtra
ES3	Zagonski rele
F0	Varovalka za glavno hidravlično črpalko (250 A)
F1	Varovalka za sesalni sistem (10 A)
F2	Varovalka za stresalnik filtra (5 A)
F3	Varovalka za vodno črpalko (2 A) (če je del opreme)
F4	Varovalka za ključ za vžig (16 A)
F5	Varovalka za motorni priključek (10 A)
F6	Tokovno prekinjalo za delovno svetilko (10 A) (če je del opreme)
F8	Ponastavljiva varovalka ventilatorja v kabini (če je del opreme)
F9	Varovalka ventilatorja (3 A)
F10	Glavna varovalka za priključek (30 A)
HN	Hupa
K1	Stikalo za vžig
L1/2	Delovne svetilke (če so del opreme)
M1	Motor sesalnega sistema
M2	Motor stresalnika filtra
M3	Motor za vodno črpalko (če je del opreme)
M4	Ventilator v kabini (če je del opreme)
M5	Ventilator za hlajenje olja hidravličnega sistema
M6	Hladilni ventilator MP
MP	Motor glavne hidravlične črpalke
R1	Upor 1 za T1, T2, BZ1
R2	Upor 2 za T1, T2, BZ1
R3	Upor za ES1
R4	Upor za ES2
R5	Upor za ES3
R6	Upor za WL1 (če je del opreme)
R7	Upor za WL2 (če je del opreme)
R8	Upor za SW1
R10	Upor za SW6
R11	Upor za M3 (če je del opreme)
STR	Merilnik
SE1	Tipalo za zamašen filter vsipnika (če je del opreme)
SE2	Tipalo za temperaturo vsipnika (če je del opreme)
SW1	Stikalo za sesalni sistem/stresalnik filtra
SW2	Stikalo za hupo
SW3	Mikrostikalo za sedež za voznika
SW4	Bližina za vzvratno prestavo (če je del opreme)
SW5	Stikalo za ventilator (če je del opreme)
SW6	Stikalo za vodno črpalko (če je del opreme)
SW7	Stikalo za delovno svetilko (če je del opreme)
T1	Stražni mehanizem za filtrski stresalnik
T2	Stražni mehanizem za filtrski stresalnik 2
T3	Stražni mehanizem za mikrostikalo za sedež za voznika
WL1	Delovna svetilka za zamašen zračni filter (če je del opreme)
WL2	Delovna svetilka za temperaturo vsipnika (če je del opreme)

Barvna koda

BK	Črna
BU	Svetlo modra
BN	Rjava
GN	Zelena
GY	Siva
OG	Oranžna
PK	Roza
RD	Rdeča
VT	Vijolična
WH	Bela
YE	Rumena

NAČRT OŽIČENJA (Nadaljevanje)

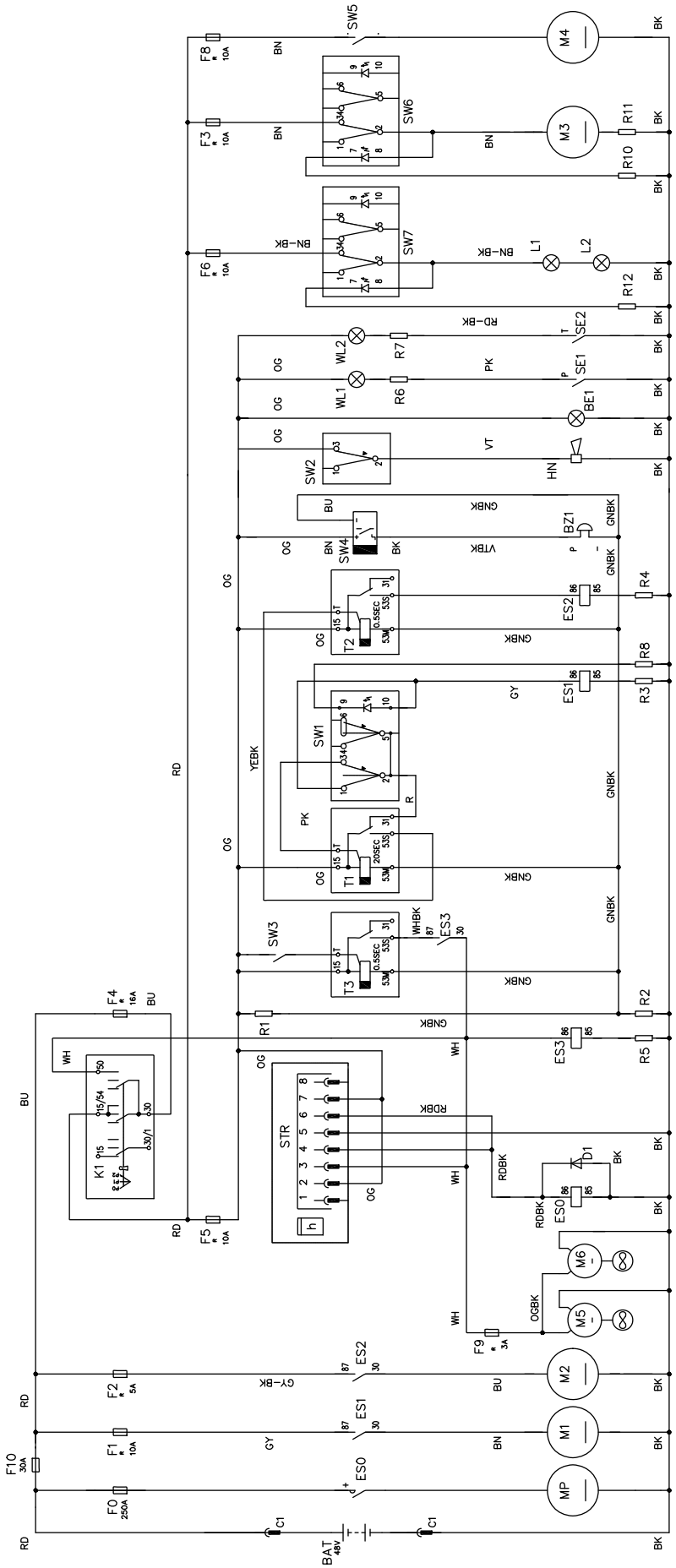

P100337

HIDRAVLIČNI NAČRT

Ključ

1. Rezervoar za olje
2. Oljni filter
3. Črpalka pogonskega sistema
4. Dodatna črpalka
5. Motor pogonskega sistema
6. Pogonsko krmiljenje
7. Krmilni cilinder
8. Hladilnik
9. 3-vzvodni razdelilnik
10. Cilinder vsipnika
11. Loputni cilinder
12. Motor glavne krtače
13. Cilinder glavne krtače
14. 1-vzvodni razdelilnik
15. Motor stranske krtače desno
16. Cilinder stranske krtače desno
17. Kontrolni ventil
18. Enopotni ventil
19. Dvojni kontrolni ventil
20. Razdelilni blok
21. Motor leve krtače (če je del opreme)
22. Cilinder leve krtače (če je del opreme)

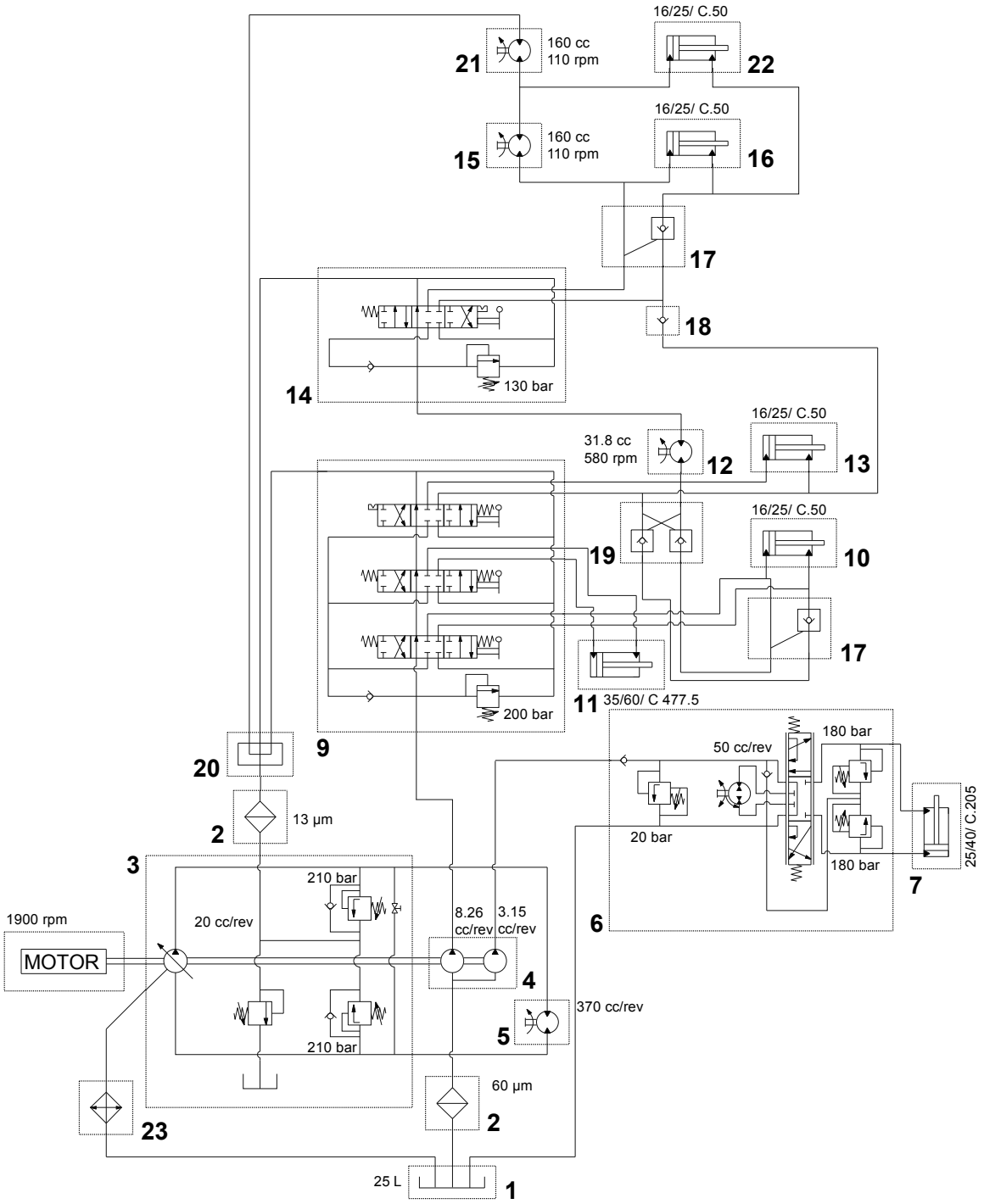

P100328

PRIPRAVA STROJA ZA UPORABO

OPOZORILO!
Na določenih mestih stroja so lepilne ploščice, ki označujejo:
- ***NEVARNOST***
- ***OPOZORILO***
- ***POZOR***
- ***POSVETOVANJE***

Med prebiranjem priročnika mora uporabnik posebej skrbno upoštevati simbole, ki so označeni na ploščicah.
Teh ploščic ni dovoljeno prekriti in jih je treba takoj zamenjati, ko se poškodujejo.

PREVERJANJE AKUMULATORJA/MONTAŽA NA NOVI STROJ

OPOZORILO!
Če so akumulatorji nepravilno nameščeni ali povezani, se lahko električne komponente stroja resno poškodujejo. Akumulatorje lahko instalirajo le ustrezno usposobljeni delavci.
Pred namestitvijo preverite akumulatorje, če niso poškodovani.
Izključite akumulatorski priključek in vtikač akumulatorskega polnilca.
Z akumulatorji delajte skrbno.
Namestite zaščitna pokrova, ki ste ju dobili s strojem, na oba pola akumulatorja.

Stroj deluje na akumulatorja 48 V, serijsko povezana.
Dobavljive konfiguracije stroja:
a) nameščen akumulator, pripravljen za uporabo (neobvezno)
b) Akumulatorji so nameščeni na stroj, vendar brez elektrolita
c) Brez akumulatorjev

Ustrezno konfiguraciji stroja ukrepajte, kot sledi.

a) nameščen akumulator, pripravljen za uporabo (neobvezno)
1. Odprite pokrov predelka za akumulator (1), in sicer z deblokirnim gumbom (25).
2. Prepričajte se, da so akumulatorji s konektorjem (40) priključeni na stroj.
3. Zaprite pokrov.
4. Vstavite ključ za vžig (57) in ga obrnite na »I«; ne pritiskajte na stopalko (37).
   Če vsi indikatorji LED (51) zasvetijo, sta akumulatorja polna.
   Če zasvetijo rumeni indikatorji LED ali če zasveti rdeči indikator LED, je treba napolniti akumulator (za postopek glejte poglavje Vzdrževanje).

b) Akumulatorji so nameščeni na stroj, vendar brez elektrolita
1. Odprite pokrov predelka za akumulator (1), in sicer z deblokirnim gumbom (25).
2. Odstranite kape (47) z akumulatorja (3 in 22).

OPOZORILO!
Pri uporabi žveplene kisline bodite previdni, ker je zalo korozivna. Če pride v stik s kožo ali očmi, dobro sperite z vodo in poiščite zdravniško pomoč.
Akumulator morate polniti v dobro zračenem prostoru. Nosite zaščitne rokavice.

3. Napolnite akumulatorske celice z žvepleno kislino za akumulatorje (gostota od 1,27 do 1,29 kg pri 25 Í) po navodilih, kot opisano v Priročniku za uporabo akumulatorja.
4. Pravilna količina žveplove kisline je označena v priročniku za uporabo akumulatorja.
5. Pustite akumulatorje počivati in dolijte žvepleno kislino po navodilih, kot opisano v Priročniku za uporabo akumulatorja.
6. Napolnite akumulatorje (za postopek glejte poglavje Vzdrževanje).

c) Brez akumulatorjev
1. Nabavite ustrezne akumulatorje (glejte odstavek Tehnični podatki).
   O izbiri in instalaciji akumulatorja se posvetujte s kvalificiranimi prodajalci akumulatorjev.
2. Napolnite akumulatorje (za postopek glejte poglavje Vzdrževanje).

SEZNAM PREGLEDOV PRED ZAČETKOM DELA

Pred vsako uporabo:
- Preglejte stroj, če je morda poškodovan ali če tesni.
- Preverite nivo olja v hidravličnem sistemu (19) (glejte zadevno poglavje).
- Vstavite ključ in prestavite stikalo za vžig (57) na »I« ter se preverite signalne svetlobne indikatorje za akumulator (51):
  - Če vsi indikatorji LED (51) zasvetijo, sta akumulatorja polna.
  - Če zasvetijo rumeni indikatorji LED ali če zasveti rdeči indikator LED, je treba napolniti akumulator (za postopek glejte poglavje Vzdrževanje).

Na sedežu za voznika:
- Naučite se uporabljati komande in spoznajte njihove funkcije.
- Nastavite sedež, in sicer z vzvodom (40), tako da boste neovirano dosegli vse komande.
- Vstavite ključ za vžig (57) in ga preklopite na »I«:
  - Preskusite hupo (58), urni števec (56) in prednje svetilke (61, neobvezno), če pravilno delujejo.
  - Preklopite ključ za vžig (57) na »O«.
- Preizkusite ročno zavoro (35 in 36). Zavora se ne sme premikati (vključena ročna zavora) na mestu in se ne sme odklopiti brez napora (o vseh okvarah takoj obvestite serviserja).

Načrtujte čiščenje vnaprej:
- Organizirajte dolgotrajna obratovanja z min. številom zaustavitev ali zagonov.
- Pot krtač nastavite tako, da se nekoliko prekriva - popolno pokritje.
- Po možnosti ne zavijajte na ostro, ne udarjajte ob droge in preprečite praskajte ob strani stroja.

GLAVNA KRTAČA

Za ta stroj lahko izbirate med nekaj različnimi vrstami glavne krtače. O krtači, ki najbolj ustreza izbrani površini in smetem, ki jih boste pometali, se posvetujte s pooblaščenim prodajalcem Nilfisk.

POMNI
Za montažo glavne krtače glejte poglavje »Vzdrževanje glavne krtače«.

UPRAVLJANJE STROJA

SR 1601 je avtomatski stroj za pometanje tal s sedežem za upravljavca. Komande so oblikovane v smislu prijaznih za uporabnika. Za pometanje v enkratnem prehodu lahko upravljavec enostavno spusti glavno krtačo.

PRED ZAGONOM STROJA

1. Naučite se uporabljati komande in spoznajte njihove funkcije.
2. Načrtujte pot čiščenja. Organizirajte dolge prehode naravnost s čim manj obratov.
3. Preskusite zavorno stopalko (35). Stopalka mora biti trdna.

OPOZORILO!
Če je stopalka »mlahava« ali se ne upre pod pritiskom, stroja ne vozite.
O vseh morebitnih okvarah takoj obvestite serviserje.

ZAGON IN ZAUSTAVITEV STROJA

Zagon stroja

POMNI
Sedež (32) je opremljen z zaščitnim tipalom, ki zazna, da je voznik nameščen na sedež; stroj se zažene le, ko je voznik nameščen na sedež.

1. Usedite se na sedež za voznika (32), vstavite ključ za vžig (57) in obrnite stikalo na »I« - ne pritiskajte na stopalko za pogon (37), nato počakajte (nekaj sekund), tako da zasveti signalni svetlobni indikator za akumulator (51).
   Če zasveti rdeči svetlobni indikator LED (51), preklopite stikalo za vžig na »O«, ključ vzemite ven in napolnite akumulator (za postopek glejte poglavje Vzdrževanje).
2. Obrnite ključ za vžig (57) v smeri urnega kazalca na »II« in ga spustite, potem ko se zažene glavni motor.
3. Odklopite ročno zavoro.
4. Pritisnite na prednji del pogonske stopalke (37) in pustite stroj voziti 2 ali 3 minute z majhno hitrostjo, tako da se segreje hidravlični sistem.
5. Pritisnite na prednji del pogonske stopalke (37), tako da zapeljete naprej, in na zadnji deli, da zapeljete nazaj.
   Pogonska hitrost se lahko nastavi od vrednosti nič do največje dovoljene hitrosti, in sicer z večanjem pritiska na stopalko.

OPOZORILO!
Med krmiljenjem ne zavijajte na hitro, vozite previdno in počasi, predvsem s polnim vsipnikom ali med delom na pobočjih.
Po pobočjih s strojem vozite počasi. Hitrost stroja med vožnjo po pobočju na dol upravljajte z zavorno stopalko (35).
Na pobočjih s strojem ne obračajte; vozite naravnost gor ali dol.

Zaustavitev stroja

6. Stroj zaustavite tako, da spustite stopalko (37).
   Stroj zaustavite na hitro tako, da pritisnete tudi na stopalko zavore (36).
7. Stroj zaustavite tako, da prestavite ključ za vžig (57) na »O«; ključ vzemite ven.
8. Vključite ročno zavoro.

ROČNA ZAVORA

1. Vklopite ročno zavoro tako, da hkrati pritisnete na stopalki (35) in (36).
2. Odklopite ročno zavoro tako, da pritisnete in spustite stopalko (35).

OPOZORILO!
Preden se lotite vzdrževalnih del, popravil, čiščenja ali zamenjave delov, obvezno vključite ročno zavoro.
Ročno zavoro vključite tudi, ko parkirate stroj na pobočju ali bregu.

POMETANJE

Upoštevajte navodila pod »Priprava stroja za uporabo«.

1. Stroj zapeljite v delovno območje, kot opisano v prejšnjem odstavku.
2. Če vsipnik ni v položaju dol, ga spustite, in sicer z vzvodom (54).
3. Spustite in vključite glavno krtačo, in sicer z vzvodom (53).

POZOR!
Stroja z vključenimi krtačami ni dovoljeno pustiti stati na mestu dalj časa: to lahko pusti neželene sledi na tleh.

POMNI
Vratca za izmet iz vsipnika se odprejo samodejno, ko se glavna krtača spusti, in samodejno zaprejo, takoj ko dvignete glavno krtačo.

4. Pritisnite na zgornji del stikala (59) in tako vključite sesalni ventilator in prašni kontrolni sistem.

POZOR!
Pred delom na mokrih tleh izključite sesalni ventilator in prašni kontrolni sistem, in sicer s stikalom (59), tako da ohranite prašni filter.

Takoj ko s strojem zapeljete na suha tla, vključite sesalni ventilator in prašni kontrolni sistem.

5. Spustite in vključite stranski krtači (9) (15, na SR 1601 MAXI), in sicer z vzvodom (52).
   Vključite prašni kontrolni sistem, če je nameščen, in sicer s stikalom (60).
6. Zapeljite stroj naravnost s hitrostjo hitre hoje. Vozite počasneje, ko pometate večje količine prahu oz. odpadkov ali ko je treba voziti počasneje zaradi varnosti. Prekrivanje meri 15 cm.
7. Za pravilno delovanje stroja mora biti filter za prah čimbolj čist. Filter očistite, medtem ko pometate, tako, da s pritiskom na spodnji del stikala (59) vključite stresalnik filtra, nato vključite še sesalni ventilator in prašni zaščitni sistem tako, da pritisnete na zgornji del stikala (59), potem ko se stresanje zaključi.
   Med delom ponavljajte ta postopek približno na 10 minut (odvisno od prašnosti območja, ki ga čistite).

POMNI
To lahko izvajate, tudi medtem ko se stroj premika.

POZOR!
Ko je prašni filter zamašen in/ali je zbiralnik smeti poln, stroj preneha pobirati prah in odpadke.

8. Vsake toliko časa poglejte nazaj, če stroj pometa in pobira odpadke. Umazanija, ki ostaja na poti za strojem, je običajno znak, da se stroj premika prehitro, da je treba nastaviti glavno krtačo ali da je vsipnik (45) poln.
   Vsipnik (45) je treba sprazniti po vsakem zaključenem delovnem ciklu in kadar koli je poln (glejte navodila v nadaljevanju).

PRAZNJENJE VSIPNIKA

NEVARNOST!
Vsipnik je dovoljeno izprazniti le na ravnih tleh.
Med delom na pobočju ni dovoljeno dvigati vsipnika.

POMNI
Min. umik od stropa za dvig vsipnika zaradi izmeta je 275 cm.

1. Z vzvodom (53) dvignite glavno krtačo.
2. Pritisnite na spodnji del stikala (59), tako da vključite stresalnik filtra, in očistite umazanijo s prašnega filtra (12).

POMNI
Za najboljše delovanje filtrskega stresalnika le-tega zaženite, ko je vsipnik do konca spuščen.

3. Zapeljite stroj v območje, določeno za praznjenje vsipnika, ali v bližino velikega smetnjaka.
4. Z vzvodom (54) dvignite vsipnik na želeno višino za izmet.

POMNI
Vratca za izmet se samodejno zaprejo, potem ko z vzvodom (54) dvignete vsipnik. Upravljanje z vratci za izmet z vzvodom (55) se ponovno vzpostavi, takoj ko se začne vsipnik dvigati, tako da lahko izmet izvršite na želeni višini.

5. Pomaknite stroj naprej, tako da se vsipnik nastavi nad posodo, in vključite ročno zavoro.
6. Z vzvodom (55) odprite vratca za izmet in izpraznite vsipnik.

POMNI
Če smeti ne odlagate v smetnjak, priporočamo, da izvajate nizki izpet in tako preprečite prenašanje prahu po zraku.

OPOZORILO!
Pred vzdrževalnimi deli pod ali v bližini dvignjenega vsipnika z vzvodom (54) dvignite vsipnik do konca giba, povlecite ročico (39) nazaj, tako da vklopite podporo za vsipnik (5) na mesto. Podpora zadrži vsipnik v dvignjenem položaju in omogoči varno delo pod vsipnikom. V nobenem primeru se ni dovoljeno zanašati na hidravlične sestavne dele stroja; ti deli ne zagotovijo varne podpore.

7. Potegnite blokirno ročko (39) nazaj, tako da se vklopi podpora za vsipnik (5) na mesto, nato z vzvodom (54) rahlo spustite vsipnik, tako da se blokira.
8. Preglejte vratca vsipnika in prednje tesnilo na vratih. Po potrebi s krtačo očistite smeti s teh predelov.
   Za pravilno delovanje stroja morajo biti vratca vsipnika tesno zaprta ob ohišje krtače.
9. Vrnite se v predelek za upravljavca. Odklopite ročno zavoro.
   Premikajte stroj nazaj, dokler se vsipnik ne umakne stran od smetnjaka.
10. Z vzvodom (54) dvignite vsipnik, potisnite blokirno ročko (39) naprej, tako da se varnostna podpora (5) odklopi, nato spustite vsipnik.

PO KONČANI UPORABI STROJA

1. Pritisnite na spodnji del stikala (59) in tako vključite filtrski stresalnik; očistite prašni filter vsipnika in izpraznite vsipnik (glejte prejšnji odstavek).
2. Z vzvodom (53) dvignite glavno krtačo.
3. Vse komande preklopite na izklop »OFF«.
4. Stroj zaustavite tako, da prestavite ključ za vžig (57) na »O«; ključ vzemite ven.
5. Vključite ročno zavoro.
6. Preden stroj shranite, preverite vzdrževalni seznam in opravite vsa potrebna vzdrževalna dela.
7. Stroj skladiščite na suhem.

POMNI
Stroj lahko čistite s čistilcem pod tlakom; stisnjenega zraka ni dovoljeno usmeriti neposredno na ali v električne sestavne dele. Stroj je obvezno treba pustiti, da se popolnoma posuši, preden ga uporabite.

O vseh morebitnih okvarah in napakah obvestite servisni center Nilfisk ali interne serviserje.

SKLADIŠČENJE STROJA

Če stroja ne boste uporabljali več kot 30 dni, ukrepajte, kot sledi:
1. Preverite, da prostor skladiščenja suh in čist.
2. Izpraznite rezervoar za vodo prašnega kontrolnega sistema (4) in očistite vodni filter (30, neobvezno).
3. Odklopite akumulatorski konektor, in sicer s komando (21).

PRVO OBDOBJE UPORABE

Po prvem obdobju uporabe (prvih 5 urah) je treba ukrepati, kot sledi:
1. Preverite, ali so pritrdilni in povezovalni deli stroja pravilno priviti.
2. Preverite, ali so vidni deli nepoškodovani, in da nikjer ne pušča.

VZDRŽEVANJE

Pravilno in redno vzdrževanje zagotavlja dolgo dobo obratovanja stroja in največjo obratovalno varnost.
V naslednji razpredelnici so našteta redna vzdrževalna dela. Časovni intervali se lahko spremenijo glede na delovne pogoje; intervale naj določi oseba, ki je zadolžena za vzdrževanje.
Vsa redna ali izredna vzdrževalna dela morajo opraviti usposobljeni delavci ali na pooblaščenem servisu Nilfisk.
Ta priročnik vsebuje Tabelo načrtovanih vzdrževalnih del, opisana pa so samo najlažja in najpogostejša vzdrževalna dela. Za ostala vzdrževalna iz Tabele načrtovanih vzdrževalnih del ali za izredna vzdrževalna dela glejte Priročnik za servisiranje, ki je na voljo v pooblaščenih servisnih centrih.

OPOZORILO!
Pred vzdrževalnimi deli izključite stroj, odklopite akumulator, vključite ročno zavoro in vzemite ven ključ za vžig. Pred začetkom vzdrževalnih del skrbno preberite navodila v poglavju »Varnost«.

TABELA REDNIH VZDRŽEVALNIH DEL

POMNI
Intervali za vzdrževanje veljajo za običajne delovne pogoje. Stroje, ki jih uporabljate v težjih delovnih pogojih, je morda treba servisirati bolj pogosto.

Postopek	Po dostavi	Dnevno	Po prvih 50 urah delovanja	Vsakih 30 ur	Vsakih 150 ur	Vsakih 300 ur	Vsakih 1.000 ur
Preverjanje nivoja tekočine v akumulatorju							
Preverjanje nivoja hidravličnega olja							
Preverjanje ročne zavore							
Čiščenje glavne in stranske krtače							
Pregled in čiščenje vodnega filtra prašnega kontrolnega sistema (neobvezno)							
Čiščenje hladilnika za olje hidravličnega sistema							
Pregled in nastavitev krtač							
Pregled in čiščenje prašnega filtra vsipnika (način »A«)				(2)			
Pregled lopute, višine in delovanja lopute							
Preverjanje nepoškodovanosti mašila zbiralnika smeti							
Pregled in čiščenje električnega ventilatorja in grafitne krtačke glavnega motorja.				(1) - (2)			
Podmazovanje ležaja krmila in hidravličnega bata					(1)		
Zamenjava filtra v posodi za hidravlično olje					(1)		
Zamenjava filtra v črpalki za hidravlično olje					(1)		
Pregled in čiščenje prašnega filtra vsipnika (način »B«)					(2)		
Pregled in čiščenje prašnega filtra vsipnika (način »C«)						(2)	
Zamenjava »obnovljivega« filtra za hidravlično olje							(1)
Zamenjava hidravličnega olja v rezervoarju							(1) - (3)

(1) Ustrezen postopek je opisan v Priročniku za servisiranje.
(2) Ali bolj pogosto v prašnih okoljih.
(3) Prvič zamenjajte hidravlično olje po 500 obratovalnih urah, nato enkrat na leto.

VZDRŽEVANJE GLAVNE KRTAČE

Glavno krtačo je treba zamenjati, ko se ščetine obrabijo na dolžino 50 mm - za najboljše rezultate.

Zamenjava glavne krtače

OPOZORILO!
Priporočamo, da roke pred menjavo glavne krtače zaščitite z rokavicami, ker se med ščetinami lahko skrivajo ostri odpadki.

POMNI
Na voljo so krtače različnih trdot.
Postopek je primeren za vse vrste krtač.

1. Stroj zapeljite na ravna tla.
2. Vključite ročno zavoro.
3. Obrnite ključ za vžig (57) in zaženite stroj.
4. Z vzvodom (53) spustite glavno krtačo.
5. Preklopite ključ za vžig (57) na »O« in tako zaustavite stroj.
6. Odprite ploščo desno (18).
7. Stopite ob loputo desno (A, slika 2) in jo pritrdite z zatičem (B).
8. Zanihajte sestav roke proste osi (C) iz jedrskega tesnila glavne krtače (D).

POMNI
Roko proste osi drži na mestu dostopna plošča desno (18).

9. Izvlecite glavno krtačo (D) iz ohišja in odstranite žico, napeljano okoli ohišja in pest.
10. Zamenjajte glavno krtačo; novo krtačo potisnite nazaj v ohišje. Upoštevajte, da se morajo utori na jedrskem tesnilu glavne krtače (D) vklopite na zatiče (E) v pogonskem pestu glavne krtače (F) in da se glavna krtača pravilno usede.
11. Zaprite in zanihajte sestav roke proste osi (C) nazaj v jedrsko tesnilo glavne krtače.

POMNI
Upoštevajte, da se ušesca na roki proste osi vklopijo v reže (G) (desno) na jedrskem tesnilu glavne krtače.

12. Namestite desno loputo nazaj na mesto in zaprite desno ploščo (18), tako da se blokirni vzvod vklopi.

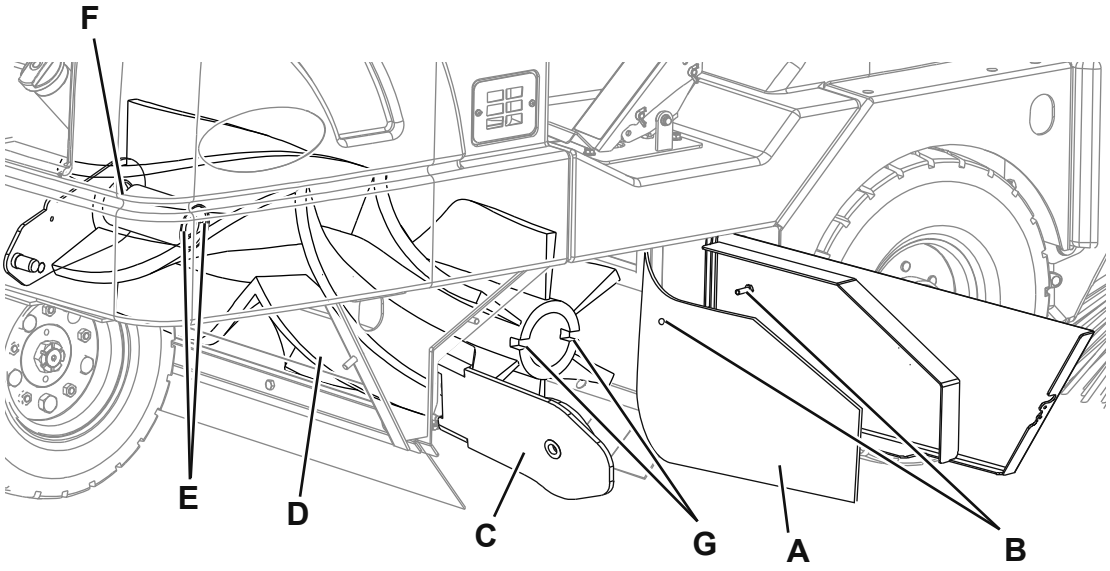

P100321

Slika 2

Nastavitev višine glavne krtače

POMNI
Na voljo so krtače različnih trdot.
Postopek je primeren za vse vrste krtač.

1. Stroj zapeljite na ravna tla.
2. Vključite ročno zavoro.
3. Obrnite ključ za vžig (57) in zaženite stroj.
4. Z vzvodom (53) spustite glavno krtačo in jo pustite teči 1 minuto.
5. Na ta način krtačo polira »pas« na tleh. Po 1 minut dvignite glavno krtačo, odklopite ročno zavoro in prestavite stroj, tako da se vidi polirani pas.
6. Preglejte polirani pas na tleh. Če je pas ožji od 50 mm ali širši od 75 mm, je treba nastaviti glavno krtačo.
7. Za nastavitev odprite pokrov predelka za akumulator (1), in sicer z deblokirnim gumbom (25), odvijte gumb (A, slika 3) in nastavite z nastavljalom za glavno krtačo (B) in upoštevajte:
   - z vrtenjem v smeri urnega kazalca se pritisk glavne krtače in sled manjšata.
   - Z vrtenjem v nasprotni smeri urnega kazalca se pritisk glavne krtače in sled večata.

   Potem ko nastavite glavno krtačo, blokirajte regulator z gumbom (A).
8. Ponavljajte navodila 2-7, dokler se širina pasu poliranja ne nastavi na 50-75 mm.

POMNI
Če sledi ne morete ustrezno nastaviti, ker pritisk krtače ni enak na obeh koncih, glejte navodila za nastavitev v Priročniku za servisiranje.

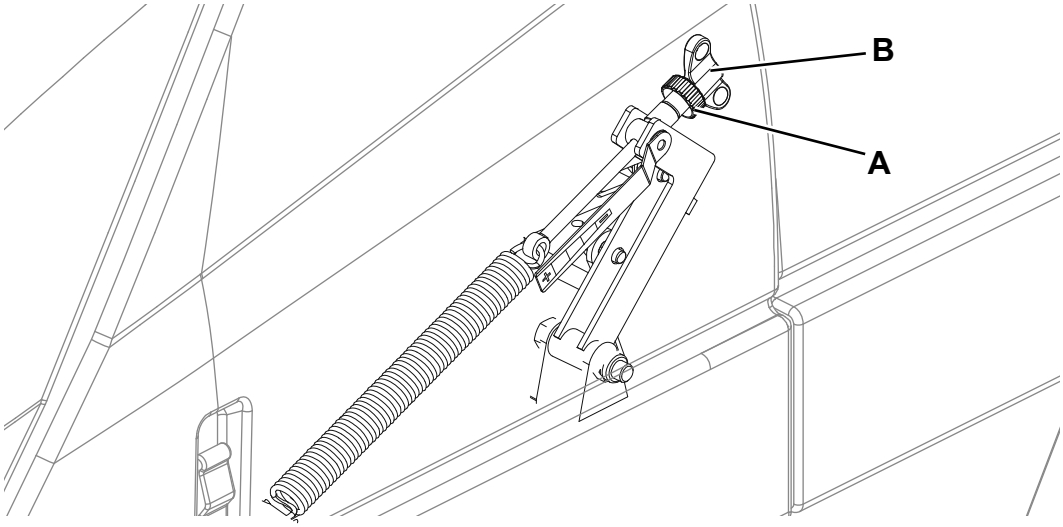

P100322

Slika 3

VZDRŽEVANJE STRANSKE KRTAČE

Nastavite stranske krtače

POMNI
Na voljo so krtače različnih trdot.
Postopek je primeren za vse vrste krtač.

1. Stroj zapeljite na ravna tla.
2. Vključite ročno zavoro.
3. Obrnite ključ za vžig (57) in zaženite stroj.
4. Z vzvodom (52) spustite stransko krtačo in jo pustite teči 1 minuto.
5. Potem ko ju spustite, morata biti stranski krtači (9) (15, na SR 1601 MAXI) v stiku s tlemi, kot kaže slika (A in B, slika 4).
6. Nastavite tako, da odvijete gum (A, slika 5) in regulirate stransko krtačo z regulatorjem (B) ter pri tem upoštevate naslednje:
   - z vrtenjem v smeri urnega kazalca se pritisk glavne krtače in sled manjšata.
   - Z vrtenjem v nasprotni smeri urnega kazalca se pritisk glavne krtače in sled večata.

   Potem ko nastavite glavno krtačo, blokirajte regulator z gumbom (A).
7. Ponovite navodila 1-5 in preglejte, če je višina stranske krtače pravilno nastavljena.
8. Ko je krtača preveč obrabljena, nastavitev ni več mogoča; zamenjajte krtačo v skladu z navodili v naslednjem odstavku.

POMNI
Stranski krtači (9) (15, na SR 1601 MAXI) je treba zamenjati, ko se ščetine obrabijo na dolžino 75 mm. Po zamenjavi stranskih krtač nastavite višino.

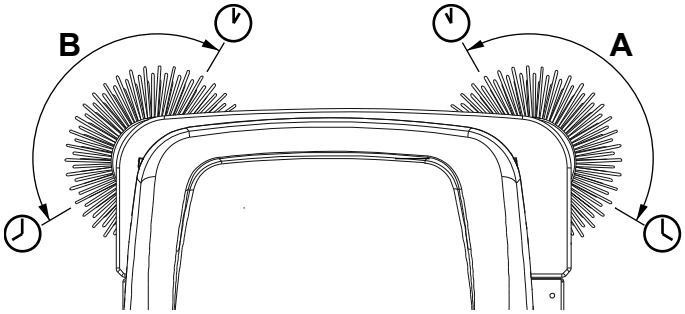

P100323

Slika 4

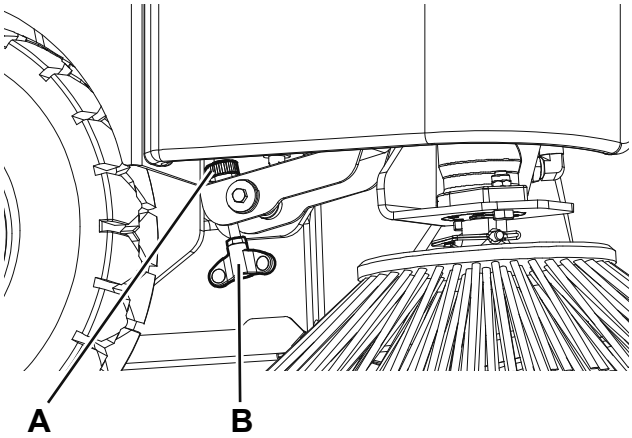

P100324

Slika 5

Zamenjava stranske krtače

OPOZORILO!
Priporočamo, da pri zamenjavi stranske krtače uporabljate zaščitne rokavice, ker so med ščetinami lahko ostri odpadki.

1. Dvignite vsipnik, tako da se stranska krtača dvigne približno v višino vaših prsi.
2. Odklopite vzmet in odstranite montažni zatič (A, slika 6); snemite stransko krtačo (B) z motorne gredi.
3. Namestite novo krtačo na motorno gred, poravnajte luknjo z montažnim zatičem in vklopite montažni zatič (A).

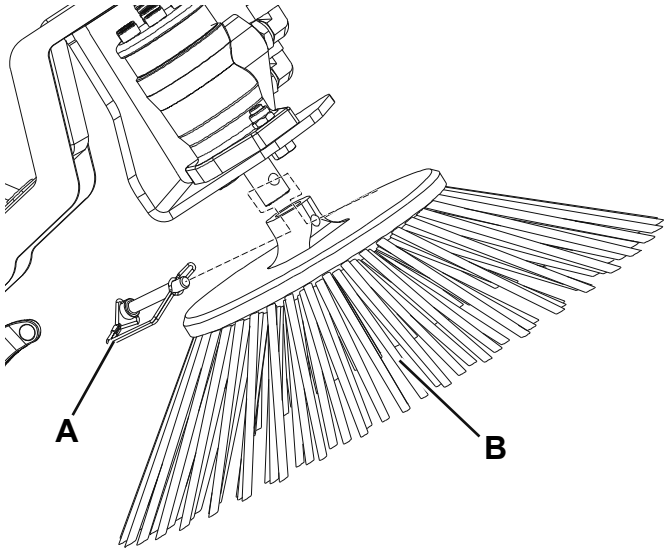

P100325

Slika 6

VZDRŽEVANJE PRAŠNEGA FILTRA (PANELNI FILTER)

Prašni filter v vsipniku je treba redno čistiti in tako vzdrževati učinkovito delovanje sesalnega sistema. Za najdaljšo tehnično življenjsko dobo filtra upoštevajte priporočene servisne intervale.

OPOZORILO!
- ***Pred čiščenjem filtra si obvezno nadenite zaščitna očala.***
- ***Filtra ne smete prebosti.***
- ***Filter čistite v prostoru, kjer je zadostno zračenje.***
- ***Nadenite si ustrezno zaščitno masko in tako preprečite vdihavanje prahu.***

1. Zapeljite stroj na ravna tla, vklopite ročno zavoro in obrnite ključ za vžig (57) na »O«.
2. Odprite zapaha (6), dvignite pokrov vsipnika (16) in namestite podporni drog (17) na mesto.
3. Preglejte, če je zgornji del prašnega filtra (12) morda poškodovan. Za večjo količino prahu na vrhu filtra je pogosto vzrok luknja v filtru ali poškodovano tesnilo filtra.
4. Odvijte montažne gumbe sestav filtrskega stresalnika (13). Za dostop do filtrske plošče dvignite sestav filtrskega stresalnika (11).
5. Dvignite prašni filter (12) in ga vzemite ven iz stroja.
6. Očistite filter, in sicer na enega od naslednjih načinov:

Način »A«
Prah očistite s filtra s sesanjem. Nato filter rahlo udarite ob ravno površino (tako da je umazana stran spodaj) in tako očistite prosti prah in umazanijo.

POMNI
Previdno, da ne poškodujete kovinskega roba, ki se razširi preko tesnila.

Način »B«
Prah očistite s filtra s sesanjem. Nato s stisnjenim zrakom (maks. tlak 6 bar) razpihajte čisto stran filtra (v nasprotni smeri zračnega toka).

Način »C«
Prah očistite s filtra s sesanjem. Nato filter namočite v toplo vodo za 15 minut, ga sperite pod blagim curkom vode (maks. tlak 2,5 bar). Pustite, da se filter popolnoma posuši, preden ga namestite nazaj v stroj.

POMNI
Filter namestite vodoravno na dve razmikali, tako da zrak teče pod filtrom - pravilno sušenje.

POMNI
Za boljše čiščenje je dovoljeno filter oprati z vodo in čistilnimi sredstvi, ki se ne penijo.
Na ta način zagotovite večjo kvaliteto čiščenja, a krajšate dobo uporabnosti filtra, ki ga je zato treba pogosteje menjati. Z uporabo neustreznih čistil lahko poškodujete filter.

7. Namestite filter v obratnem vrstnem redu demontaže in upoštevajte naslednje:
   - Namestite filter, tako da je žična gaza zgoraj.
   - Če je filtrsko tesnilo poškodovano ali ga ni, le-tega nadomestite z novim.

POMNI
Preden zamenjate filter, očistite umazanijo s prašne plošče pod filtrom.
Prepričajte se, da loputa za odpadke na prašni plošči zadaj prosto niha.

VZDRŽEVANJE PRAŠNEGA FILTRA (FILTER ZAPRTEGA VEZALNEGA ŽEPA)

Filtra zaprtega vezalnega žepa praktično ni treba vzdrževati. Edino občasno potrebno vzdrževalno delo je to, da vsak dan vključite filtrski stresalnik s pritiskom na spodnji del stikala (59).

POMNI
Filtrski stresalnik je dovoljeno vključiti, ko je vsipnik spuščen.

VZDRŽEVANJE LOPUTE

Pripravljalni postopki

1. Izpraznite vsipnik, kot opisano v zadevnem odstavku, tako da na pregled višine lopute ne vpliva teža odpadkov.
2. Zapeljite stroj na ravna tla, ki so primerna za pregled višine lopute.
3. Preklopite ključ za vžig (57) na »O«.
4. Vključite ročno zavoro.

Pregled lopute

5. Odprite desna (18) in leva vratca (2).
6. Odstranite glavno krtačo, kot opisano v predmetnem odstavku.
7. Preglejte tudi prednjo in zadnjo loputo na ohišju glavne krtače. Zamenjajte ali nastavite lopute, poškodovane ali obrabljene, tako da je odmik od tal manjši od 6 mm (glejte priročnik za servisiranje).

ČIŠČENJE VODNEGA FILTRA PRAŠNEGA KONTROLNEGA SISTEMA (NEOBVEZNO)

1. Zapeljite stroj na ravna tla, vklopite ročno zavoro in obrnite ključ za vžig (57) na »O«.
2. Odklopite hitro gredno vez (A, slika 7) s cevi rezervoarja.
3. Odstranite levo ploščo (2) za dostop do vodnega filtra (30).
4. Odstranite prozorni pokrov (B) s tesnilom (C) in nato še odstranite filtrsko cedilo (D). Očistite in namestite ju na podporo (E).

POMNI
Namestite tesnilo (C) in filtrsko cedilo (D) v ohišje pokrova in podpore (E).

5. Sestavite v nasprotnem vrstnem redu, kot ste razstavili.

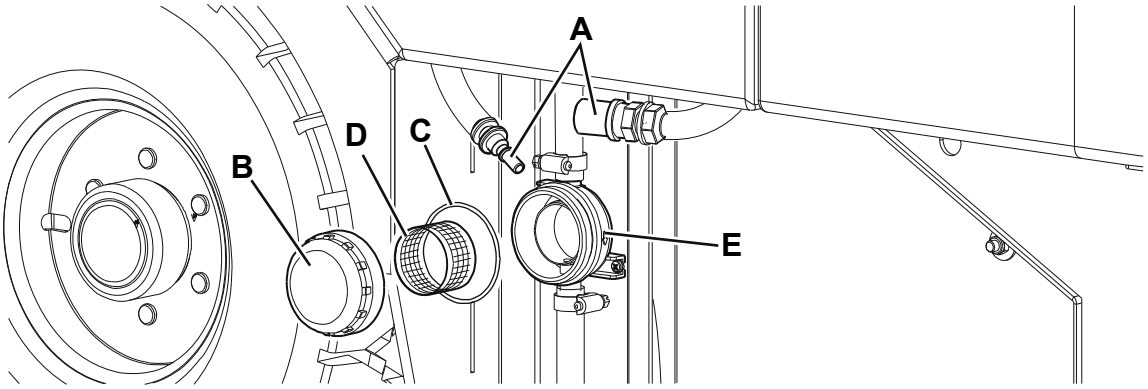

P100329

Slika 7

HIDRAVLIČNO OLJE

OPOZORILO!
Ne dotikajte se vročih sestavnih delov.
Pustite, da se motor in hidravlični sistem ohladita.

1. Zapeljite stroj na ravna tla, vklopite ročno zavoro in obrnite ključ za vžig (57) na »O«.
2. Odprite pokrov predelka za akumulator (1), in sicer z deblokirnim gumbom (25).
3. Z zapahom snemite pokrov na levi (4); po potrebi odstranite vodno filtrsko cev (30, če je del opreme).
4. Z indikatorjem na rezervoarju (19) preverite nivo hidravličnega olja.
   Nivo hidravličnega olja mora biti na pol indikatorja.
   Če je pod tem nivojem, odvijte čep (20) in dolijte olje AGIP Arnica 46.
   Če nastopi veliko onesnaženje zaradi mehanske okvare, zamenjajte olje (glejte navodila v Priročniku za servisiranje).

NAMESTITEV/ODSTRANITEV AKUMULATORJA

OPOZORILO!
Svinčenih akumulatorjev (WET) ni dovoljeno nagibati; nevarnost razlitja zelo korozivne kisline.
V nobenem primeru ne povežite pozitivne sponke in negativne sponke akumulatorja z orodjem, ključi ipd; nevarnost kratkih stikov.

Instalacija akumulatorja

Za odobrene tipe akumulatorjev glejte poglavje Tehnični podatki.
Akumulatorje je treba namestiti, kot kaže shema (46).

OPOZORILO!
Akumulatorji WET so nameščeni v ustrezno posodo, ki preprečuje uhajanje kisline.
Akumulatorja WET, ki ni v ustrezni posodi, ni dovoljeno namestiti.

1. Stroj zapeljite na ravno in vklopite ročno zavoro.
2. Prepričajte se, da ključa za vžig (57) ni v stikalu.
3. Odprite pokrov predelka za akumulator (1), in sicer z deblokirnim gumbom (25).
4. S pomočjo sodelavca in ustreznega sistema za dviganje namestite akumulatorja (3 in 22) ter ju povežite, kot kaže diagram (46).
5. Povežite akumulatorski konektor (40) in zaprite pokrov (1).
6. Po potrebi akumulatorje napolnite (za postopek glejte naslednje poglavje).

Odstranjevanje akumulatorja

7. Stroj zapeljite na ravno in vklopite ročno zavoro.
8. Prepričajte se, da ključa za vžig (57) ni v stikalu.
9. Odklopite akumulatorski konektor (40), in sicer s komando (21).
10. Odprite pokrov predelka za akumulator (1), in sicer z deblokirnim gumbom (25).
11. Odklopite akumulatorsko žičevje (3 in 22).
12. Prepričajte se, da so akumulatorske kape WET (47) zaprte in tako preprečite uhajanje zelo korozivne kisline.
13. S pomočjo sodelavca in ustreznega sistema za dviganje vzemite ven akumulatorja (3 in 22).

POLNJENJE AKUMULATORJA

POMNI
Akumulatorja napolnite, če zasveti rdeči svetlobni indikator LED (57) (prazni akumulator), če zasvetijo določeni rumeni svetlobni indikatorji LED (delno izčrpani akumulatorji) in po končanem ciklu čiščenja.

POZOR!
Stanje napolnjenosti vpliva na daljšo dobo delovanja.

POZOR!
Ko so akumulatorji prazni, jih kar najhitreje spet napolnite, saj se v nasprotnem njihova doba krajša. Napolnjenost akumulatorjev preverite vsaj enkrat tedensko.

OPOZORILO!
Če je stroj opremljen s svinčenimi akumulatorji (WET), se pri polnjenju akumulatorjev sprošča zelo eksploziven vodikov plin. Akumulatorje polnite samo v dobro zračnih prostorih, stran od odprtega ognja. Med polnjenjem akumulatorjev ne kadite.
Med polnjenjem akumulatorjev pustite pokrov odprt.

OPOZORILO!
Med polnjenjem svinčenih akumulatorjev (WET) bodite zelo previdni, saj lahko pride do iztekanja akumulatorske tekočine. Akumulatorska tekočina je korozivna. Če pride v stik s kožo ali očmi, dobro sperite z vodo in poiščite zdravniško pomoč.

1. Stroj zapeljite na ravno in vklopite ročno zavoro.
2. Prepričajte se, da ključa za vžig (57) ni v stikalu.
3. Odprite pokrov predelka za akumulator (1), in sicer z deblokirnim gumbom (25).
4. (Le za akumulator WET) preverite nivo elektrolita v akumulatorjih (3 in 22). Po potrebi dolijte skozi kape (47). Ne zaprite kap - za naslednje polnjenje. Po potrebi, očistite zgornjo površino akumulatorjev.
5. Izberite ustrezen akumulatorski polnilnik glede na navodila Priročnika za uporabo elektronskega akumulatorskega polnilnika. Nominalna napetost akumulatorskega polnilca je 48 V.
   Uporabite akumulatorski polnilec, ki odgovarja nameščenim akumulatorjem.
6. Odklopite akumulatorski konektor (40), in sicer s komando (21), ter ga povežite na zunanji akumulatorski polnilnik.
7. Baterijski polnilnik povežite na električni sistem in polnite baterije.
8. Po končanem polnjenju odklopite polnilnik z električnega omrežja in s konektorja (40).
9. Preverite nivo elektrolita in zaprite vse kape (47).
10. Povežite akumulatorski konektor (40) na stroj.
11. Zaprite pokrov (1). Stroj je pripravljen za uporabo.

PREGLED/ZAMENJAVA/PONASTAVITEV VAROVALKE

Pregled/ponastavitev varovalke

1. Stroj zapeljite na ravna tla.
2. Vključite ročno zavoro.
3. Ključ za vžig (57) obrnite na »O« in ga izvlecite.
4. Na plošči (38) preverite, ali je izključena katera od naslednjih varovalk:
   - (A, slika 8): F1 varovalka (10 A), sesanje prahu
   - (B): F2 varovalka (10 A), filtrski stresalnik
   - (C): F4 varovalka (16 A), ključ za vžig
   - (D): F5 varovalka (10 A), pomožni motor
   - (E): F3 varovalka (2 A), protiprašni sistem (če je del opreme)
   - (F): F6 varovalka (10 A), delovne svetilke (neobvezno)
   - (G): F8 varovalka, ventilator v kabini (če je del opreme)

   Ponastavite izključeno varovalko, potem ko se sestavni del, ki je povzročil izklop, popolnoma ohladi.

Pregled/zamenjava varovalke in lamelne varovalke

1. Stroj zapeljite na ravna tla.
2. Vključite ročno zavoro.
3. Ključ za vžig (57) obrnite na »O« in ga izvlecite.
4. Odprite pokrov škatle za varovalke (23).
5. Preglejte naslednje varovalke:
   - (A, slika 9): F0 varovalka za motor glavne črpalke (250 A)
   - (B): F10 lamelna varovalka pomožne zanke (30 A) (B)

   Zamenjajte odprte oz. pregorele varovalke.
6. Zaprite škatlo za varovalke (23).

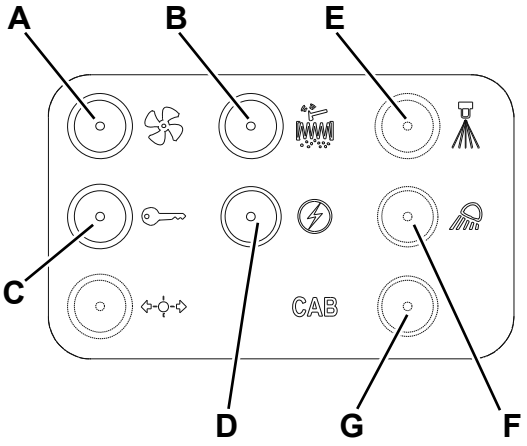

P100338

Slika 8

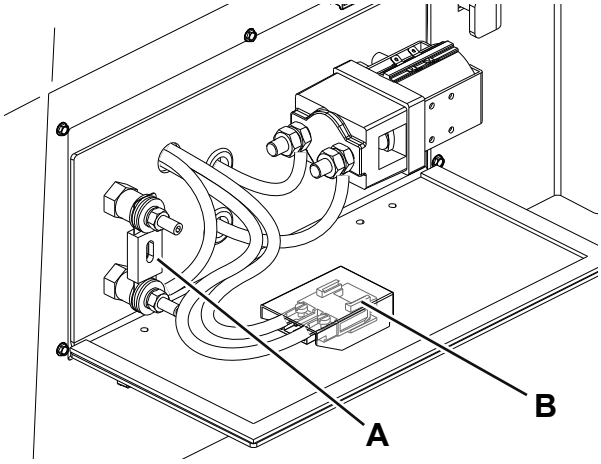

P100339

Slika 9

ISKANJE IN ODPRAVLJANJE NAPAK

Težava	Možen vzrok	Rešitev
Stroj se ne premika	Akumulator ali konektor je odklopljen	Priključite akumulator ali konektor
	Akumulatorja sta izčrpana	Napolnite akumulatorje
	Svečke so se sprožile	Ponastavite vse sprožene varovalke
	Ročna zavora je vklopljena	Odklopite
	Odklopni vijak ni v pravilnem položaju	Ustrezno zavrtite
Glavna krtača se ne vrti	Glavna krtača je dvignjena	Z vzvodom spustite glavno krtačo
	Na pogonu krtače so odpadki	Očistite smeti
	Vsipnik ni spuščen do konca giba	Spustite vsipnik do konca giba
Stroj slabo pobira odpadke/prah	Sesalni sistem je izključen	S stikalom vključite sesalni sistem
	Prašni filter je zamašen	Očistite prašni filter
	Vsipnik je poln	Izpraznite vsipnik
	Lopute so poškodovane ali niso poravnane	Preglejte lopute, če so poškodovane in pravilno poravnane (*)
	Višina glavne krtače ni pravilna	Nastavite višino glavne krtače
	Svečke so se sprožile	Ponastavite vse sprožene varovalke
Stranska krtača ne deluje	Stranska krtača je dvignjena	Z vzvodom spustite stransko krtačo
	Na pogonu krtače so odpadki	Očistite smeti
	Vsipnik ni spuščen do konca giba	Spustite vsipnik do konca giba
Vratca za izmet na vsipniku se ne zaprejo	Vratca za izmet so zabasana z odpadki	Odstranite odpadke in očistite robove prostora za umazanijo
Motor filtrskega stresalnika ne deluje	Konektor za motor stresalnika filtra ni pravilno povezan	Pravilno povežite konektor
	Varovalka se je sprožila	Ponastavite vse sprožene varovalke
Prašni kontrolni sistem (neobvezno) ne deluje	Stikalo je v okvari	Zamenjajte stikalo (*)
	Šobe ali vodni filter je zamašen	Očistite
	Črpalka je v okvari	Zamenjajte
	Varovalka se je sprožila	Ponastavite vse sprožene varovalke

(*) Postopek, ki ga morajo opraviti na servisu Nilfisk.

Za nadaljnje informacije se obrnite na servis Nilfisk in kjer je to uporabno, si pomagajte s Priročnikom za servisiranje.

ZBIRANJE ODPADNIH DELOV

Stroj mora razstaviti kvalificirani delavec.
Preden stroj zavržete, odstranite in ločite naslednje materiale (le-te je treba zavreči v skladu z veljavno zakonodajo):

– Akumulatorji
– Prašni filter iz poliestra
– Glavno in stranski krtači
– Olje hidravličnega sistema
– Filter za olje hidravličnega sistema
– Plastične dele
– Električne in elektronske dele (*)

(*) Posvetujte se na lokalnemu centru Nilfisk, predvsem v zvezi z razstavljanjem in odlaganjem električnih in elektronskih delov.

Nilfisk S.p.A.
Registered office: Via F. Turati 16/18, 20121 Milano
Administrative office: Strada Comunale della Braglia n° 18 - 26862 Guardamiglio (Lodi)
Phone: +39 0377 451124 - Fax: +39 0377 51443
www.nilfisk.com